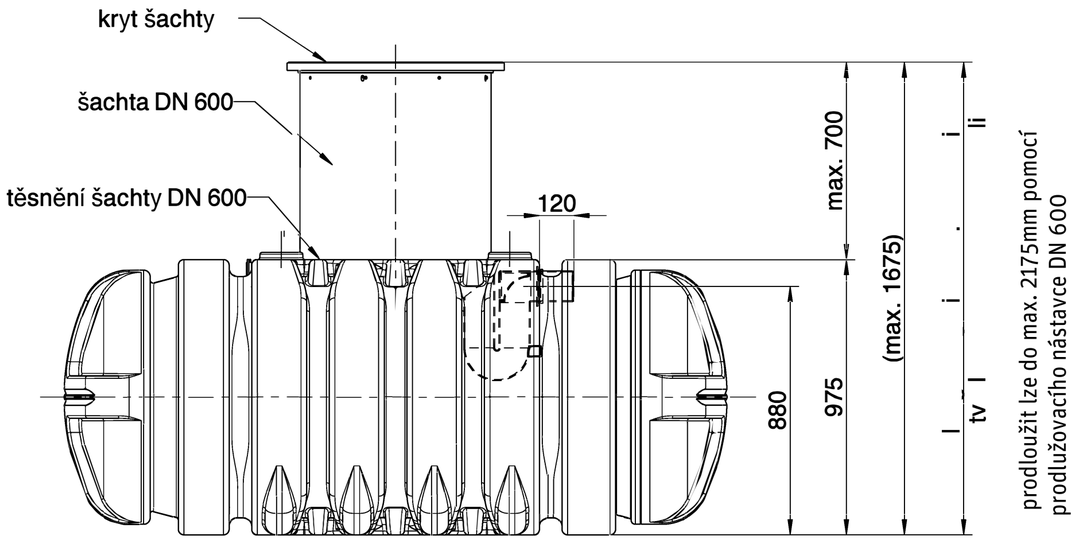

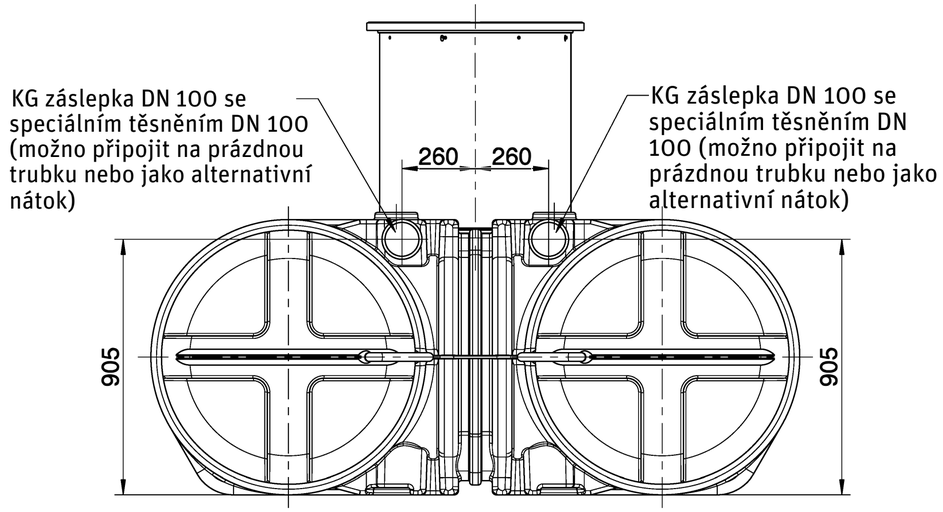

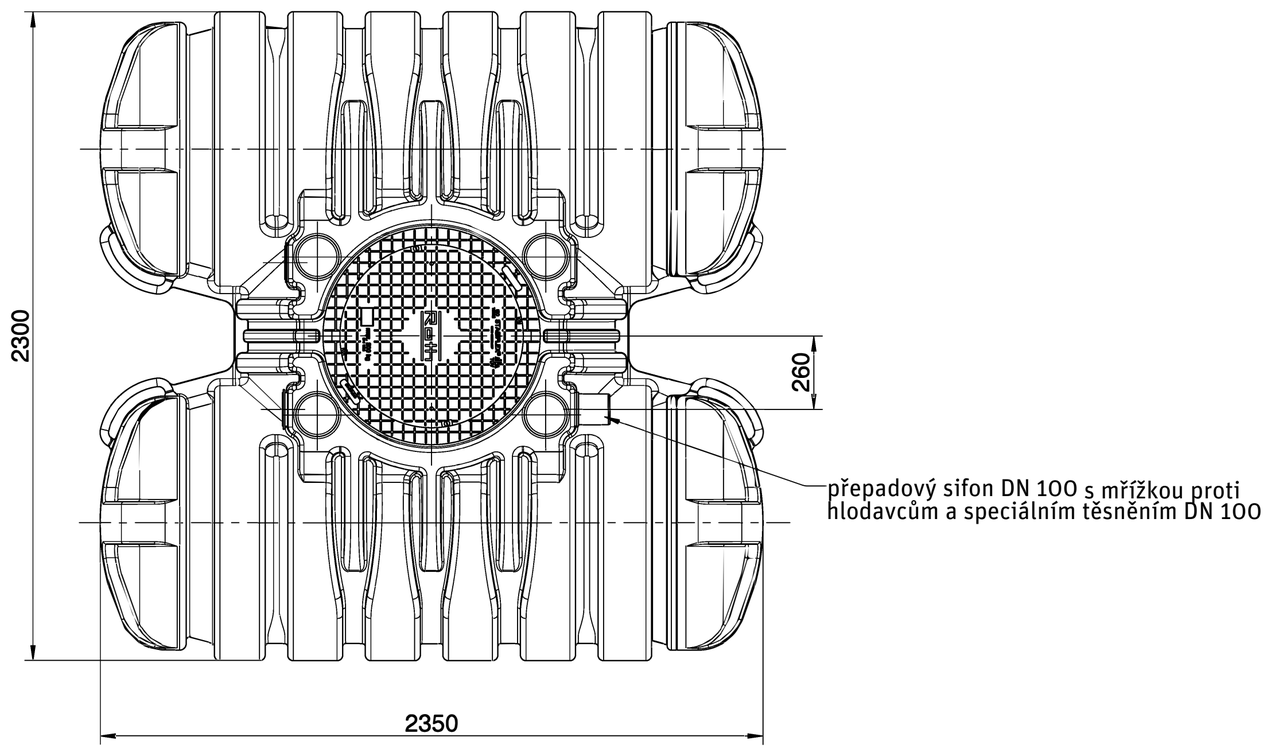

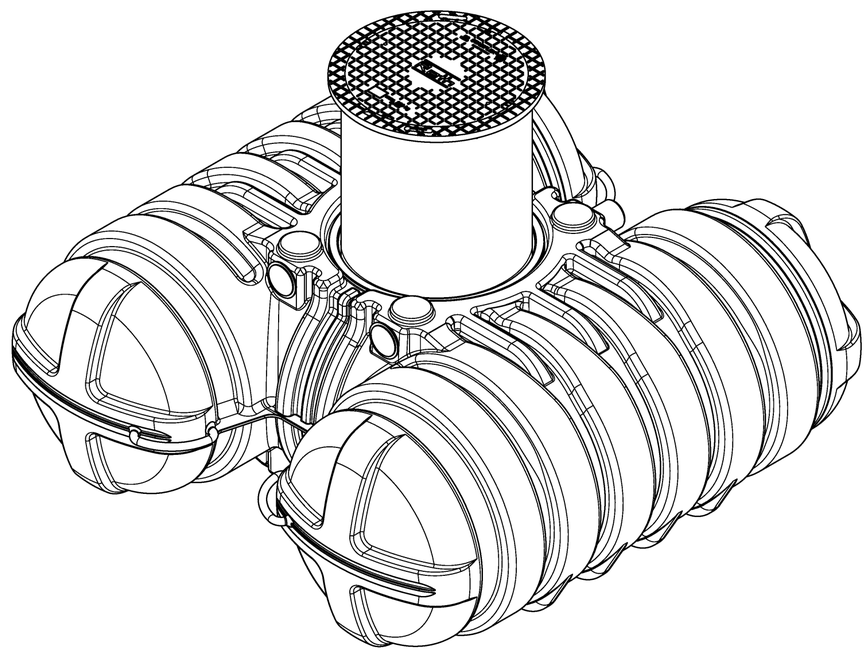

Roth Roth Umwelttechnik ZNL der Roth Werke GmbH	**nádrž na dešťovou vodu** **Twinbloc 3500 L základní nádrž**	Zeichnungs-Nr.: 1007015	Material-Nr.: 1135005425
		Versions-Nr.: 00	Name: M.Karl Datum:16.11.15