CARA C 10

KERAMIKA
KERAMIK
KERAMIC

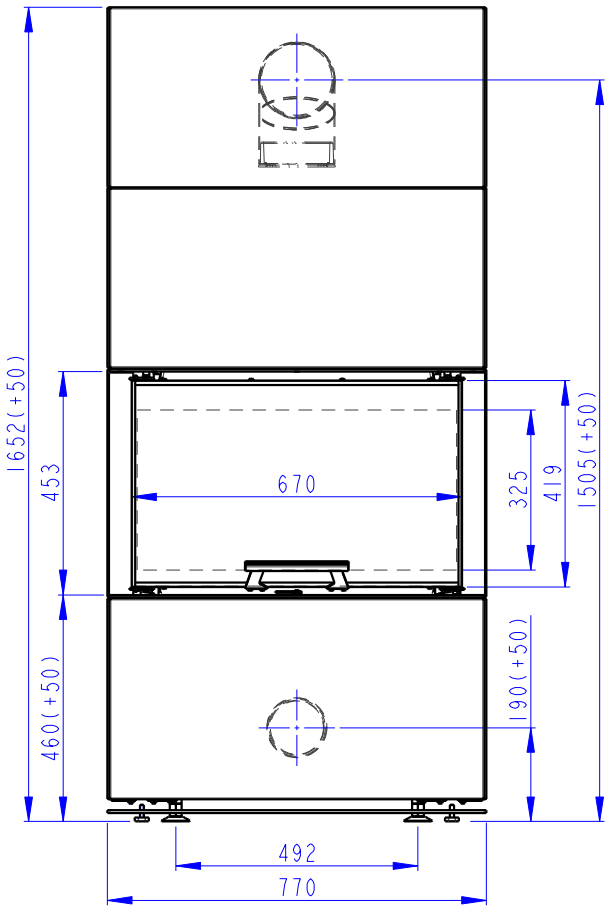

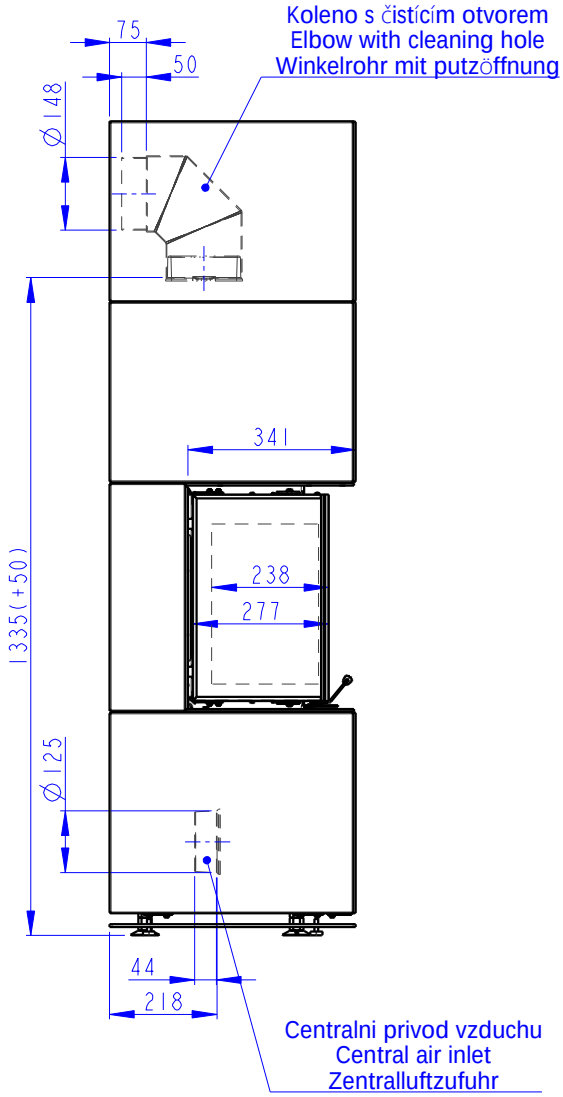

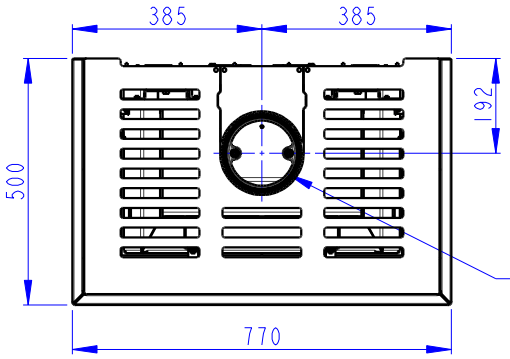

Litinový odvod koure
Cast iron spigot
Der gusseiserne Rauchabgang

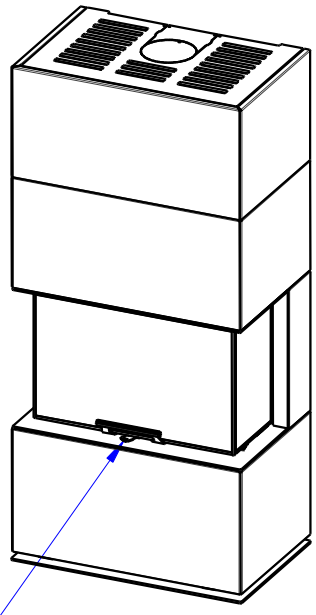

Primarni a sekundarni vzduch
Primärluft und Sekundärluft
Primary and secondary air

Romotop
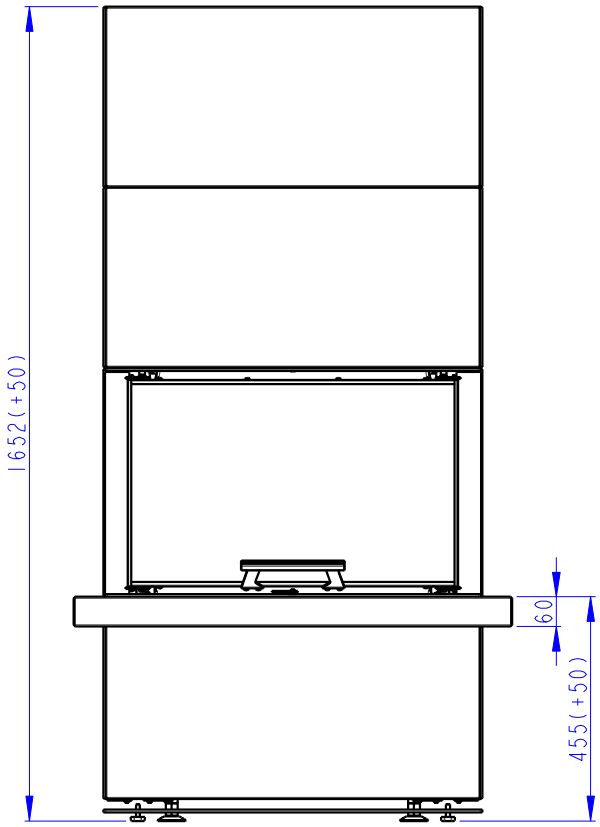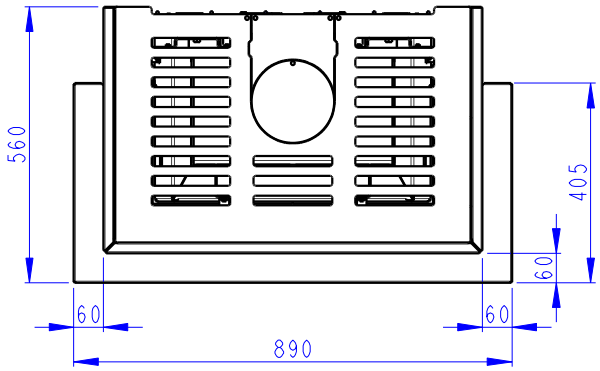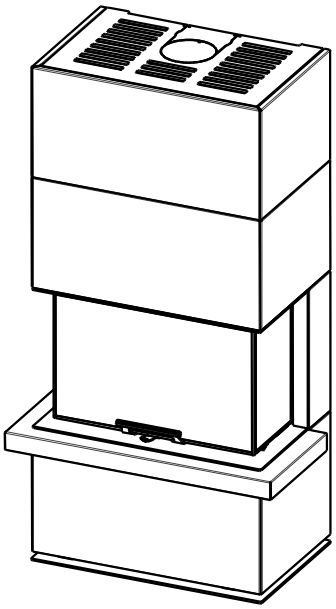
CARA C
+ CARXDHC SIMS