JØTUL F 520
JØTUL F 520 LB

Jøtul F 520
EN 16510
Manual Version P05

UK - Installation and operating instructions	3
DE - Montage- und Gebraucsanleitung	25
NL - Installatie- en montagehandleiding	48
PL - Instrukcja montażu i obsługi	71

F 520

F 520 LB

JØTUL

The manuals which are enclosed with the product must be kept throughout the product's entire service life.

EU no. 215/1186 - 24/04/2015

Datasheet / Fiche Technique / Ficha técnica / Scheda dati / Datasheet / Datenblatt / Dane techniczne

Requirements / Exigences / Requisitos / Requisiti / Vereisten / Forderungen / Wymagania	
Supplier / Fabricante / Fornitore / Vereisten / Lieferant / Producent:	Jøtul AS
Product models / Produits concernés / Modelos / Modelli / Product modellen / Varianten der Feuerstelle / Modele produktu	JØTUL F 520, JØTUL F 520 HT, JØTUL F 520 LB
Energy efficiency class / Classe énergétique / Clase de eficiencia energética / Classe energetica / Energie efficiëncy klasse / Energieeffizienz-Klasse / Klasa efektywności energetycznej	A
Direct heat output / Puissance réelle de sortie / Potencia calorifica emitida / Emissione di calore diretta / Directe warmte afgifte / Nennwärmeleistung / Bezpośrednia moc grzewcza	7,5 kW
Energy efficiency index / Index de rendement énérgétique/ Índice de eficiencia energetica / Indice di efficienza energetica / Energie efficiëncy index / Energieeffizienz-Index / Indeks efektywności energetycznej	102
Efficiency at nominal heat output / Rendement à puissance nominale / Eficiencia al rendimiento nominal / Efficienza alla potenza nominale / Efficiency bij nominale warmte afgifte / Wirkungsgrad bei Nennheizleistung / Sprawność dla mocy znamionowej	77 %
• Any specific precautions that shall be taken when the local space heater is assembled installed or maintained. • Toutes les précautions spécifiques doivent être prises lors de l'assemblage, l'installation ou l'entretien de l'appareil. • Cualquier precaución específica que deba tenerse en cuenta durante el montaje, instalación o mantenimiento del equipo de calefacción • Precauzioni specifiche da prendere quando il riscaldatore viene assemblato, installato o mantenuto in uno spazio. • Eventuele specifieke voorzorgsmaatregelen die worden genomen wanneer de plaatselijke ruimteverwarming wordt gemonteerd, geïnstalleerd of onderhouden. • Besondere Maßnahmen bei Montierung, Installation und Wartung. • Wszelkie szczególne środki ostrożności, które należy podjąć, gdy lokalny ogrzewacz pomieszczeń jest zamontowany lub konserwo	• Fire safety precautions such as safety distances when installing, national standards, local codes and regulations. See the Instructions manual. • Les précautions d'incendie telles que les distances de sécurité lors de l'installation, le suivi des normes, les codes locaux et les règlementations nationales. Veuillez lire le manuel d'installation. • Precauciones frente a incendios como distancia de seguridad en la instalación, estándares nacionales, códigos locales y reglamentos. Lea el manual de instalación. • Precauzioni per la sicurezza antincendio come le distanze di sicurezza durante l'installazione, le normative nazionali e locali. Leggere il manual. • Brandveiligheidsmaatregelen, zoals veiligheids-afstanden bij installatie, nationale normen, lokale codes en voorschriften. Lees de installatiehandleiding. • Für brenntechnische Verhältnisse, wie z.B. Aufstellbedingungen und nationale Forderungen. Siehe die Montage- und Bedienungsanleitung. • Środki bezpieczeństwa przeciwpożarowego, takie jak odległości od materiałów palnych jakie należy zachować podczas instalacji, normy krajowe, lokalne przepisy i regulacje. Patrz instrukcja obsługi.

UK - Installation and operating instructions

Table of contents

2.0 Technical Data.....3

3.0 Safety.....7

4.0 Installation.....13

5.0 Daily use.....18

6.0 Maintenance.....20

7.0 Servicing.....20

8.0 Operational problems - troubleshooting.....23

9.0 Optional extras.....23

10.0 Recycling.....24

11.0 Guarantee terms.....24

2.0 Technical Data

Installation

- All local regulations, including those referring to national and European Standards as well as the information provided in this assembly and instruction manual need to be complied with when installing the appliance.
- When you install any kind of fireplace or stove, you must inform the local building and housing authorities. In addition you are obliged to have the installation inspected and approved by a local chimney sweep prior to the commissioning
- To ensure best possible functionality and safety for your installation, we advise you to call a professional fitter. Your Jøtul Dealer will be able to recommend a qualified fitter in your area. For information on Jøtul Dealers, please go to www.jotul.com

Safety

Any changed made to the product by the dealer, fitter or user could result in the product and safety functions not functioning as intended. The same applies to the fitting of accessories or extra equipment not supplied by Jøtul AS. This could also be the case if parts that are neccessary for the operation and safety of the stove are dismantled or removed.

This stove is produced in accordance with type approval for the product, which also covers the product's Assembly and Instruction Manual. Read and follow the user operating instructions carefully.

The Declaration of Performance (DoP) is available on www.jotul.com

Technical data

Test in compliance with EN 16510			
	Classification of appliance	Type BF	
P_{nom}	Nominal heat output	7,5	kW
η_{nom}	Energy efficiency at nominal heat output	77	%
η_s	Seasonal space heating energy efficiency at nominal heat output	67	%
EEI	Energy efficiency index	102	
	Energy efficiency class	A	
	Fuel	Wood logs *	
	Fuel length, maximum	500	mm
	Fuel consumption	2,3	kg/h
	Amount of fuel	1,7	kg
	Amount of fuel, maximum	2,5	kg
CO_{nom}	CO emission at 13% O_2 at nominal heat output	0,079	%
		988	mg/Nm^3
NO_{xnom}	NO_x emission at 13% O_2 at nominal heat output	49	mg/Nm^3
OGC_{nom}	OGC emission at 13% O_2 at nominal heat output	72	mg/Nm^3
PM_{nom}	Dust emission at 13% O_2 at nominal heat output	13	mg/Nm^3
p_{nom}	Flue draught at nominal heat output	13	Pa
	Recommended sub-pressure in the connecting piece	18-20	Pa
	Required combustion air supply	21,6	m^3/h
T_{snom}	Flue gas outlet temperature at nominal heat output	370	°C
T class	Chimney designation	T400 G	
$Ø_{f.g\ nom}$	Flue gas mass flow at nominal heat output	7,3	g/sec
V_h	Standing air loss	NPD	m^3/h
	Leakage before testing at gauge pressure of 5 Pa (1013 mbar, 27 °C)	3,18	Nm^3/h
	Leakage before testing at gauge pressure of 10 Pa (1013 mbar, 27 °C)	4,28	Nm^3/h
	Leakage before testing at gauge pressure of 15 Pa (1013 mbar, 27 °C)	6,73	Nm^3/h
CON/INT	Continuous operation (CON)/Intermittend operation (INT)	INT**	
	Reaction to fire classification	A1	
E, f	Power supply voltage, frequency	-	V

* Use only recommended fuels - designation I.

** Intermittent operation in this context means normal use of a wood-burning stove. In other words, you should let the fire die down until only the embers are left before refueling.

Technical Data

Basic technical data F 520 / F 520 HT / F 520 LB			
	Materials	Stainless steel Cast iron Ceramic stone/vermiculite Glass	
	Surface treatment	Senotherm	
	Smoke outlet	Top / Top & back / Top	
d_{out}	Diameter of the flue gas outlet	150	mm
	Fresh air connection piece external diameter	80/100	mm
L	Overall dimensions (length)	532/532/442	mm
H	Overall dimensions (height)	1000/1319/538	mm
W	Overall dimensions (width)	594	mm
m	Mass (weight)	170/201/133	kg
m_{chim}	Maximum load of a chimney the stove may carry	120	kg

Minimum distances to combustible materials			
d_R	Rear (Uninsulated/insulated flue pipe and extra heat shield)	300/100	mm
d_S	Sides	700	mm
d_C	Ceiling	750	mm
d_P	Front	900	mm
d_F	Front to the bottom front radiation area	0	mm
d_L	Front to the side front radiation area	0	mm
d_B	Minimum distance below the bottom not regarding feet	0	mm
d_{non}	Minimum distances to non-combustible walls.	50	mm
	Corner	565	mm
	The code for insulated flue pipe	T400-N1-D-Vm-L50050-G100	

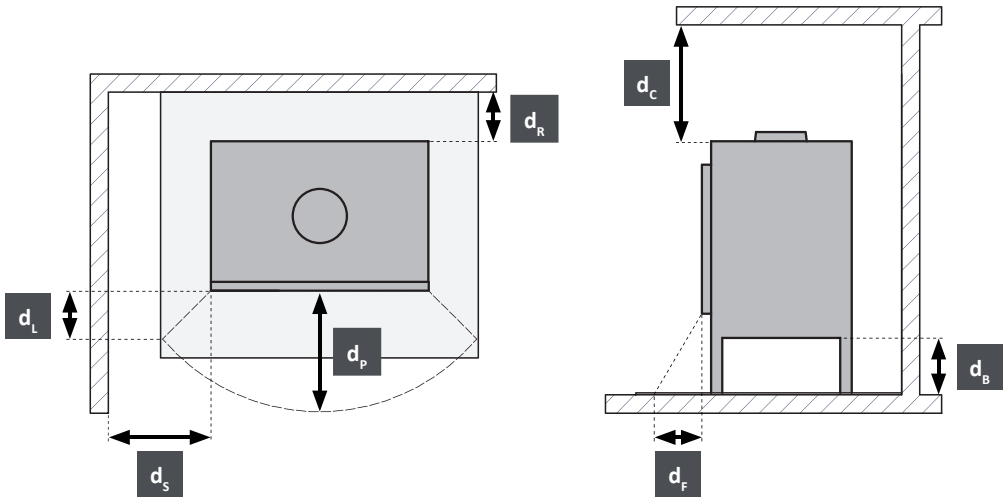

Approval Label

All Jøtul wood-burning stoves are fitted with an approval label that specifies the approval standards and the distance to combustible materials.

The approval label is located at the rear of the stove.
The approval label provides a pin and lot number. These numbers should be quoted when contacting your dealer or Jøtul AS and is required in the event of a complaint.

Approval Label

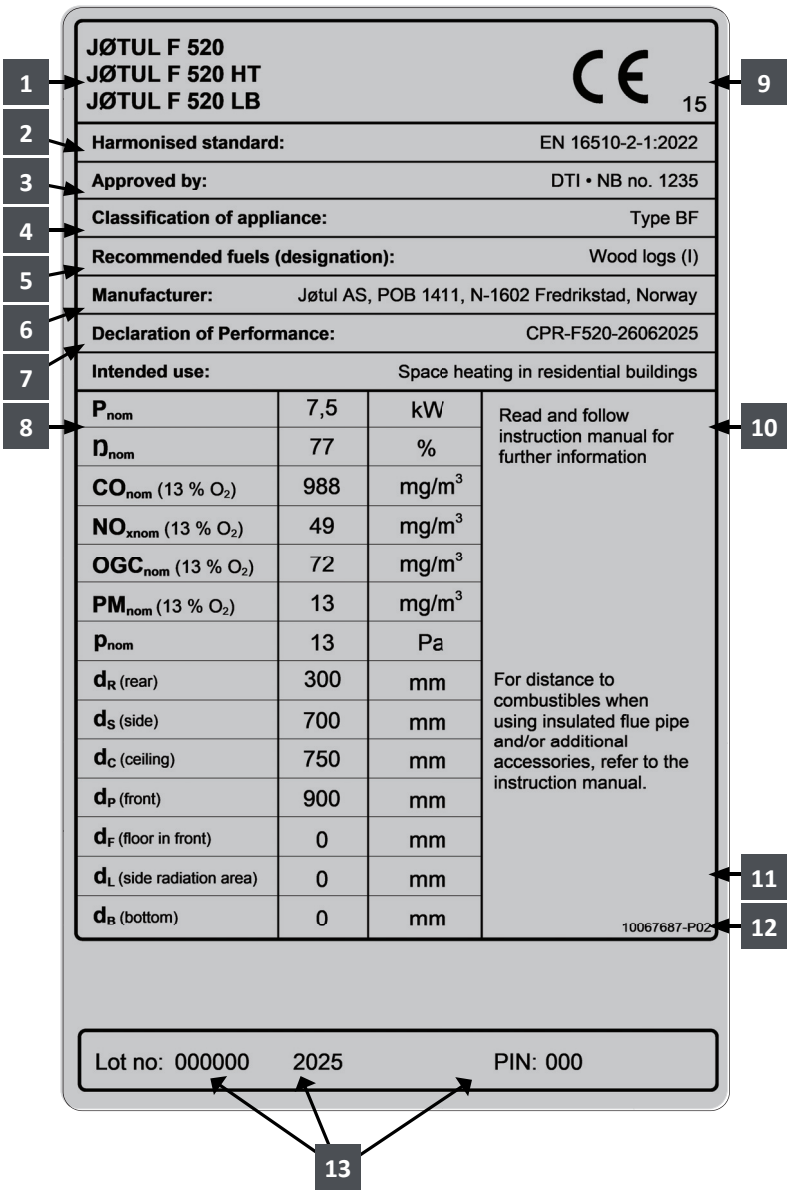

TYPE PLATE EXPLANATION

1. Type and/or the model number or designation to enable the appliance to be identified
2. Applicable standards
3. Name of test centre/certification number
4. Classification of appliance
5. Recommended fuels
6. Manufacturer's name and address
7. DOP document number
8. Table of values:

   P_{nom} - nominal heat output

   N_{nom} - energy efficiency at nominal heat output

   CO_{nom} - CO emission at 13% O_2 at nominal heat output

   NO_{xnom} - NO_x emission at 13 % O_2 at nominal heat output

   OGC_{nom} - OGC emission at 13 % O_2 at nominal heat output

   PM_{nom} - dust emission at 13 % O_2 at nominal heat output

   p_{nom} - flue draught at nominal heat output

   Minimum distances to combustible materials:

   d_R - back

   d_S - sides

   d_C - ceiling

   d_P - front

   d_F - front to the bottom front radiation area

   d_L - front to the side front radiation area

   d_B - below the bottom (not regarding feet)
9. CE mark of conformity- The digits indicate the year of issue of the certificate
10. Product specifications and instructions
11. Waste electrical and electronic equipment
12. Type plate number
13. Product registration number

3.0 Safety

NB! To guarantee optimal performance and safety, Jøtul recommends that its stoves are fitted by a qualified installer (see www.jotul.com for a complete list of dealers).

Any modifications to the product by the distributor, installer or consumer may result in the product and safety features not functioning as intended. The same applies to the installation of accessories or optional extras not supplied by Jøtul. This may also be the case if parts that are essential to the functioning and safety of the fireplace have been disassembled or removed.

In all these cases, the manufacturer is not responsible or liable for the product and the right to make a complaint becomes null and void.

NB: Parts of the stove, in particular, the external surfaces, get hot during combustion! Exercise caution!

3.1 Fire Prevention Measures

There is a certain element of danger every time you use your fireplace. The following instructions must therefore be followed:

- The minimum safety distances when installing and using the fireplace are given in **fig. 1**.
- Ensure that furniture and other flammable materials are not too close to the fireplace. Flammable materials should not be placed within 900 mm of the fireplace.
- Allow the fire to burn out. Never extinguish the flames with water.
- The fireplace becomes hot when lit and may cause burns if touched.
- Only remove ash when the fireplace is cold. Ash can contain hot embers and should therefore be placed in a non-flammable container.
- Ash should be placed outdoors or be emptied in a place where it will not present a potential fire hazard.

In case of chimney fire:

- Close all hatches and vents.
- Keep the firebox door closed.
- Check the loft and cellar for smoke.
- Call the fire service.
- Before use after a fire an expert must check the fireplace and the chimney in order to ensure that it is fully functional.

Steel chimney

If a top-mounted steel chimney is used, fit an uninsulated pipe from the burn chamber to approx. 10 mm over the top grate. Make sure that the gasket is properly seated between the flue pipe and the smoke outlet. Then fit the steel chimney in accordance with the chimney supplier's installation instructions.

3.2 Glove

Use the protective glove when handling the product when it is hot.

3.3 Floor

Foundation

You need to make sure the foundation is suitable for a fireplace. See **"2.0 Technical Data"** for specified weight.

We recommend the removal of any flooring that is not attached to the foundation ("floating floors") beneath the installation.

Jøtul recommends that any flooring made of combustible material, such as linoleum, carpets, etc. should be removed from under the floor plate.

Requirements for protection of inflammable floors in front of the fireplace

The front plate must comply with national laws and regulations. Contact your local building authorities regarding restrictions and installation requirements.

3.4 Walls

Distance to walls made of combustible material - see **fig. 1a**

Distance to combustible wall protected by firewall: See **fig. 1b.**

The fireplace may be used with an uninsulated flue pipe provided the distances between the fireplace and walls made of combustible materials are as shown in **fig. 1a**. Alternative distances with shielded or insulated flue pipe are also displayed in fig. 1b.

NB: Place the product in such a way that it is possible to clean the stove, the flue pipe and the chimney passage.

Note! Ensure that furniture and other flammable materials are not too close to the fireplace. Flammable materials should not be placed within 900 mm of the fireplace.

NB: Make sure that furniture and other household items are not so close as to get dried up by the stove.

3.5 Ceiling

The fireplace can be fitted with the top edge of the hot air opening of the surround **at least 750 mm** below a ceiling of inflammable material.

JØTUL F 520 / JØTUL F 520 High Top

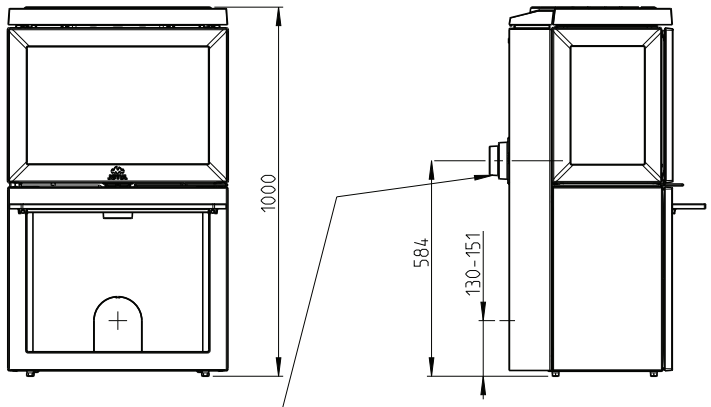

Hole in wall for outside air connection Ø80 / Ø100

Hole in floor for outside air connection Ø80 / Ø100

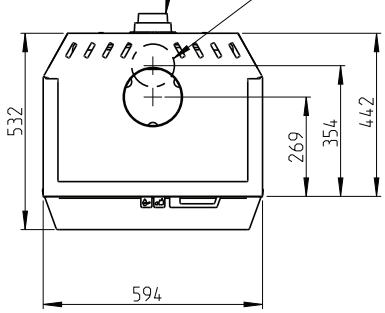

Minimum clearance from furniture/combustible materials

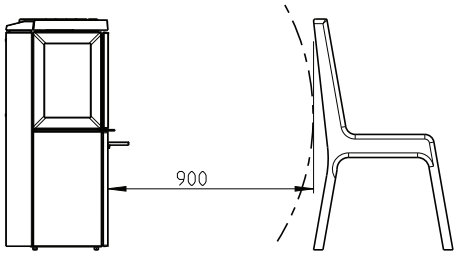

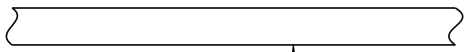

Minimum distance to ceiling 706

Rear outlet
Only for HT

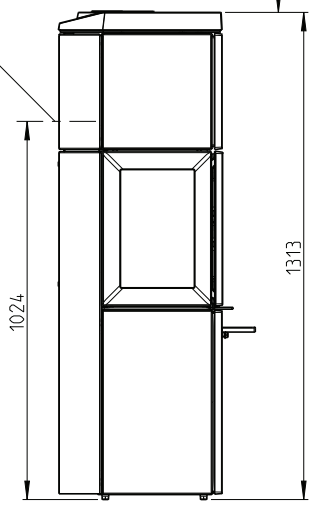

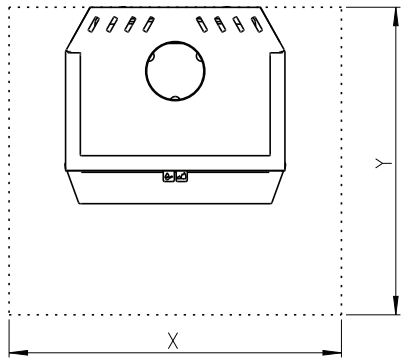

Min. dimensions for floor plate
X/Y = in compliance with national laws and regulations

900187-P06

Jøtul F 520 LB

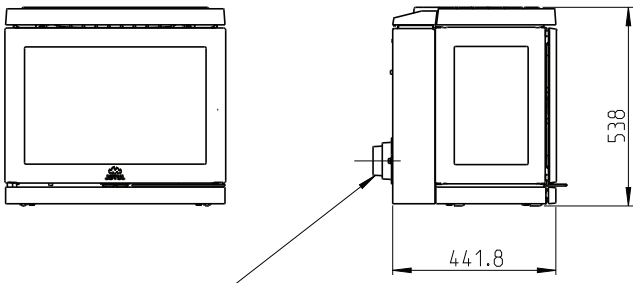

Hole in wall for outside air connection Ø80 / Ø100

Hole in floor/base for outside air connection Ø80 / Ø100

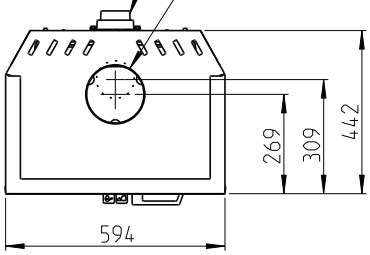

Min. dimensions of NON-combustible base

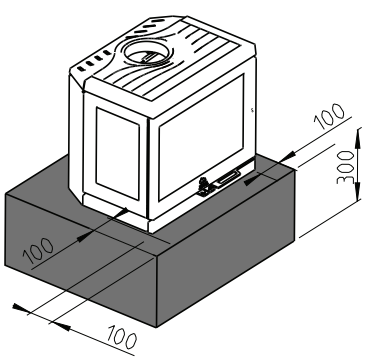

Min. dimensions with extended side / front

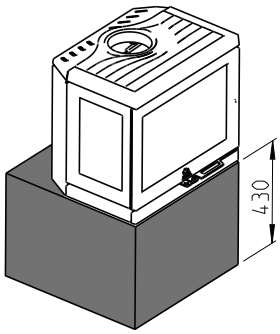

Min. dimensions of base

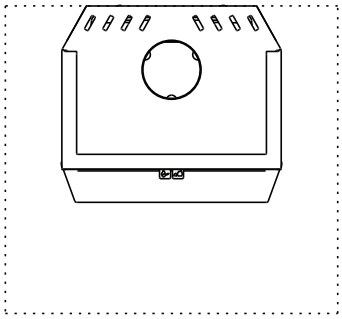

Min. dimensions for floor plate
X/Y = in compliance with national laws and regulations

Minimum clearance from furniture/combustible materials

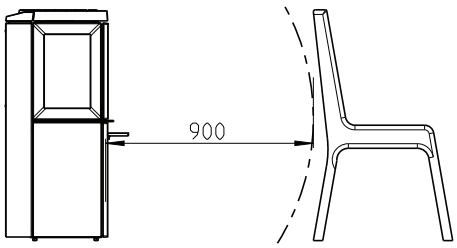

900187-P06

F 520 /F 520 LB / F 520 HT :
Minimum distance to combustible wall

With semi-insulated chimney/shielded flue pipe all the way down to the product

Combustible wall

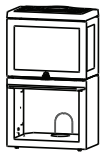

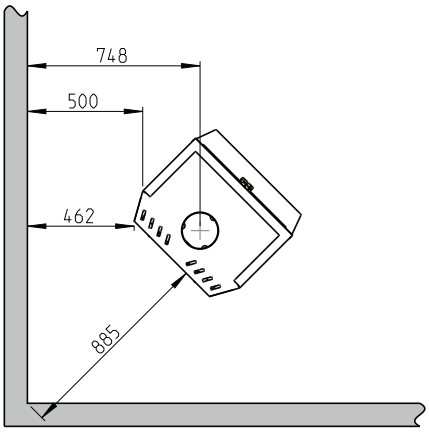

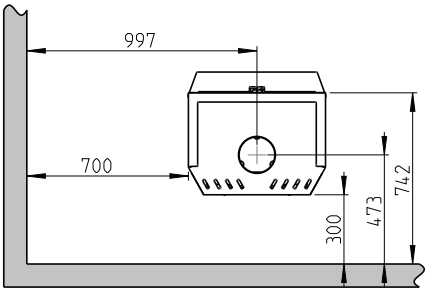

F 520 / F 520 LB / F 520 HT
With retrofitted cast iron side

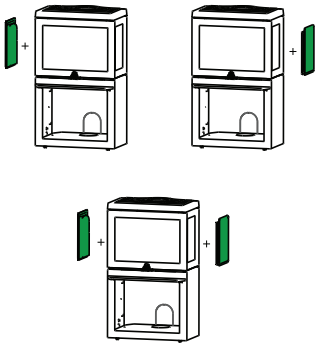

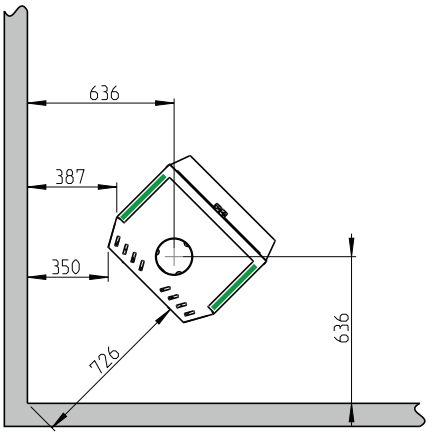

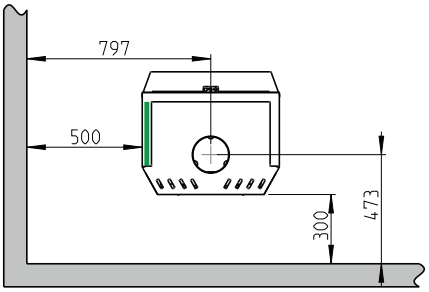

F 520 / F 520 LB / F 520 HT
- With retrofitted cast iron side and convection kit side
- With retrofitted convection kit rear

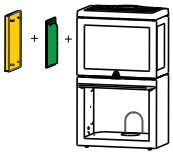

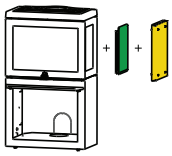

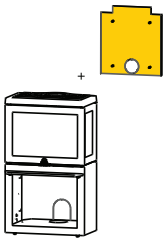

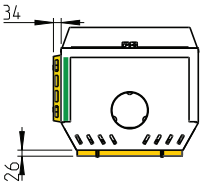

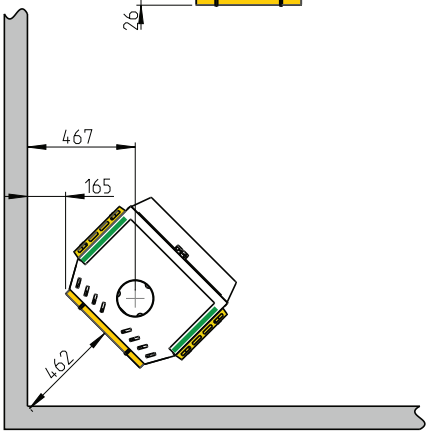

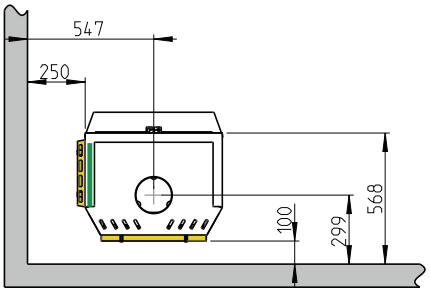

900187-P06

ENGLISH

F 520 / F 520 LB / F 520 HT: Minimum distance to combustible wall protected by approved fireproof wall

With semi-insulated chimney/shielded flue pipe all the way down to the product

Combustible wall

Firewall

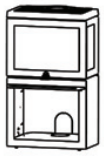

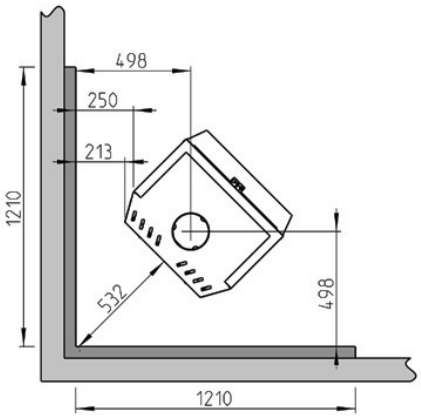

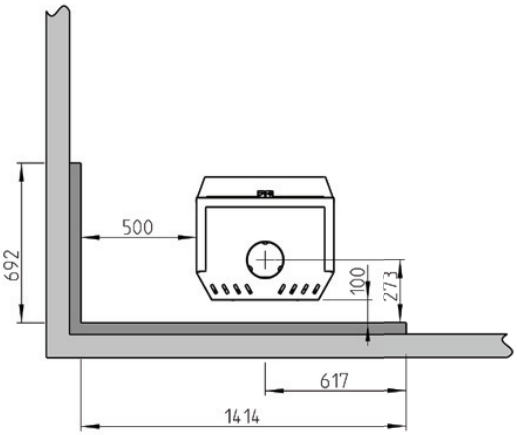

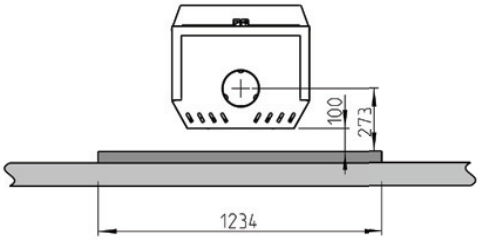

F 520 / F 520 LB / F 520 High Top:

With retrofitted cast iron side

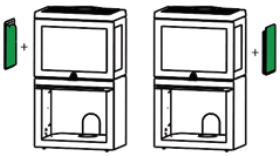

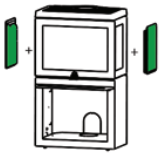

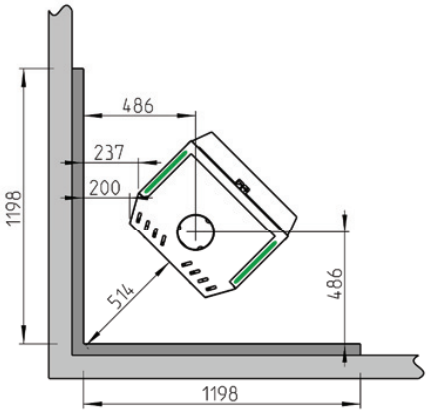

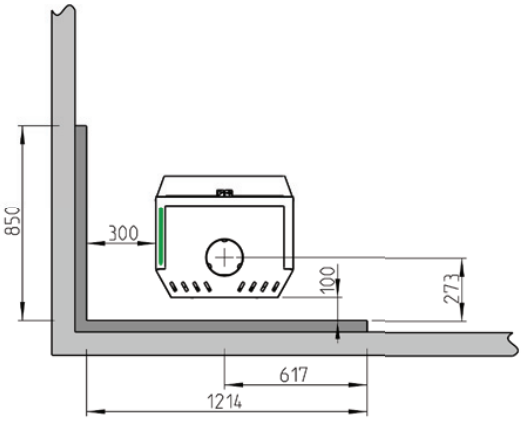

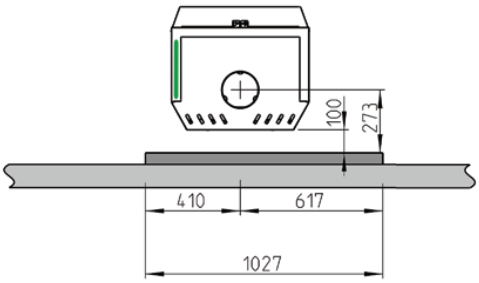

900187-P06

Fresh air supply

The air used for combustion in any well-insulated house needs to be replaced. This is particularly important in houses with mechanical ventilation. Such replacement air can be procured in several ways. The most important thing is to supply the air to the room where the stove is placed. Place the outside wall valve as close to the stove as possible and make sure that it can be closed when the stove is not in use.

For the fresh air supply connection, follow the national and local building regulations.

Extractor fans, when operating in the same room or space as the appliance, could cause problems.

Closed combustion system

Use the stove's closed combustion system if you live in recently built, airtight dwellings. Connect the external combustion air through a ventilation pipe through the wall or the floor.

Air supply

The amount of combustion air for Jøtul's products is approximately 20-40 m^3/h. The outside air connection may be fitted directly to the Jøtul F 520 through:

- the bottom/rear
- through a flexible supply hose from the outside/chimney (only if the chimney has its own duct for external air) and to the product's outside air connector.
-

Fig. 2A, through an outside wall

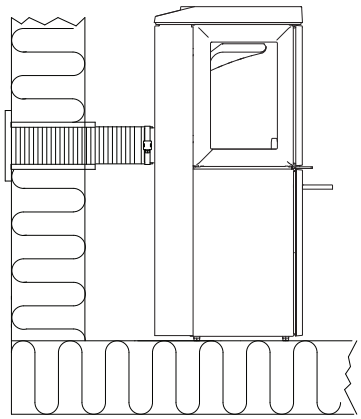

Fig. 2B, through the floor and ground plate

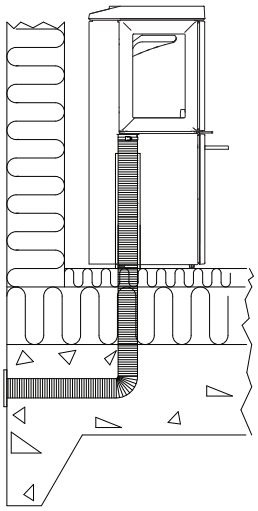

Fig. 2C, through the floor and basement

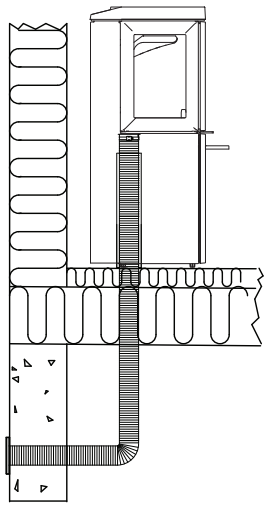

Fig. 2D, indirectly through an outside wall

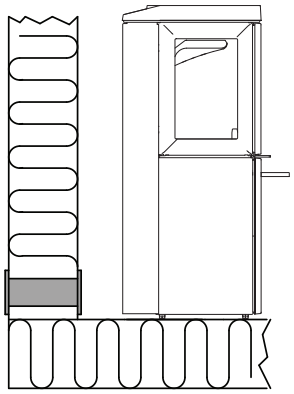

4.0 Installation

NB: Check that the fireplace is undamaged before installation begins.

NB: The product is heavy! Ensure you have help when positioning and installing it. Make sure the product does not topple over.

NB: Do not place anything on the top plate of the stove as this could cause permanent damage to the paint.

NB: Read the Installation and Operating instructions carefully before installing the fireplace!

- The stove must be installed in rooms with a good ventilation. A good ventilation is vital for the efficient operation of your stove.
- The appliance shall not be installed with ventilating systems which have pressure below -15 Pa.
- We recommend installing smoke detectors in the home.
- The distances specified in the manual only apply if you comply with the maximum amount of firewood. They only guarantee fire safety.
- There is no guarantee that the present building materials can withstand the temperature in relation to visual changes.
- Check that Building Regulations and any local by laws are followed during installation.

4.1 Prior to installation - Jøtul F 520

Fig. 3

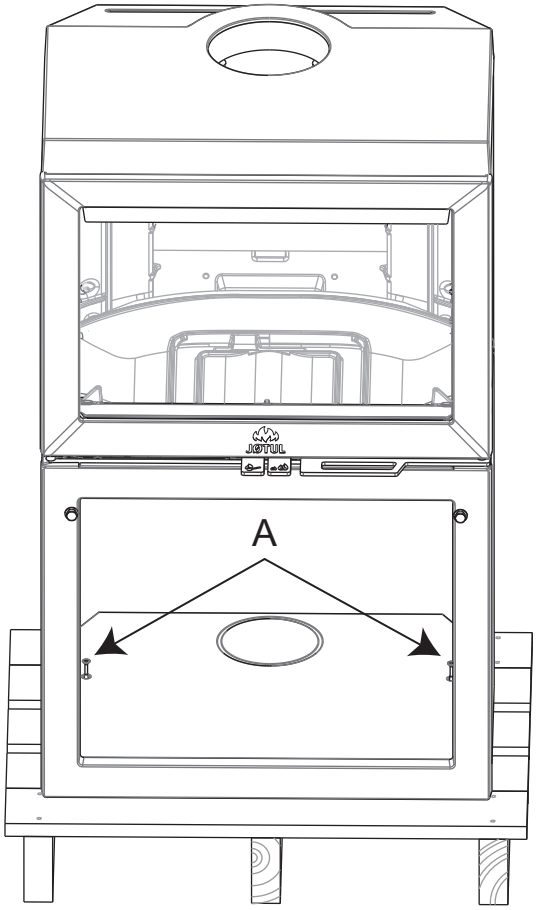

1. Remove the two transport screws **(A)** that fasten the stove to the wooden pallet.
2. Leave the stove standing on the transport pallet.
3. Check that the control lever **(B)** moves easily.

Fig. 4

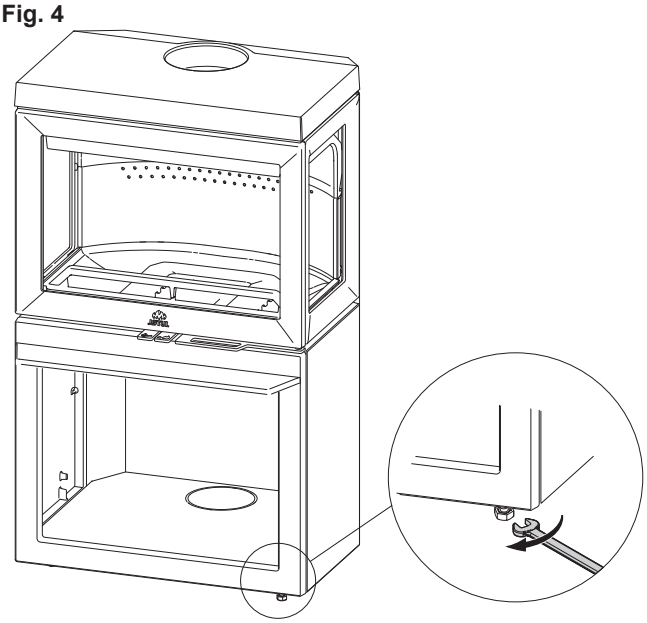

4. Lift the stove from the pallet.
5. Set up the stove and adjust using a cap wrench to a horizontal position with the 4 height adjustment screws

Approval label

Fig. 5

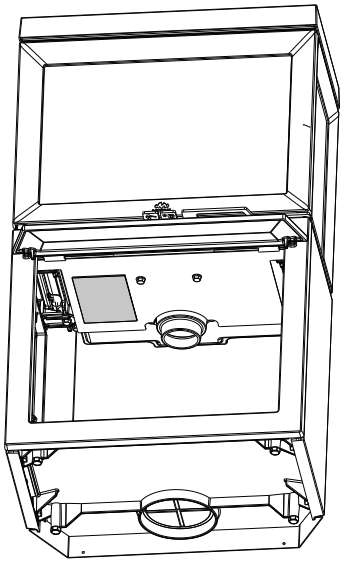

4.2 Outside air connection through the base

Through a rear outlet

Jøtul F 520 is delivered with air inlet mounted underneath the product. If needed, the air inlet may be mounted in the rear of the product.

Fig. 6

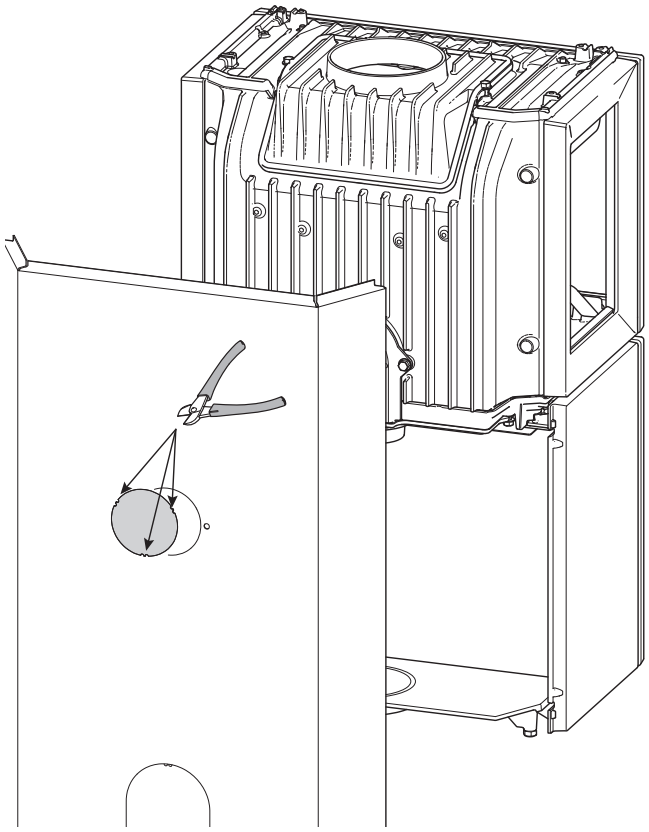

- Use a cutting pliar and cut along the knock-out holes.

Alternative through a rear outlet

Fig. 6b

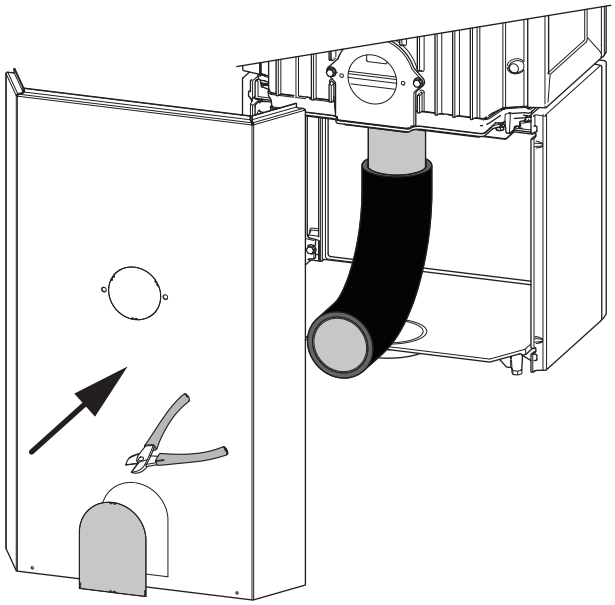

Fig. 7

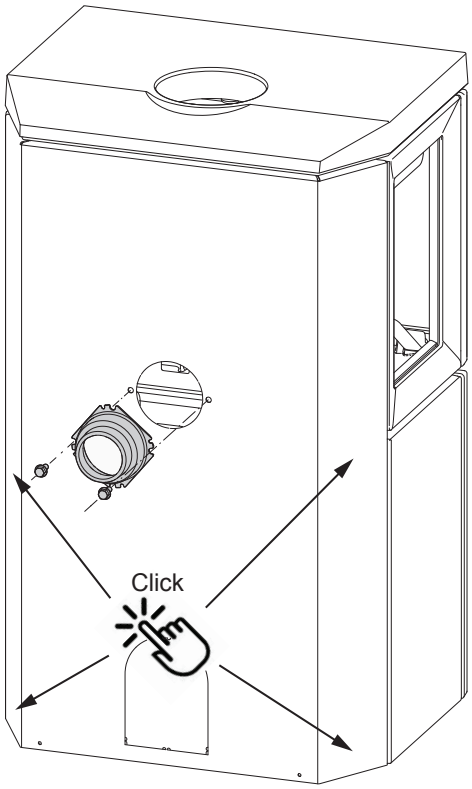

- Move the air intake connector from underneath the oven to the back of the oven
- For fastening Ø 80 / Ø100 fresh air intake tube (optional equipment – item no. 51047509 / 51012164), see the manual (item no. 10047508) accompanying the external air set. See the installation instructions that follow with the external air set. Attach the hose to the external air connector with a hose clip to avoid using joints. The external air hose insulation ends approx. **100 mm** below the burn chamber.

Fig. 8

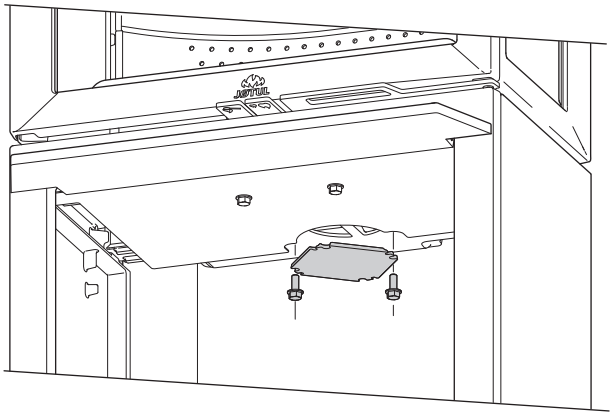

Then install the cover for outdoor air inlet underneath of the oven.

Through the floor

Fig. 9

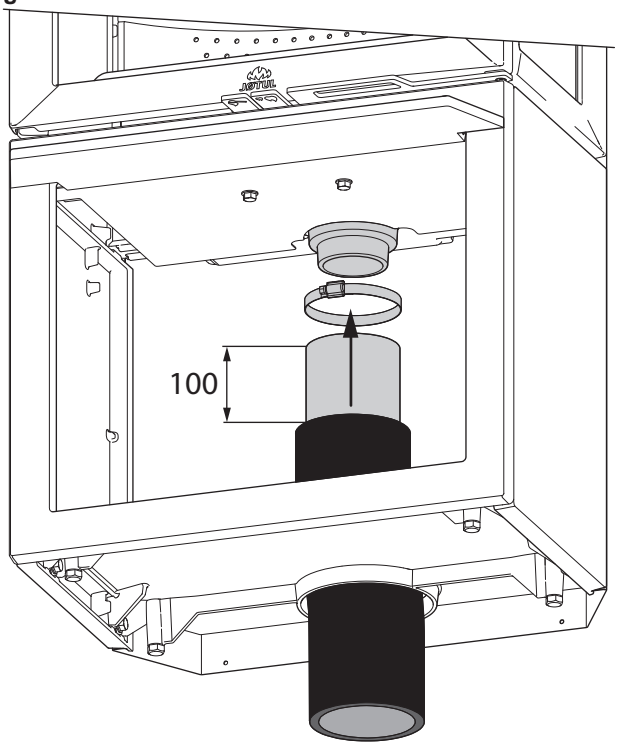

- Use a heavy mallet and strike hard in the middle of the knockout
- Pull a flexible hose through the floor and up to the air intake connector.
- Then attach the flexible hose to the air intake connector with a hose clamp

- For fastening Ø80 / Ø100 fresh air intake tube (optional equipment – item no. 51047509 / 51012164), see the manual (item no. 10047508) accompanying the external air set. See the installation instructions that follow with the external air set. Attach the hose to the external air connector with a hose clip to avoid using joints. The external air hose insulation ends approx. **100 mm** below the burn chamber.

4.3 Preparations – Jøtul F 520 LB

The base on which the Jøtul F 520 LB is installed must be made of non-combustible material and must be enclosed.

Without external air connection

Fig. LB 1

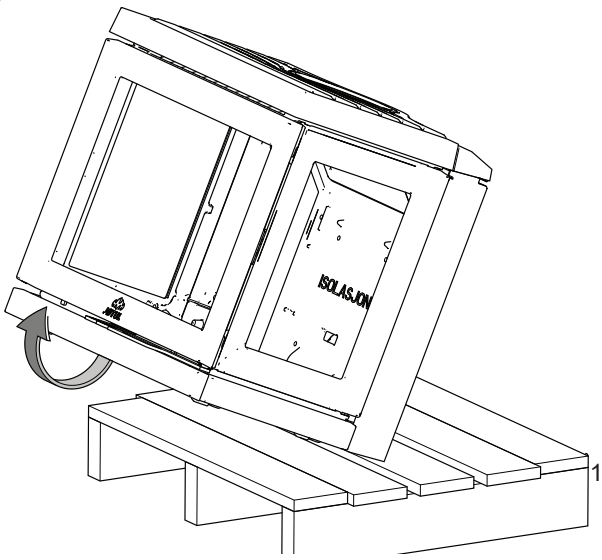

Fig. LB 2

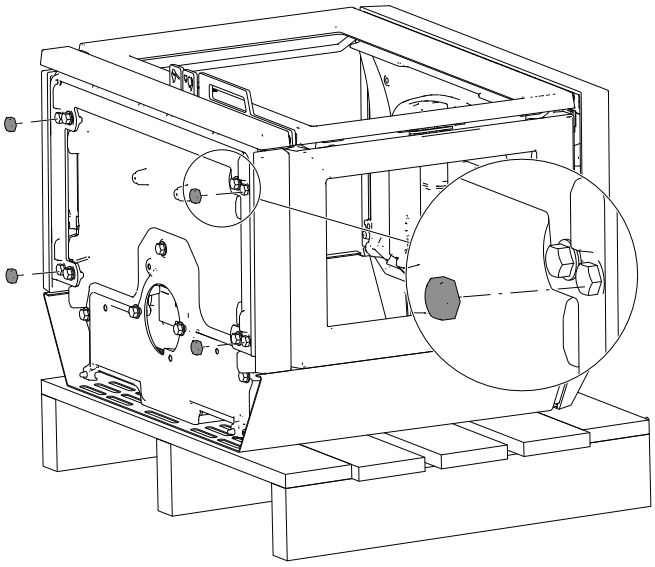

Fig. LB 3

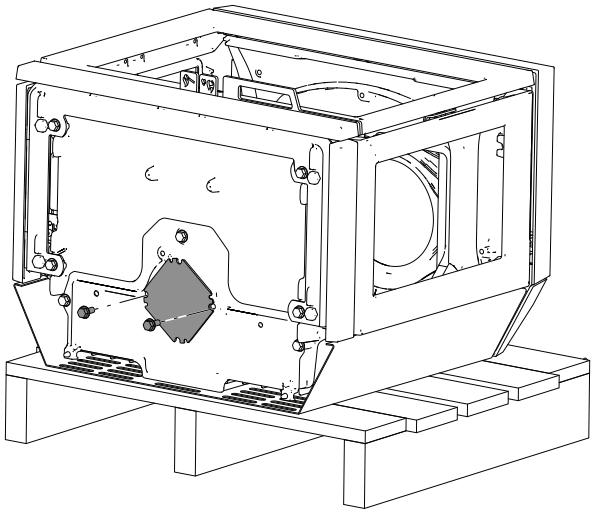

Fig. LB 4

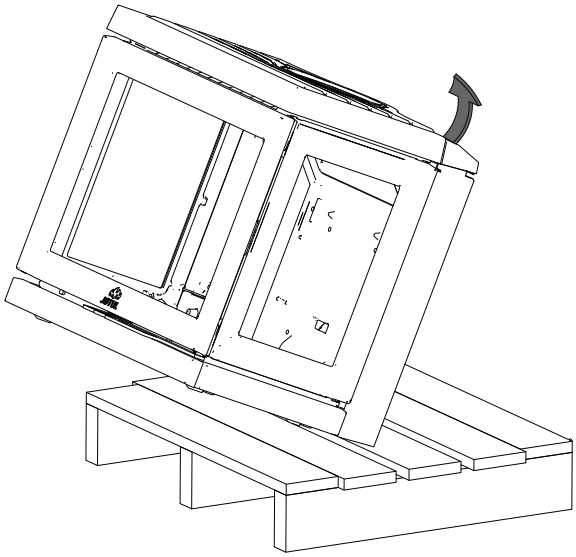

Fig. LB 5

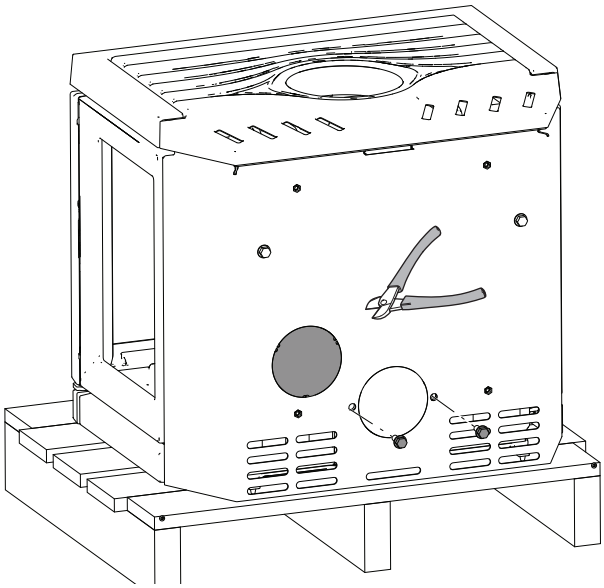

Rear external air connection

Fig. LB 6

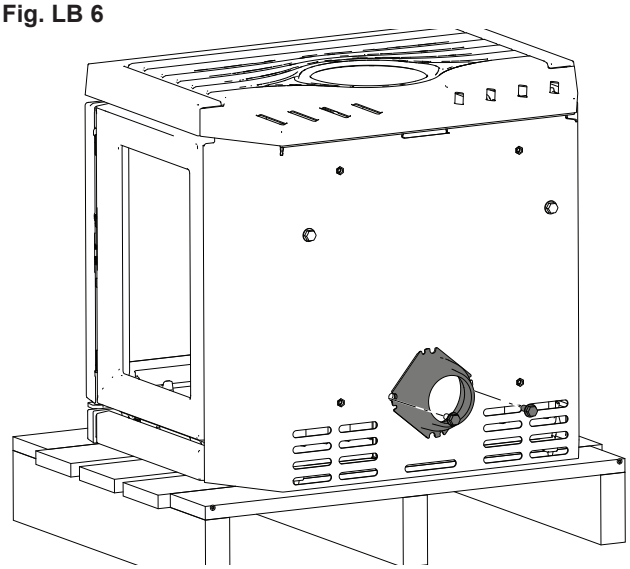

1. Follow the instructions from fig. LB 1 – fig. LB 6.

Bottom external air connection

Fig. LB 7

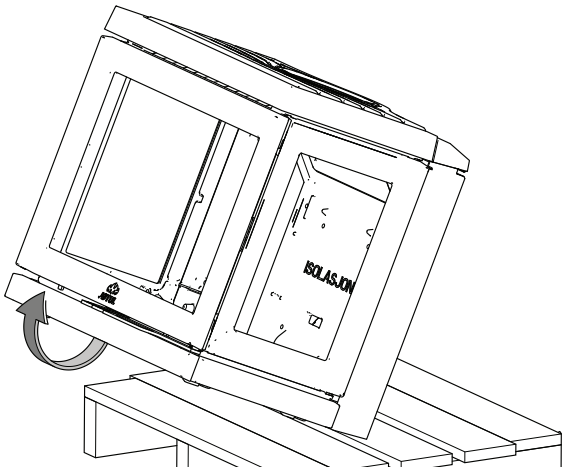

Fig. LB 8

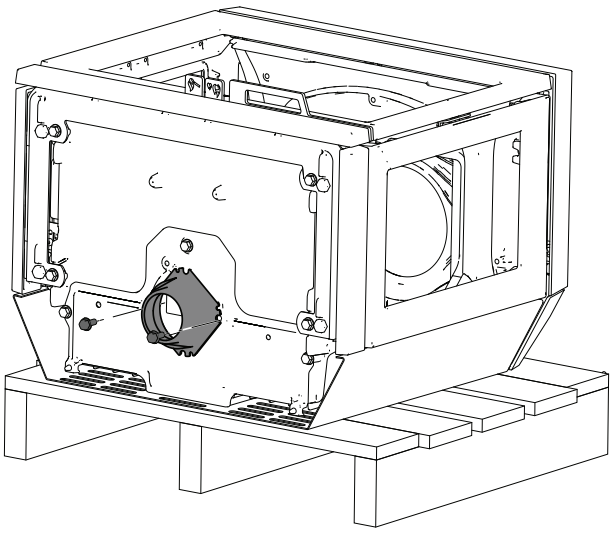

1. Attach studs as shown in fig. LB 2.

4.4 Chimney and flue pipe

- The fireplace must only be connected to a chimney and flue pipe approved for solid fuel fireplaces with flue gas temperatures as specified in **«2.0 Technical Data»**.
- Several solid fuel stoves can be connected to the same chimney system if the chimney cross section is adequate and the door is self-closing. See 7.3 Self-closing door.. **NB: Look into the applicable rules and regulations to find out what is permitted.** Even a good chimney can function poorly if it is used incorrectly.
- The cross-section of the chimney must be designed to fit the fireplace. Use **«2.0 Technical Data»** to calculate the correct chimney cross-section.
- The chimney must be connected in accordance with the installation instructions of the chimney supplier.
- Before a hole is made in the chimney, the product should be test-mounted in order to correctly mark the position of the fireplace and the hole in the chimney. See **fig. 1** for minimum dimensions.
- Make sure that the flue pipe rises all the way up to the chimney.
- With a rear outlet, use a flue pipe bend with a sweep hatch to allow sweeping.
- Please note that it is extremely important for connections to have a degree of flexibility. This is to prevent any movement in the installation leading to the formation of cracks.
- For recommended chimney draught, see **«2.0 Technical Data»**. For flue pipe dimension see **"2.0 Technical Data"**. **NB: The chimney's diameter must be at least just as big as the flue pipe.**
- When using a semi-insulated flue pipe (starter section), the part must at a minimum comply with class T 400-N1-D-Vm-L50050-G100. For installation requirements, see drawing.
- The function of the chimney and the flue pipe in terms of safety distances must be met. The chimney shall be proven according to EN 13384-2:2015+A1:2019 depending on the individual situation on site.

NB! The minimum recommended chimney length is 4 m from the flue pipe insert. If the draught is too strong, a flue pipe damper can be installed and used to reduce the draught.

If a flue damper is fitted it shall be of a type, which does not block the flue totally. The damper shall be easy to operate and incorporate an aperture within the blade, which in a continuous area occupies at least 20 cm2 or 3 % of the cross-sectional area of the blade if this is greater.
The position of the damper shall be recognizable from the setting of the device.
If a draught regulator is fitted the minimum cross sectional area requirement shall not be applicable but the device shall be easily accessible for cleaning.

Operation under different weather conditions

The effect of the wind on the chimney may have a significant impact on how the stove reacts under different gust loads. It may be necessary to adjust the air supply to achieve good combustion.

4.5 Fitting a flue pipe with a top outlet

The product is supplied from the factory with the smoke outlet fitted for the top outlet.

Fig. 10

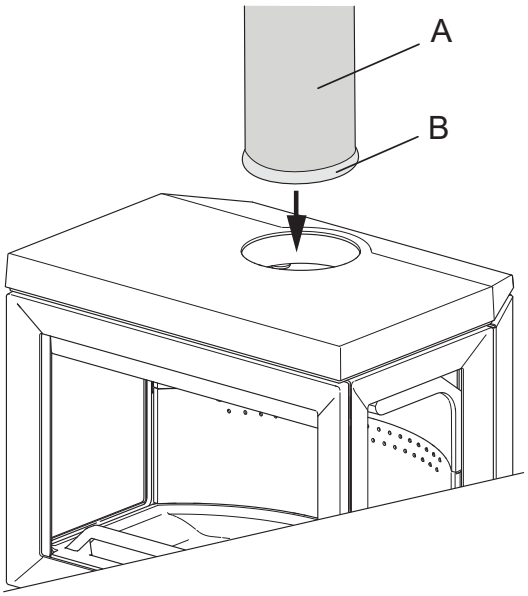

1. Thread the flue pipe **(A)** through the top plate and place it in the top smoke outlet.
2. Seal well with a gasket **(B)**.

4.6 Performance check

Always check the control handles once the product has been assembled. These should move easily and work in a satisfactory manner.

Fig. 11

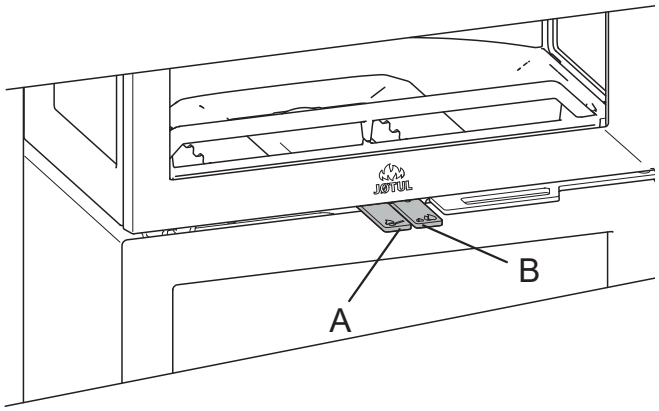

The Jøtul F 520 is equipped with the following operating options:

- Pull out the ignition vent **(A)** the air vent **(B)** automatically follows.

4.7 Mounting of ash lip

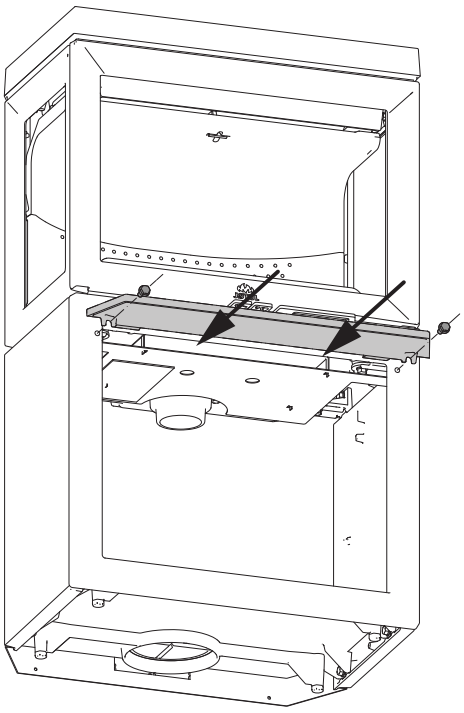

5.0 Daily use

Odours when using the fireplace for the first time

When the fireplace is used for the first time, it may emit an irritating gas which may smell slightly. This happens because the paint dries.The gas is not toxic but the room should be thoroughly ventilated. Let the fire burn with a high draught until all traces of the gas have disappeared and no smoke or odours can be detected.

Heating advice

NB: Logs that have been stored outdoors or in a cold room should be brought indoors 24 hours before use to bring them up to room temperature.

There are various ways of heating the stove but it is always important to be careful about what you put in the stove. See the section on **"Wood quality"**.

Important! An inadequate air supply can lead to poor combustion, high emissions and a lower level of efficiency.

Wood quality

By quality wood we mean most well-known types of wood such as birch, spruce and pine.

The logs should be dried so that the moisture content is no more than 20%.
To achieve this, the logs should be cut during the late winter. They should be split and stacked in a way that ensures good ventilation. The wood stacks should be covered to protect the logs from rain. The logs should be brought indoors during early autumn and stacked/stored for use in the coming winter.
Be especially careful never to use the following materials as fuel in your fireplace:

- Household rubbish, plastic bags, etc.
- Painted or impregnated timber (which is extremely toxic).
- Laminated wooden planks.
- Driftwood

These may harm the product and are also pollutants.

N.B: Never use petrol, paraffin, methylated spirit or similar liquids to light the fire. You may cause serious injury to yourself and damage to the product.

Kindling (finely split wood):

Length:	Max. 30 - 50 cm
Diameter:	6-10 cm
Quantity required each time:	3 pieces (0,6 - 0,8 kg) and 10 - 12 pieces with a total weight about 1 kg

Wood (split wood):

Recommended length:	30 - 50 cm
Quantity required each time:	2 or 3 logs weighing 0.7 kg each, i.e. 1.5-2.0 kg each time
Interval for adding wood:	Approx. every 50 minutes
Quantity required each time:	2 - 3
Max. each time:	2,3 kg

Nominal heat output is achieved when the air vent is open approx. 40% - 70%, and the ignition vent is open approx. 0% - 50%.

Initial lighting

- Open the air vent and ignition vent by pulling the handles all the way out. (Use a glove or something similar to protect your hand in case the handles are hot.).

Fig. 34

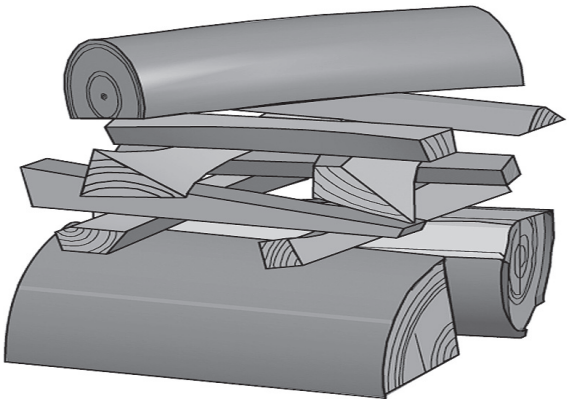

- Place two logs at the bottom of the burn chamber and pile the kindling in layers.
- Finally, place a medium-sized log on the top of the pile.
- Place 2 or 3 briquettes or kindling sticks under the top layer of kindling and light the fire. **N.B: The maximum height of the pile of the wood should be just below the horizontal holes. The holes must not be covered.**
- You can then regulate the rate of combustion to give the heat you want by adjusting the air vent **(fig. 11)**.
- Check that the afterburning (secondary combustion) starts. This is best indicated by yellow, flickering flames in front of the holes under the baffle.
- If the air flow is normal you will be able to shut the door and the fire will take care of itself.

Adding firewood

Stoke the stove frequently but only add small amounts of fuel at a time. If the stove is filled too full, the heat created may cause extreme stress in the chimney. Add fuel to the fire in moderation. Avoid smouldering fires as this produces the most pollution. The fire is best when it is burning well and the smoke from the chimney is almost invisible.

Stacking wood

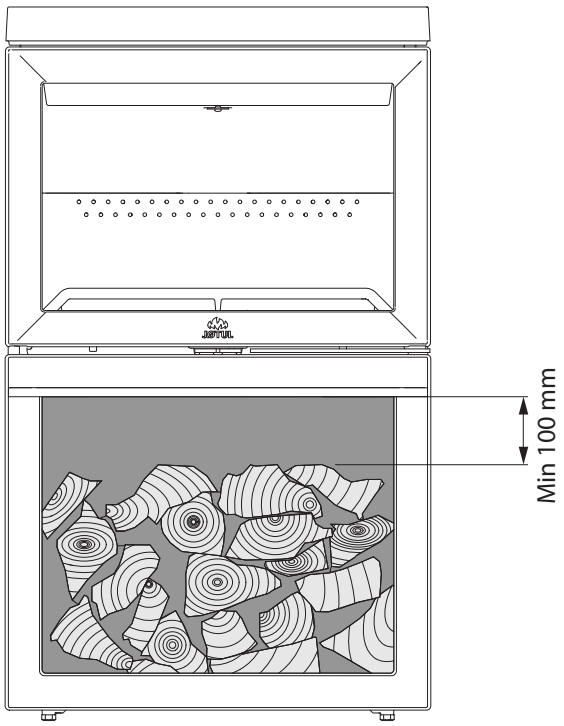

- The wood must not be stacked higher than 100 mm from the bottom of the burn chamber.

5.1 Danger of overheating

The fireplace must never be used in a manner that causes overheating

Overheating occurs when there is too much fuel and/or too much air so that too much heat develops. A sure sign of overheating is when parts of the fireplace glow red. If this happens, reduce the air vent opening immediately.

Seek professional advice if you suspect that the chimney is not drawing properly (too much/too little draught). For further information, see ***«4.0 Installation» (Chimney and flue pipe).***

5.2 Ash removal

- Only remove ash when the fireplace is cold.

1. Use a scoop or similar to remove the ash through the door.

Always leave some ash as a protective layer on the bottom of the fireplace.

5.3 General notes

PLEASE NOTE! Parts of the wood-burning stove, especially the outer surfaces, become hot during use. Due care should be exercised.

- Wear a glove when handling the stove
- Never empty ashes into a flammable container. Ashes can contain glowing embers long after you finish operating the stove
- Keep the combustion chamber closed except during

ignition, refuelling and removal of residue material to prevent fume spillage
- Keep the air intake and output holes free from any accidental blokage while the stove is in use
- When the stove is not in use you can close the dampers to avoid a draught through the stove
- If the stove has not been used for some time, you should check the flue passageways for potential blockages before relighting
- We advise you strongly not to use the stove over night. The stove is not suited for this purpose
- NOTE: Never place flammable material in the radiation zone of the stove!

6.0 Maintenance

6.1 Cleaning the glass

The product is equipped with an air wash for the glass. Air is sucked in through the air vent on the top of the product and down along the inside of the glass.

However, some soot will always stick to the glass, but the quantity will depend on the local draught conditions and adjustment of the air vent. Most of the soot layer will normally be burned off when the air vent is opened all the way and a fire is burning briskly in the fireplace.

Good advice! For normal cleaning, moisten a paper towel with warm water and add some ash from the burn chamber. Rub it over the glass and then clean the glass with clean water. Dry well. If it is necessary to clean the glass more thoroughly we recommend using a glass cleaner *(follow the instructions on the bottle).*

6.2 Cleaning and soot removal

Soot deposits may build up on the internal surfaces of the fireplace during use. Soot is a good insulator and will therefore reduce the fireplace's heat output. If soot deposits accumulate when using the product, they can easily be removed by using a soot remover.
In order to prevent a water and tar layer from forming in the fireplace, you should regularly allow the fire to burn hot in order to remove the layer. An annual internal cleaning is necessary to get the best heating effect from your product. It is a good idea to do this when cleaning the chimney and flue pipes.

6.3 Sweeping flue pipes to the chimney

Flue pipes must be swept through the flue pipe sweeping hatch or through the door opening. The baffle and exhaust deflector must be removed first.

6.4 Inspection of the fireplace

Jøtul recommends that you carefully inspect your fireplace yourself after it has been swept/cleaned. Check all visible surfaces for cracks. Also check that all joints are sealed and that the gaskets are in the correct position. Any gaskets showing signs of wear or deformation must be replaced.

Thoroughly clean the gasket grooves, apply ceramic glue (available from your local Jøtul dealer) and press the gasket well into place. The joint will dry quickly.

6.5 Exterior maintenance

Painted products may change colour after several years' usage. The surface should be cleaned and brushed free of any loose particles before new paint is applied.

Enamelled products must only be cleaned with a clean, dry cloth. Do not use water and soap. Any stains can be removed with a cleaning fluid *(oven cleaner etc.).*

7.0 Servicing

Warning! Any unauthorised changes to the product are illegal! Only original spare parts may be used!

7.1 Service/replacing parts in the burn chamber

NB: Use tools with great care! The vermiculite plates may be damaged if treated roughly.

Fig. 14

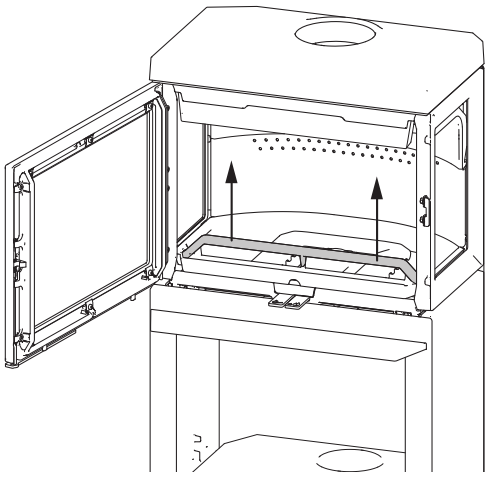

1. First remove the log retainer

Fig. 15

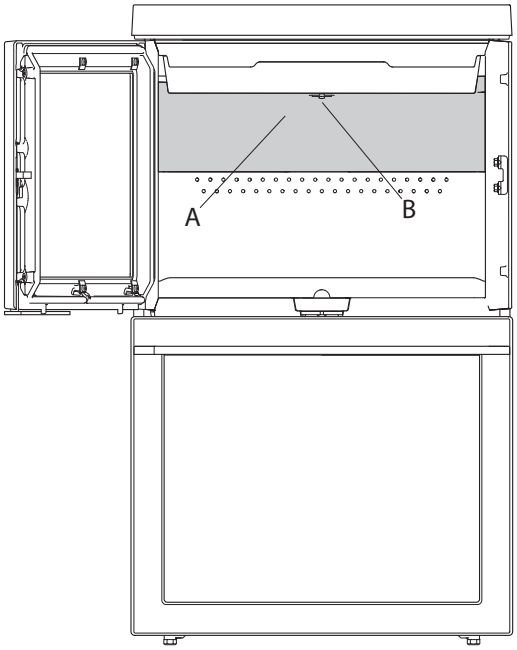

2. First lift the baffle **(A)** up. Turn the key **(B)** 90° and then remove the key. Pull the back edge of the baffle down.

Fig. 16

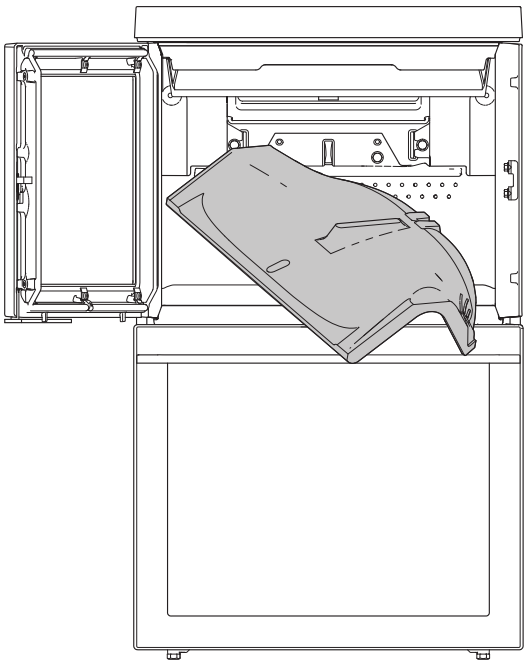

3. Turn one corner towards you and pull it out sideways.

Fig. 17

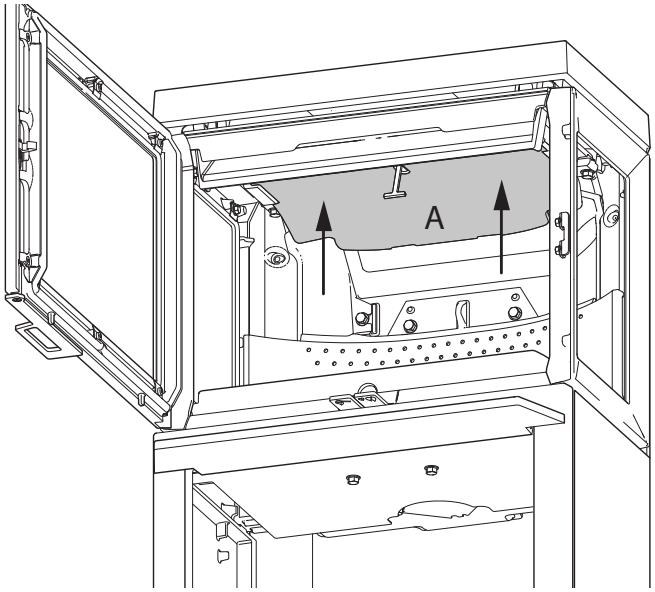

4. Then remove the exhaust deflector **(A)** by raising it slightly to begin with. Then push the exhaust deflector backwards.

Fig. 18

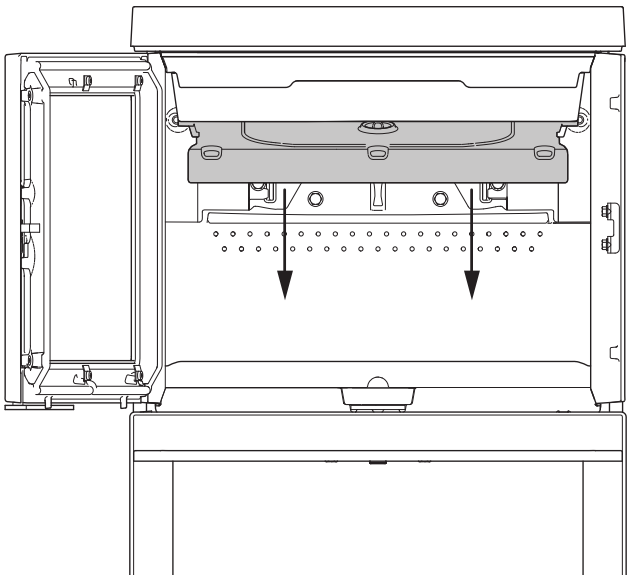

5. Lower the exhaust deflector and lift it out.
6. When refitting, follow the same procedure in reverse order.

7.2 Replacing the air duct and inner bottom

Fig. 19

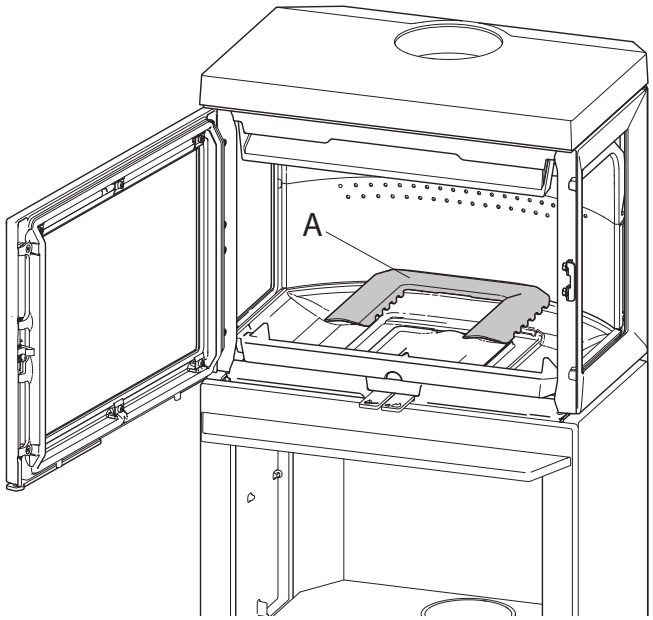

1. Lift the air duct **(A)** up and remove it.

Fig. 20

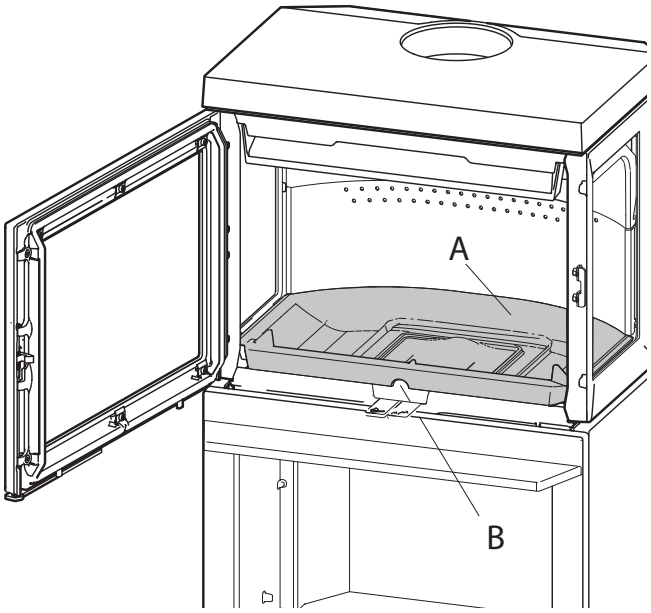

2. Take hold of the hole **(B)** at the front edge of the inner bottom **(A)** and lift it up.

Fig. 21

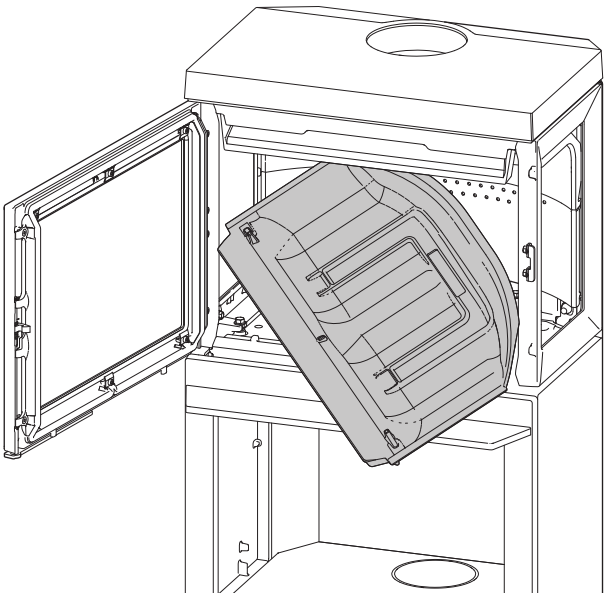

3. Turn one corner towards you and pull the inner bottom out.
4. When refitting, follow the same procedure in reverse order.

7.3 Self-closing door

By making this change, you make the door self-closing.

Fig. 22

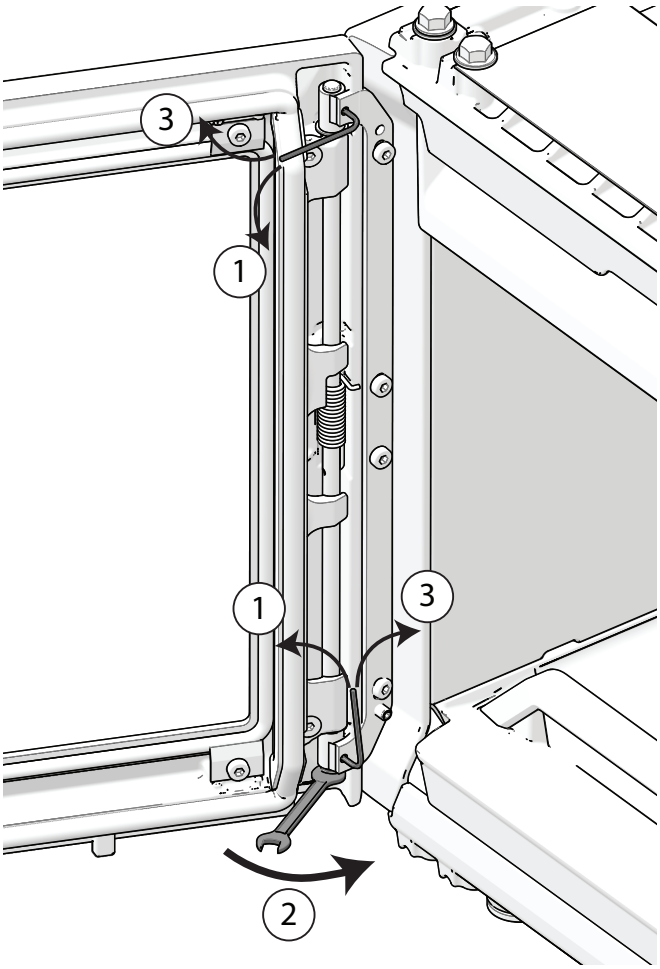

1. Loosen the two Allen screws.
2. Tighten the screw on the underside.
3. Tighten the Allen screw again.

NB! This operation must be preformed several times to achieve the desired effect.

8.0 Operational problems - troubleshooting

Poor draught

Check the length of the chimney and that it complies with national laws and regulations. (See also **«2.0 Technical data»**). Make sure that the minimum cross section on the chimney is according to **«2.0 Technical data»** in the installation manual. Make sure that there is not anything preventing the smoke gasses from escaping: branches, trees, etc.
Upon suspicion of excessive/poor draught in the chimney, seek professional help for measurement and adjustment.

The fire extinguishes after a while

- Make sure that the firewood is sufficiently dry.
- Find out whether there is negative pressure in the house, close mechanical fans and open a window close to the fireplace.
- Check that the air vent is open.
- Check that the flue outlet is not clogged by soot.

Unusual amount of soot accumulates on the glass

Some soot will always stick to the glass, but the quantity depends on:
- Moisture in the fuel.
- The local draught conditions.
- Air vent opening.

Most of the soot will normally burn off when the air vent is opened all the way and a fire is burning briskly in the fireplace. **(See «6.1 Cleaning the glass».)**

9.0 Optional extras

9.1 Cover for outside air through the base

Item no. 51049688

9.2 Fresh air intake tube Ø80

Item no. 51047509

9.3 Fresh air intake tube Ø100

Item no. 51012164

9.4 Jøtul F 520 High Top

Item no. 51053360

9.5 Heat storage system

Item no. 10026701

9.6 Door lock, complete, left

For right-hinged door

Item no. 50045754

9.7 Jøtul F 520 Conv Shield Rear

Item no. 50066107

9.8 Jøtul F 520 HT Conv Shield Rear

Item no. 50066122

9.9 Jøtul F 520 / F 620 Cast Iron side Left BP

Item no. 51063409

9.10 Jøtul F 520 / F 620 Cast Iron side Right BP

Item no. 51063410

9.11 Jøtul F 520 / F 620 Convection kit side FR/FL (same no. both sides)

Item no. 50063453

10.0 Recycling

10.1 Recycling packaging

Your fireplace is delivered with the following packaging:

- A wooden pallet that can be cut up and burned in the fireplace.
- Cardboard packaging that should be taken to a local recycling facility.
- Plastic bags that should be taken to a local recycling facility.

10.2 Recycling the fireplace

The fireplace is made of:

- Metal that should be taken to a local recycling facility.
- Glass that should be disposed of as hazardous waste. The glass in the fireplace must not be placed in a regular source segregation container.
- Vermiculite burn plates that can be disposed of in regular waste containers.

11.0 Guarantee terms

1. Our guarantee covers:

Jøtul AS guarantees that the external cast-iron parts are free from defects in materials or manufacturing at the time of purchase. You may extend the guarantee on the external cast-iron parts to 25 years from the date of delivery by registering the product on jotul.com, and print out the extended guarantee card within three months of purchase. We recommend that the guarantee card be kept together with the receipt. Jøtul AS also guarantees that steel plate parts are free from defects in materials or manufacturing at the time of purchase for a period of 5 years from the date of delivery.

The guarantee applies on the condition that the stove has been installed by a qualified installer in accordance with applicable laws and regulations and Jøtul's installation and operating instructions. Repaired products and replacement items are guaranteed within the original guarantee period.

2. The guarantee does not cover:

2.1. Damage to consumables such as burn plates, fire grates, flue baffles, gaskets and similar as these deteriorate over time due to normal wear and tear.
2.2. Damage caused as a result of improper maintenance, overheating, use of unsuitable fuel (e.g of unsuitable fuel are, but not limited to driftwood, impregnated wood, plank offcuts, chipboard) or too moist / wet wood.
2.3. Installation of optional extras for the purpose of rectifying local draught conditions, air supply or other circumstances beyond Jøtul's control.
2.4. Cases involving alterations / modifications to the fireplace without Jøtul's consent or the use of non-original parts.
2.5. Damage caused during storage at a distributor, transport from a distributor or during installation.
2.6. Products sold by unauthorized sellers in areas where Jøtul operates a selective distribution system.
2.7. Associated cost (e.g.but not limited to, transport, manpower, travel) or indirect damages.

Pellets stoves, glass, stone, concrete, enamel and paint finish (e.g. but not limited to chipping, cracking, bubbling or discolouration and crazing) are applicable to the national legislation governing the sale of consumer goods. This guarantee is valid for purchases made within the territory of the European Economic Area. All guarantee inquiries must be addressed to your local authorized Jøtul dealer within a reasonable amount of time, which shall not be later than 14 days from the date on which the fault or defect first became apparent. See list of importers and dealers on our web site www.jotul.com.

If Jøtul is unable to meet the obligations outlined in the above guarantee terms, Jøtul will offer a replacement product with a similar heating capacity free of charge.

Jøtul reserve the right to decline of any replacement of parts or service in the event that the guarantee is not registrated online. This guarantee does not affect any rights under applicable national legislation governing the sale of consumer goods. The national complaint right applies from the purchase date and only in exchange for a receipt / serial number.

DEUTSCH

DE - Montage- und Gebraucsanleitung

Inhalt

2.0 Technische Daten.....25

3.0 Sicherheit.....29

4.0 Installation.....35

5.0 Tägliche Nutzung.....40

6.0 Pflege.....42

7.0 Instandhaltung.....42

8.0 Betriebsstörungen - Fehlersuche.....45

9.0 Zusatzausstattung.....45

10.0 Recycling.....46

11.0 Garantiebedingungen.....46

2.0 Technische Daten

Installation

- Der Hauseigentümer trägt die Verantwortung dafür, dass die Installation und Montage in Übereinstimmung mit den nationalen, europäischen und örtlichen Bauvorschriften sowie den in dieser Montage- und Bedienungsanleitung enthaltenen Informationen erfolgt
- Die Installation einer neuen Feuerstelle muss den örtlichen Behörden mitgeteilt werden. Außerdem besteht die Verpflichtung, die Installation von einem örtlichen Schornsteinfeger untersuchen und genehmigen zu lassen
- Um die optimale Funktion und Sicherheit der Installation sicher zu stellen, empfehlen wir die Ausführung der Installation durch einen professionellen Monteur. Unser Jøtul-Fachhändler kann Ihnen einen Monteur in Ihrer Nähe empfehlen. Informationen über unsere Scan Fachhändler erhalten Sie unter www.jotul.de

Sicherheit

Alle vom Händler, Installateur oder Benutzer am Produkt vorgenommenen Änderungen können dazu führen, dass das Produkt und die Sicherheitsfunktionen nicht wie vorgesehen funktionieren. Gleiches gilt für die Montage von Zubehör bzw. Zusatzausstattungen, die nicht von Jøtul AS geliefert wurden. Funktionsstörungen können auch auftreten, wenn für den Betrieb und die Sicherheit des Ofens erforderliche Teile demontiert oder entfernt werden.

Der Kaminofen wird in Übereinstimmung mit der Typenzulassung des Produkts hergestellt, in der die Montage- und Bedienungsanleitung des Produkts enthalten ist. Lesen Sie die allgemeine Bedienungsanleitung sorgfältig durch. Sie sind für die Mehrfachbelegung geeignet.

Die Leistungserklärung finden Sie auf www.jotul.de

Technische Daten

Getestet gemäß EN 16510			
	Klassifizierung des Geräts	Type BF	
P_{nom}	Nennwärmeleistung	7,5	kW
η_{nom}	Wirkungsgrad bei Nennwärmeleistung	77	%
η_s	Raumheizungs-Jahresnutzungsgrad bei Nennwärmeleistung	67	%
EEI	Energieeffizienz-Index	102	
	Energieeffizienz-Klasse	A	
	Brennstoff	Holz*	
	Max. Holzlänge	500	mm
	Brennstoffverbrauch	2,3	kg/h
	Befeuerungsmenge	1,7	kg
	Befeuerungsmenge, Max.	2,5	kg
CO_{nom}	CO emission bei 13% O_2 bei Nennwärmeleistung	0,079	%
		988	mg/Nm^3
NO_{xnom}	NO_x Emission bei 13% O_2 bei Nennwärmeleistung	49	mg/Nm^3
OGC_{nom}	OGC Emission bei 13% O_2 bei Nennwärmeleistung	72	mg/Nm^3
PM_{nom}	Staub Emission bei 13% O_2 bei Nennwärmeleistung	13	mg/Nm^3
p_{nom}	Unterdruck bei Nennwärmeleistung	13	Pa
	Empfohlener Unterdruck im Anschlußstutzen	18-20	Pa
	Verbrennungsluftbedarf	21,6	m^3/h
T_{snom}	Schornsteintemperatur bei Nennwärmeleistung	370	°C
T class	Schornsteinbezeichnung	T400 G	
$Ø_{f.g\ nom}$	Abgasmassenstrom bei Nennwärmeleistung	7,3	g/sec
V_h	Statischer Luftverlust	NPD	m^3/h
	Leckage vor der Prüfung bei einem Prüfdruck von 5 Pa (1013 mbar, 27 °C)	3,18	Nm^3/h
	Leckage vor der Prüfung bei einem Prüfdruck von10 Pa (1013 mbar, 27 °C)	4,28	Nm^3/h
	Leckage vor der Prüfung bei einem Prüfdruck von 15 Pa (1013 mbar, 27 °C)	6,73	Nm^3/h
CON/INT	Dauerbetrieb (CON)/Intervallbetrieb (INT)	INT**	
	Brandschutzklasse	A1	
E, f	Versorgungsspannung, Frequenz	-	V

* Verwenden Sie nur empfohlene Brennstoffe – Bezeichnung I.

** Als periodischer Betrieb wird hier der normale Gebrauch eines Kaminofens bezeichnet, d.h. legen Sie mehr Brennstoff nach, wenn das Feuer bis auf die Glut abgebrannt ist.

Technische Daten

Grundlegende technische Daten F 520 / F 520 HT / F 520 LB			
	Material	Edelstahl Gusseisen Keramischer Stein/ Vermiculite Glas	
	Oberflächenbehandlung	Senotherm	
	Rauchabzug	Oben / Oben&hinten / Oben	
d_{out}	Anschlußstutzen (für Rauchrohr außen) Innendurchmesser	150	mm
	Frischluftstutzen-Außendurchmesser	80/100	mm
L	Hauptabmessungen (Tiefe)	532/532/442	mm
H	Hauptabmessungen (Höche)	1000/1319/538	mm
W	Hauptabmessungen (Breite)	594	mm
m	Gewicht	170/201/133	kg
m_{chim}	Maximale Belastung eines Schornsteins, die der Ofen tragen darf	120	kg

Mindestabstände zu brennbaren Materialien			
d_R	Rückwand (Unisoliertes/isoliertes Rauchrohr und zusätzliche Hitzeschutzplatte)	300/100	mm
d_S	Seitenwände	700	mm
d_C	Decke	750	mm
d_P	Strahlungsbereich	900	mm
d_F	Strahlungsbereich zum Boden	0	mm
d_L	Seitliche Strahlung	0	mm
d_B	Boden ohne Füße	0	mm
d_{non}	Mindestabstände zu nicht brennbaren Wänden	50	mm
	Ecke	565	mm
	Der Code für das isolierte Rauchrohr	T400-N1-D-Vm-L50050-G100	

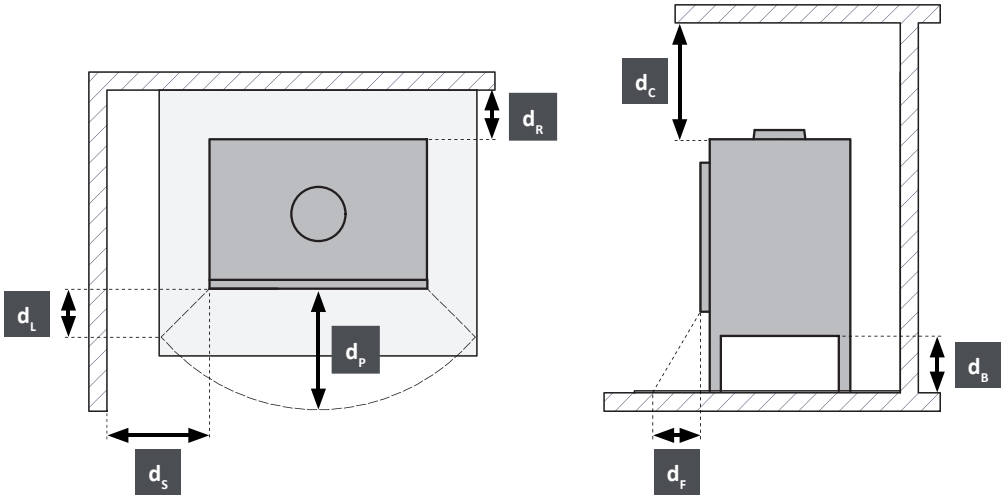

Typenschild

Alle Jøtul Kaminöfen sind mit einem Typenschild ausgestattet, das die Überprüfungsstandards sowie den Abstand zu brennbaren Materialien angibt.

Das Typenschild befindet sich auf der Rückseite des Kaminofens.

Geben Sie beim Kontakt mit Ihrem Händler oder Jøtul stets die Seriennummer an.

Typenschild

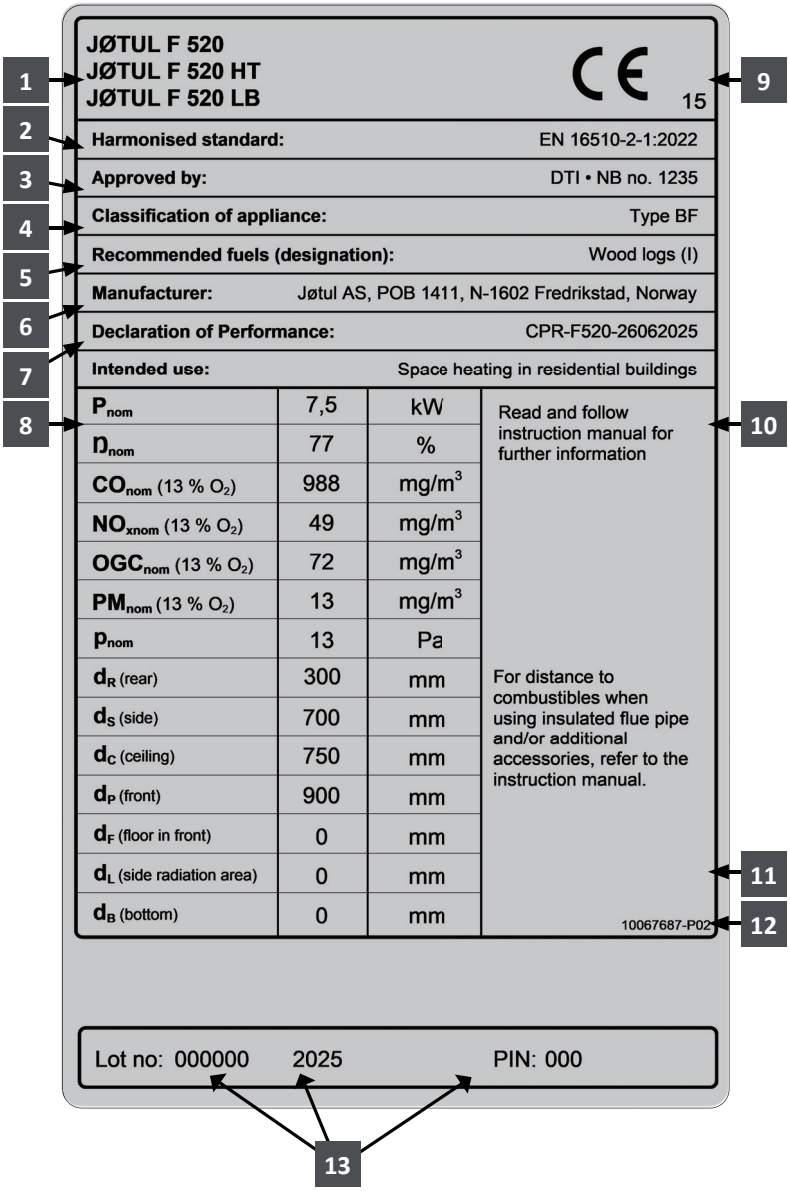

TYPENSCHILD ERKLÄRUNG

1. Typ und/oder Modellnummer oder Bezeichnung
2. Gültige Normen
3. Name prüfstätte / Zertifizierungsnummer
4. Produktklassifizierung
5. Empfohlene Brennstoffe
6. Herstellername oder eingetragene Marke
7. DOP Dokumentnummer
8. Wertetabelle:

P_{nom} - Nennwärmeleistung

N_{nom} - Wirkungsgrad bei Nennwärmeleistung

CO_{nom} - CO Emission bei 13 % O_2 bei Nennwärmeleistung

NO_{xnom} - NO_x Emission bei 13 % O_2 bei Nennwärmeleistung

OGC_{nom} - OGC Emission bei 13 % O_2 bei Nennwärmeleistung

PM_{nom} - Staub Emission bei 13 % O_2 bei Nennwärmeleistung

p_{nom} - Unterdruck bei Nennwärmeleistung

Mindestabstände zu brennbaren Materialien:

d_R - Rückwand

d_S - Seitenwände

d_C - Decke

d_P - Strahlungsbereich

d_F - Strahlungsbereich zum Boden

d_L - Seitliche Strahlung

d_B - Boden (ohne Füße)

9. CE-Kennzeichnung - Jahr der Produktzertifizierung
10. Produktspezifikation
11. Elektro- und Elektronikaltgeräte
12. Typenschildnummer
13. Produktregistriernummer

3.0 Sicherheit

Hinweis: Um maximale Leistung und Sicherheit zu gewährleisten, empfiehlt Jøtul, seine Kamine von ausgebildetem Fachpersonal installieren zu lassen. (Eine vollständige Händlerliste finden Sie unter www.jotul.com.).

Jegliche Veränderungen am Produkt, die durch einen Händler, Installateur oder Kunden vorgenommen werden, können dazu führen, dass das Produkt oder seine Sicherheitsfunktionen nicht wie vorgesehen arbeiten. Dasselbe gilt für die Installation von Zubehör oder Zusatzausstattung, die nicht von Jøtul geliefert wird. Dies kann ebenfalls gelten, wenn wichtige Komponenten für Funktionsweise und Sicherheit demontiert oder entfernt wurden.

In allen genannten Fällen haftet der Hersteller nicht für das Produkt und sämtliche Garantieansprüche erlöschen.

Hinweis: Teile des Kaminofens, insbesondere die äußeren Oberflächen, erhitzen sich bei der Verbrennung! Lassen Sie daher besondere Vorsicht walten!

3.1 Brandschutzmaßnahmen

Jede Nutzung des Kamins stellt eine potenzielle Gefahrensituation dar. Daher müssen die folgenden Vorgaben befolgt werden:

- Die minimalen Sicherheitsabstände für die Kaminnutzung werden auf **Abb. 1** angegeben.
- Stellen Sie sicher, dass sich Möbel und andere brennbare Materialien nicht zu dicht am Kamin befinden. Brennbare Materialien müssen mindestens 1100 mm vom Kamin entfernt sein.
- Lassen Sie das Feuer vollständig herunterbrennen. Löschen Sie niemals Flammen mit Wasser.
- Ein entzündeter Kamin ist heiß und kann bei Berührung Verletzungen hervorrufen.
- Entfernen Sie nur dann Asche, wenn der Kamin abgekühlt ist. Asche kann heiße Glut enthalten und sollte daher in einen nicht brennbaren Behälter gefüllt werden.

Asche ist im Außenbereich aufzubewahren oder an einem Ort zu entleeren, an dem keine potenzielle Feuergefahr besteht.

Im Falle eines Feuers im Schornstein

- Schließen Sie alle Be- und Entlüftungsöffnungen.
- Halten Sie die Brennkammertür geschlossen.
- Überprüfen Sie Dachboden und Keller auf Rauch.
- Rufen Sie die Feuerwehr.
- Vor dem erneuten Betrieb nach einem Feuer muss der Schonsteinfeger Kamin und Schornstein überprüfen, um deren vollständige Funktionstüchtigkeit sicherzustellen.

Stahlschornstein

Wenn an der Oberseite ein Stahlschornstein angebracht wird, muss ein nicht isoliertes Rohr von der Brennkammer bis **ca. 10 mm** über den oberen Rost geführt werden. Stellen Sie sicher, dass die Dichtung korrekt zwischen Rauchgasrohr und Rauchabzug sitzt. Montieren Sie anschließend den Stahlschornstein gemäß den Installationsanweisungen des Schornsteinlieferanten.

3.2 Handschuh

Benutzen Sie beim Umgang mit dem heißen Produkt Schutzhandschuhe.

3.2 Boden

Fundament

Stellen Sie sicher, dass das Fundament für einen Kamin ausgelegt ist. Das Gewicht geht aus Abschnitt **2.0 Technische Daten** hervor.

Es wird empfohlen, schwimmend verlegte Böden, die nicht mit dem Fundament verbunden sind, unter der Installation zu entfernen.

Anforderungen für den Schutz von Holzfußböden unter dem Kamin

Produkt mit Beine muß eine Fußbodenplatte unter und vorne des Produkts haben und gemäß den geltenden nationalen Gesetzen und Regelungen erfolgen.

Fußbodenplatten sollen den Boden und brennbare Materialien vor Glut schützen. Es empfiehlt sich dass brennbare Bodenbeläge – z. B. Linoleum, Teppiche usw. – unter der Brandschutzplatte entfernt werden.

Hinweis: Der Platz unter dem Produkt mit Beine kann nicht als Lagerungsstelle benutzt werden.

Anforderungen für den Schutz von brennbaren Böden vor dem Kamin

Die Frontplatte muss den geltenden nationalen Gesetzen und Regelungen entsprechen.

Bei der örtlichen Baubehörde erhalten Sie Informationen zu Einschränkungen und Auflagen bei der Installation.

3.3 Wände

Abstand zu Wänden aus brennbaren Materialien gehen aus **Abb. 1a** hervor.
Der Kamin kann mit einem nicht isolierten Rauchgasrohr eingesetzt werden, wenn die Abstände zwischen Kamin und Wänden aus brennbaren Materialien den Vorgaben auf **Abb. 1b** entsprechen.

Hinweis: Stellen Sie das Produkt so auf, dass Kaminofen, Rauchgasrohr und Schornsteindurchlass gereinigt werden können. **Hinweis:** Vergewissern Sie sich, dass Möbel u.a. Haushaltsgegenstände nicht zu nahe am Kaminofen stehen, damit sie nicht austrocknen.

Stellen Sie sicher, dass sich Möbel und andere brennbare Materialien nicht zu dicht am Kamin befinden. Brennbare Materialien müssen **mindestens 1100 mm** vom Kamin entfernt sein.

3.4 Decke

Wenn die Decke über dem Kamin aus brennbarem Material besteht, beträgt der Mindestabstand zwischen Kamin und Decke **750 mm.**

JØTUL F 520 / JØTUL F 520 High Top

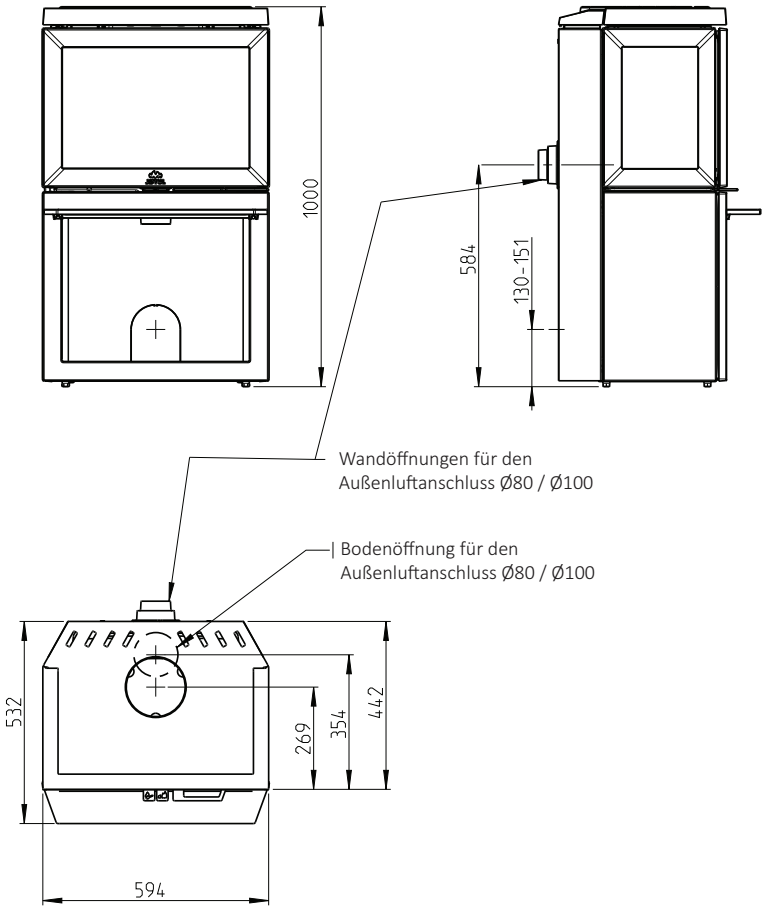

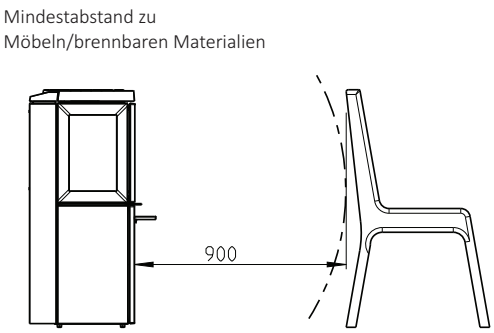

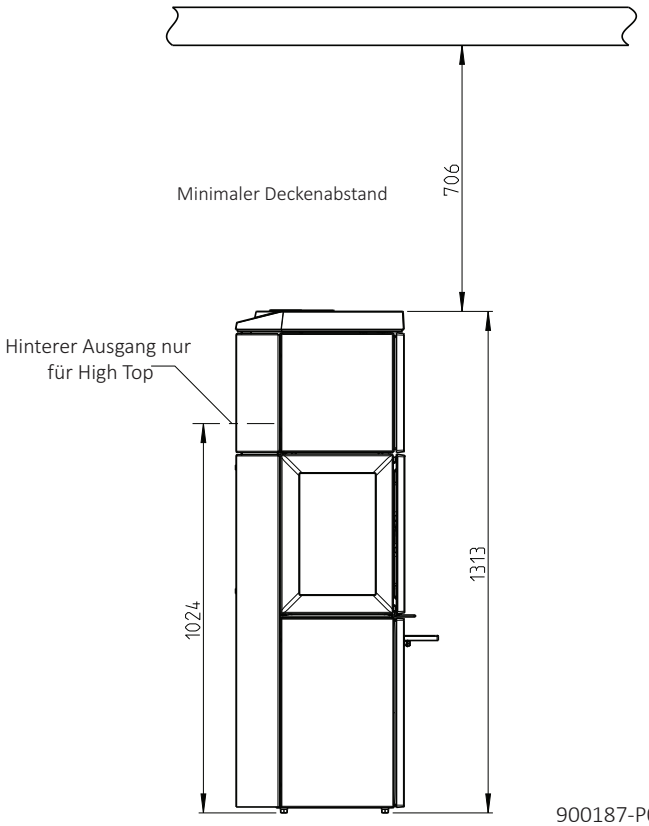

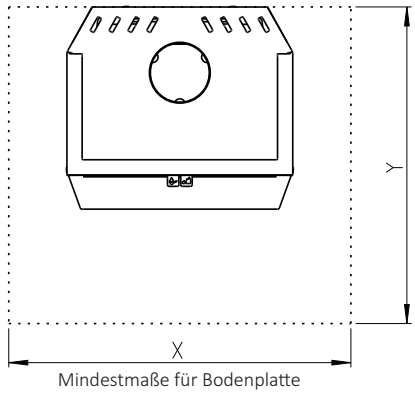

Mindestmaße für Bodenplatte
X/Y = gemäß geltenden nationalen Gesetzen und Regelungen

900187-P06

Jøtul F 520 LB

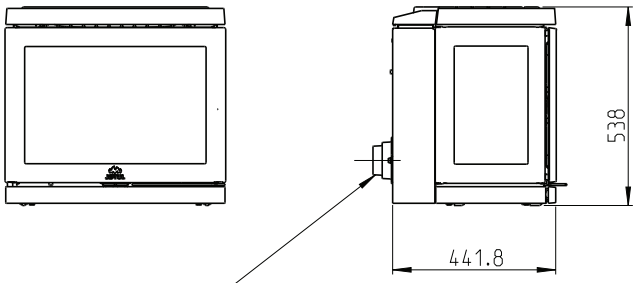

Wandöffnungen für den
Außenluftanschluss Ø80 / Ø100

Boden/Sockel-öffnung für den
Außenluftanschluss Ø80 / Ø100

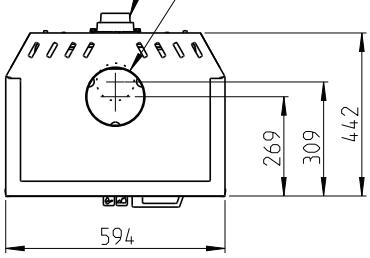

Mindestmaße der NICHT brennbaren Basis

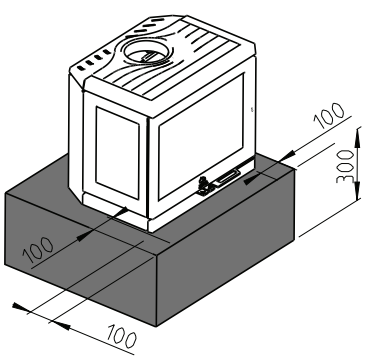

Min. Maße mit verlängerter Seite / Vorderseite

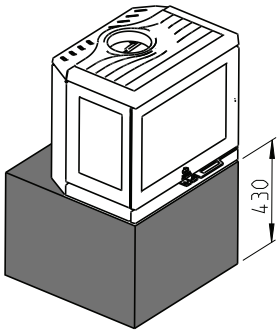

Min. Maße der Basis

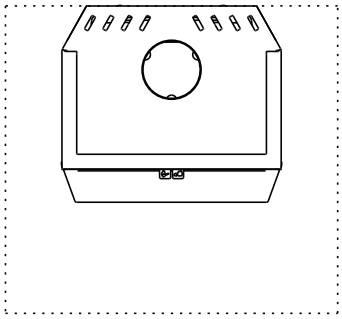

Mindestmaße für Bodenplatte
X/Y = gemäß geltenden nationalen Gesetzen und Regelungen

Mindestabstand zu
Möbeln/brennbaren Materialien

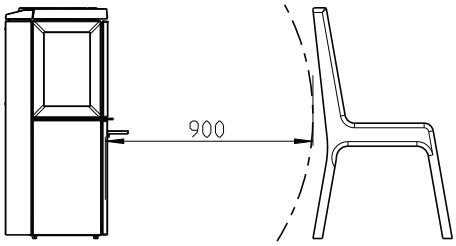

900187-P06

F 520 /F 520 LB / F 520 HT :
Mindestabstand zu brennbaren Wänden

Mit halbisoliertem Schornstein/ummanteltem Rauchgasrohr bis zum Produkt

Brennbare Wand

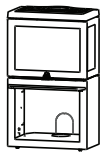

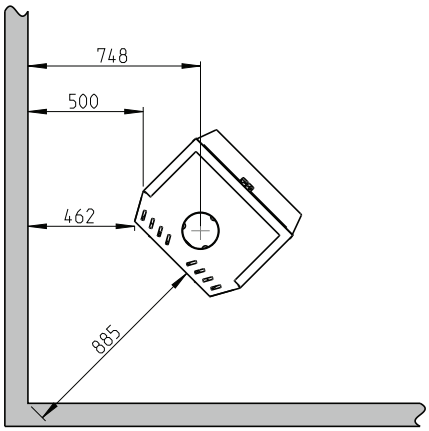

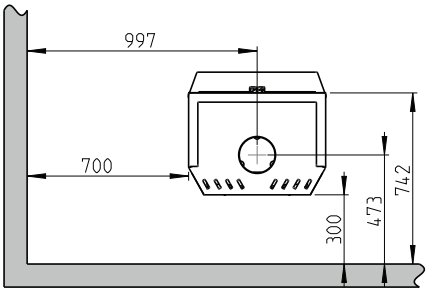

F 520 / F 520 LB / F 520 HT
Mit nachgerüsteter Gusseisenseite

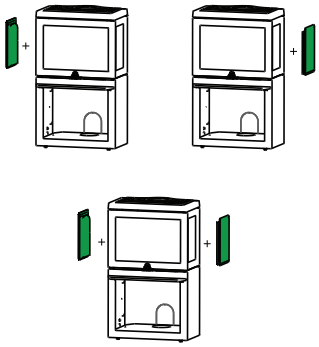

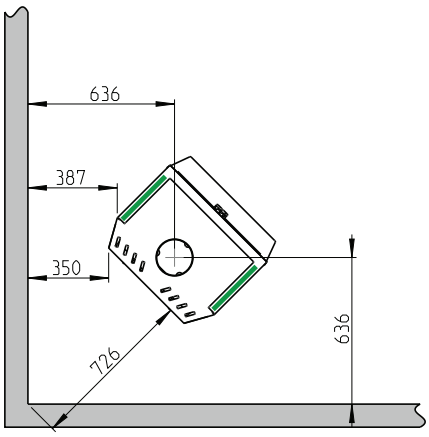

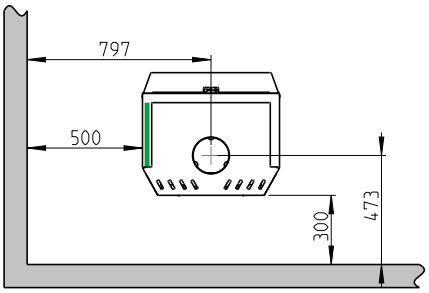

F 520 / F 520 LB / F 520 HT
- Mit nachgerüsteter Gusseisenseite und Konvektionsset, seitlich
- Mit nachgerüstetem Konvektionsset, seitlich

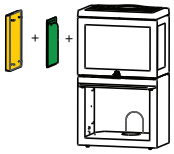

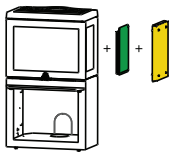

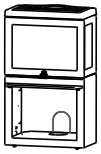

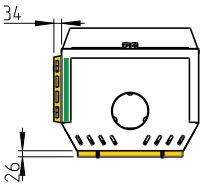

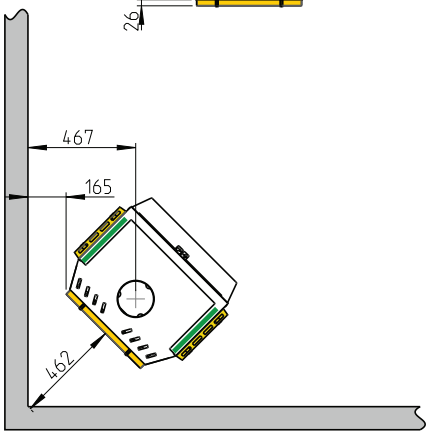

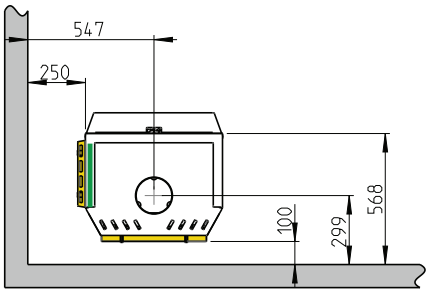

900187-P06

F 520 / F 520 LB / F 520 HT: Mindestabstand zu brennbaren Wänden mit Schutz durch eine zugelassene Brandschutzwand
Mit halbisoliertem Schornstein/ummanteltem Rauchgasrohr bis zum Produkt

Brennbare Wand
Brandschutzwand

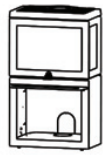

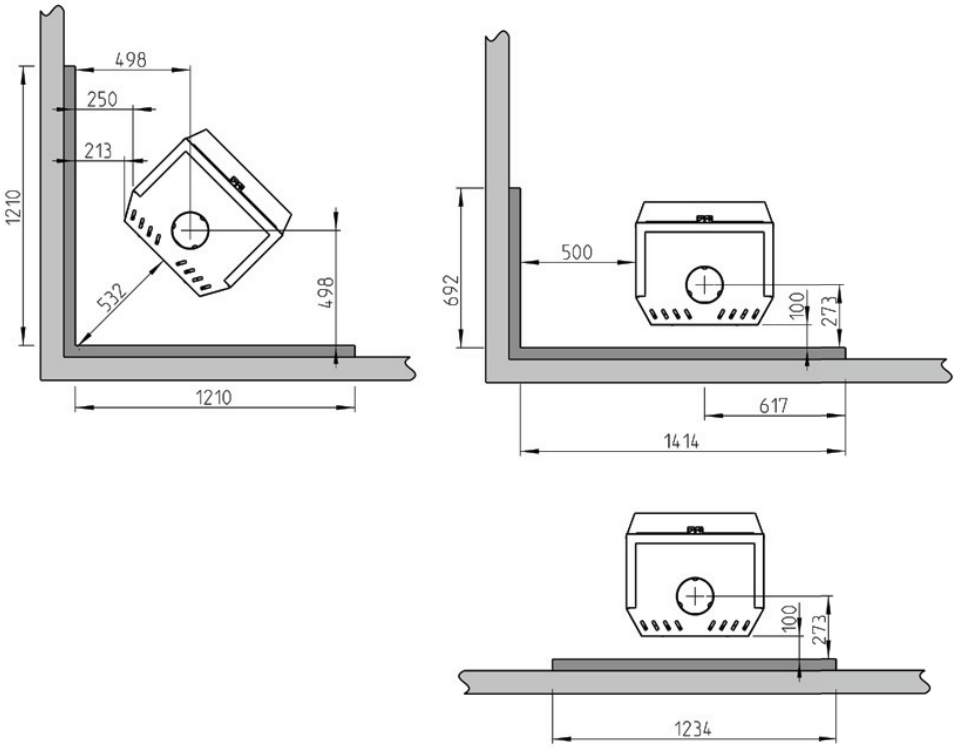

F 520 / F 520 LB / F 520 High Top:

Mit nachgerüsteter Gusseisenseite

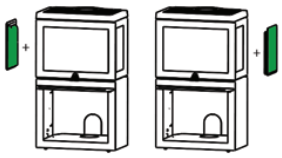

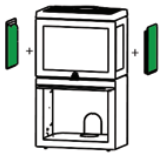

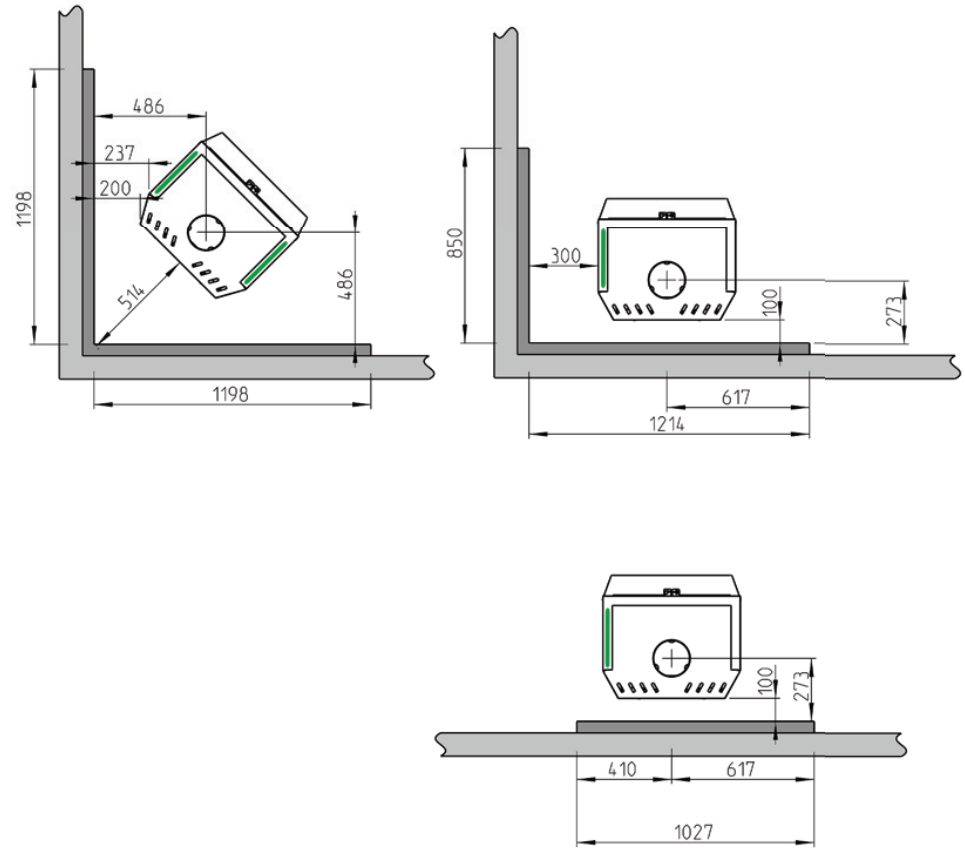

900187-P06

Frischluftzufuhr

Die für eine Verbrennung benötigte Luft muss in jedem gut isolierten Haus ersetzt werden. Dies ist insbesondere in Häusern mit mechanischer Lüftung wichtig. Diese Ersatzluft lässt sich auf verschiedene Weise beschaffen. Dabei kommt es darauf an, die Luft in den Raum zu leiten, wo sich der Kaminofen befindet. Positionieren Sie daher die Außenwandventile so nahe wie möglich am Kaminofen. Stellen Sie sicher, dass sie geschlossen werden können, wenn der Kaminofen nicht verwendet wird.

Beim Frischluftanschluss sind die nationalen und lokalen Bauvorschriften zu befolgen.

Dunstabzugshauben oder Abluftventilatoren, die im selben Raum oder Bereich wie das Gerät betrieben werden, können Probleme verursachen.

Geschlossenes Verbrennungssystem

Verwenden Sie das geschlossene Verbrennungssystem des Kaminofens, wenn Sie in kürzlich errichteten luftdichten Wohnungen leben. Schließen Sie die externe Verbrennungsluft mithilfe eines Entlüftungsrohrs über die Wand oder den Boden an.

Luftzirkulation

Die Verbrennungsluftmenge für Jøtul-Produkte beträgt ca. 20-40 m^3/h. Der Außenluftanschluss kann wie folgt direkt mit Jøtul F 105 verbunden werden:

- Boden
- über einen flexiblen Schlauch von außen bzw. vom Kamin (nur, wenn der Schornstein über einen eigenen Außenluftkanal verfügt), der zum Außenluftanschluss des Produkts führt.

Abb. 2A, durch eine Außenwand

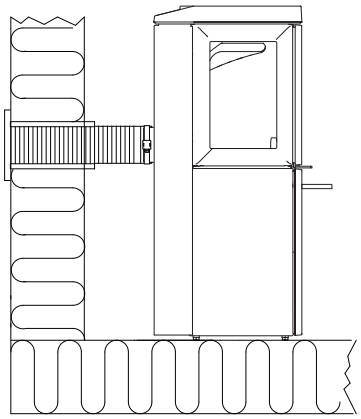

Abb. 2B, durch Fußboden und Bodenplatte

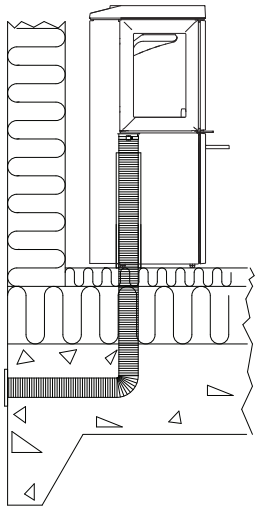

Abb. 2C, durch Fußboden und Fundament

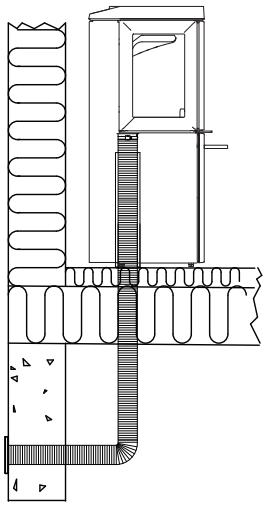

Abb. 2D, indirekt durch eine Außenwand

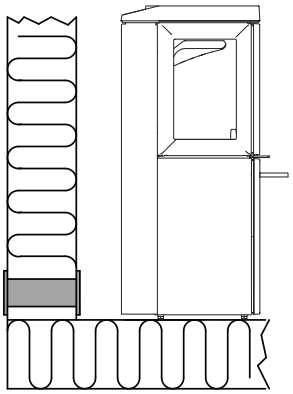

4.0 Installation

Hinweis: Vergewissern Sie sich vor Beginn der Installation, dass der Kamin unversehrt ist.
Hinweis: Das Produkt ist schwer! Bei Positionierung und Installation benötigen Sie Hilfe. Stellen Sie sicher, dass das Produkt nicht umkippt.
Hinweis: Stellen Sie nichts auf die Deckplatte des Kaminofens. Andernfalls können bleibende Schäden an Lack-/Emailleoberflächen entstehen.
Hinweis: Lesen Sie die Montage- und Bedienungsanleitung aufmerksam durch, bevor Sie den Kamin installieren!

- Der Ofen muss in einem gut belüfteten Raum installiert werden. Eine gute Belüftung ist entscheidend für den effizienten Betrieb des Ofens.
- Das Gerät darf nicht mit Belüftungssystemen installiert werden, die einen Druck von weniger als -15 Pa haben.
- Wir empfehlen, Rauchmelder im Haus zu installieren.
- Die im Handbuch angegebenen Abstände gelten nur, wenn die maximale Holzmenge eingehalten wird. Sie garantieren nur den Brandschutz.
- Es kann nicht garantiert werden, dass die vorhandenen Baumaterialien den Temperaturen ohne sichtbare Veränderungen standhalten.
- Es muss sichergestellt sein, dass die Bauvorschriften und alle lokalen Gesetze bei der Installation eingehalten werden.

4.1 Vorbereitungen für Jøtul F 520

Abb. 3

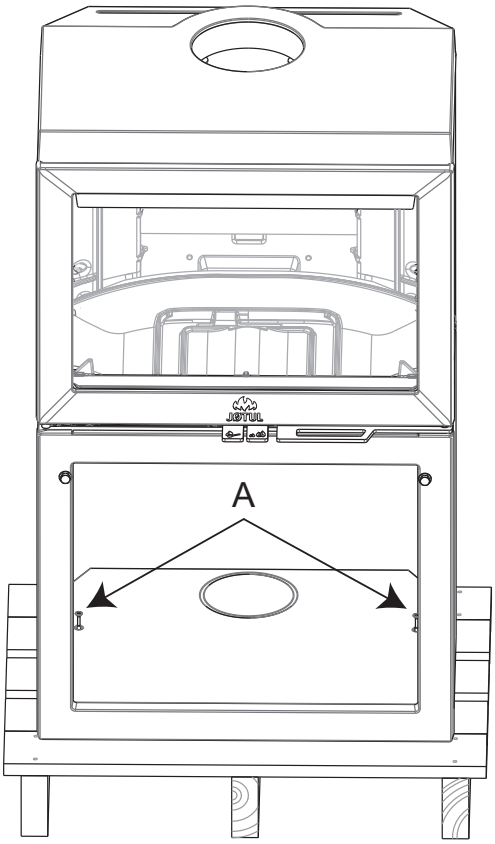

1. Entfernen Sie die wei Transportschrauben **(A)** zur Befestigung des Kaminofens auf der Holzpalette.
2. Lassen Sie den Kaminofen auf der Transportpalette stehen.
3. Prüfen Sie, ob sich der Einstellhebel **(B)** leicht bewegt.

Abb. 4

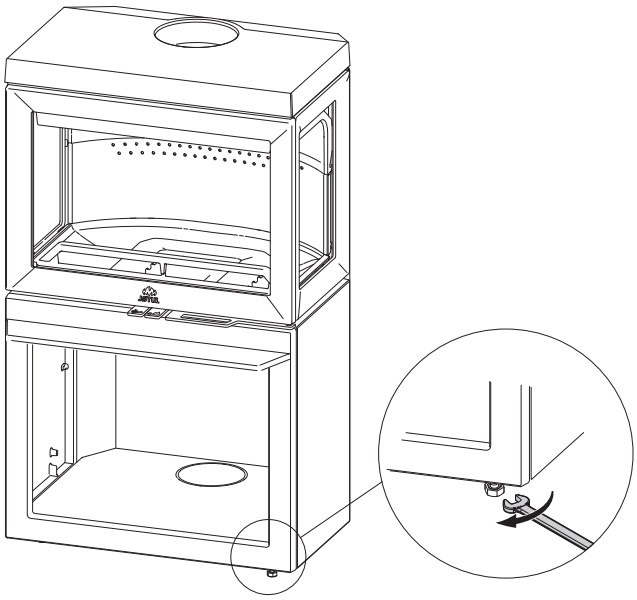

4. Heben Sie den Kaminofen von der Palette.
5. Stellen Sie den Kaminofen auf und richten Sie ihn mit den vier Höheneinstellschrauben und einem Steckschlüssel horizontal aus. Erstellen Sie eine Kennzeichnung an der Wand, wenn ein Rauchgasrohrabzug an der Rückseite und eine Außenluftzufuhr erforderlich sind.

Zulassungsetikett

Abb. 5

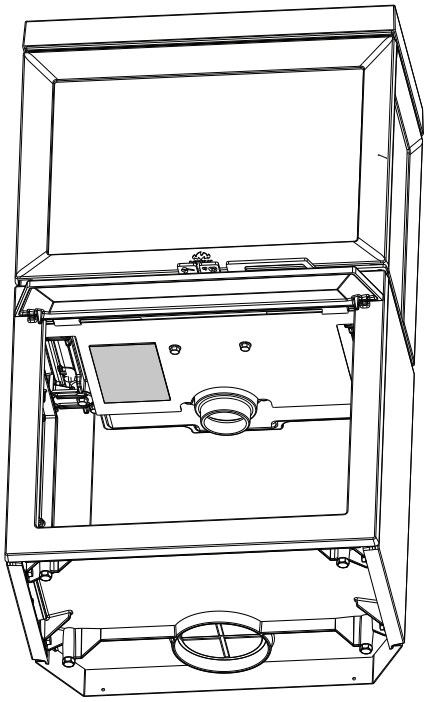

4.2 Außenluftzufuhr

Durch einen rückseitigen Abzug

Der Jøtul F 520 ist vorbereitet für externe Verbrennungsluftversorgung von unten. Wenn gewünscht, kann die Luftversorgung auch nach hinten montiert werden.

Abb. 6

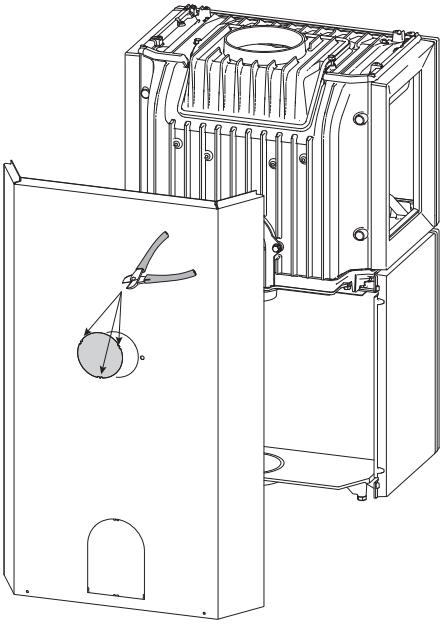

1. Die vorgestanzte Platte mittels einer Beißzange abmontieren

Alternativ durch einen rückseitigen Abzug

Abb. 6b

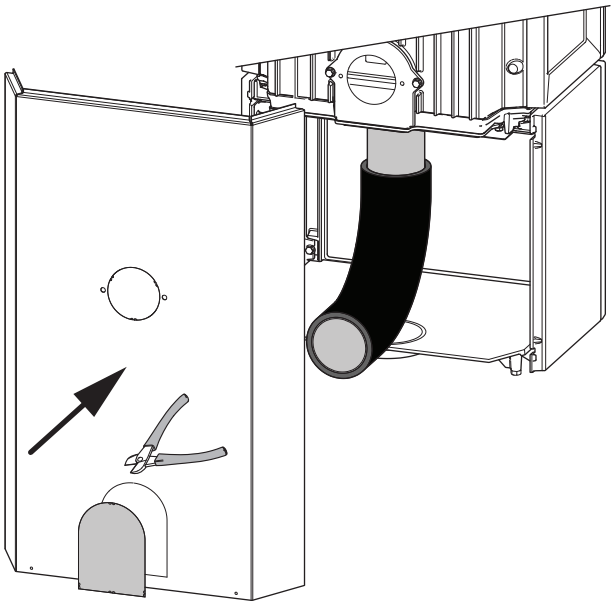

Abb. 7

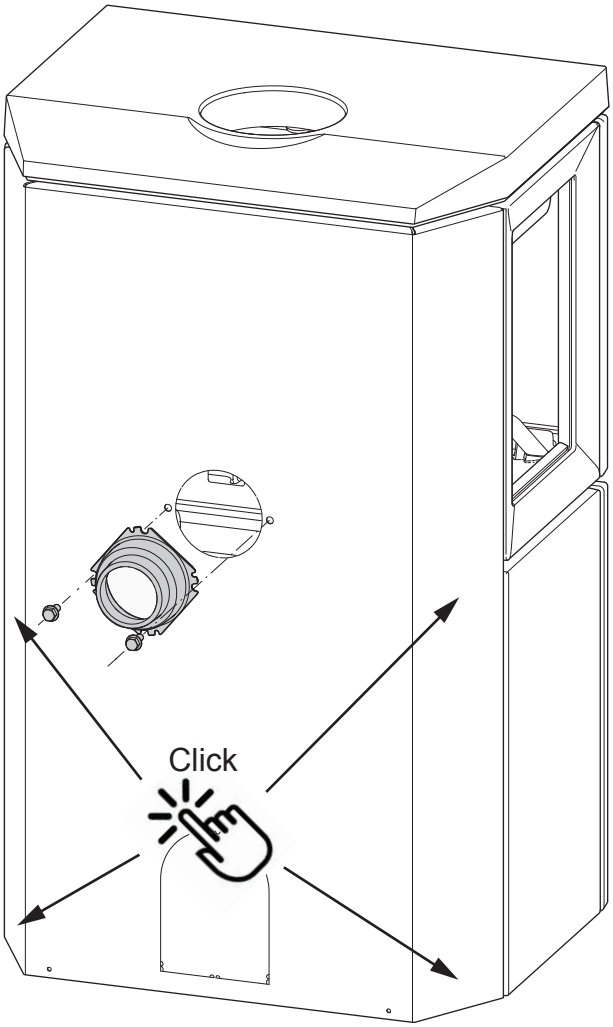

2. Den Stutzen für Außenluft unten abmontieren und hinten montieren
3. Angaben zur Befestigung des Ø80 / Ø100-Rohrs für den Frischlufteinlass (Zusatzausstattung – Art.nr. 51047509 / 51012164) entnehmen Sie dem Handbuch (Art.nr. 10047508), das dem Außenluftset beiliegt. Befestigen Sie den Schlauch per Schlauchklemme am Außenluftanschluss. Die Isolierung des Außenluftschlauchs **endet ca. 100 mm unter der Brennkammer**.

Abb. 8

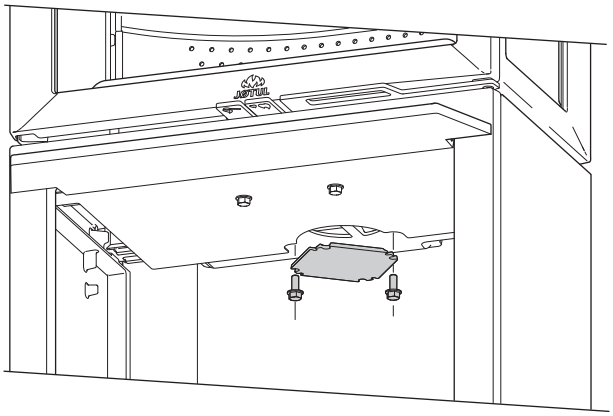

4. Danach das Loch unter dem Ofen mit dem Deckel (Zubehör) versehen.

Durch den Boden

Abb. 9

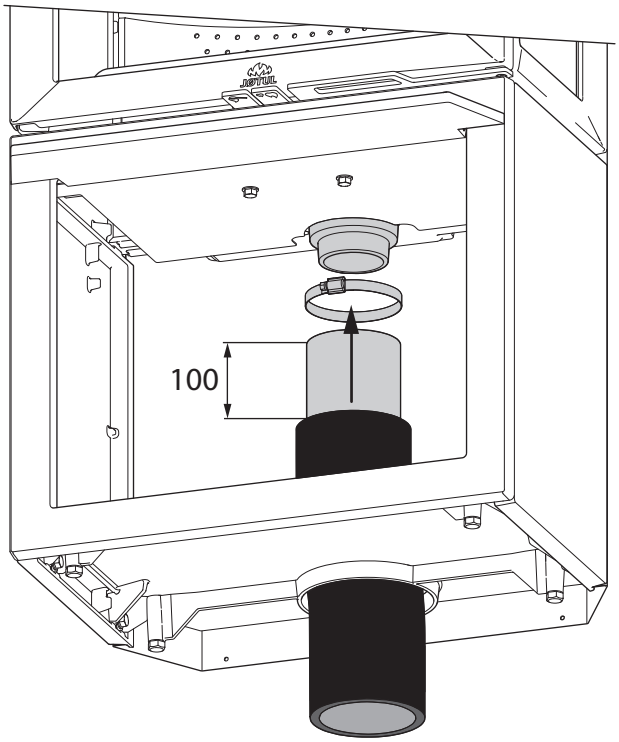

5. Die vorgestanzte Platte mittels eines kräftigen Holzhammers o.ä. ausschlagen.
6. Das Flexrohr durch den Fußboden bis zum Stutzen für Außenluft ziehen und auf dem Stutzen mittels einer Schlauchklemme befestigen.
7. Angaben zur Befestigung des Ø80 / Ø100-Rohrs für den Frischlufteinlass (Zusatzausstattung – Art.nr. 51047509 / 51012164) entnehmen Sie dem Handbuch (Art.nr. 10047508), das dem Außenluftset beiliegt. Befestigen Sie den Schlauch per Schlauchklemme am Außenluftanschluss. Die Isolierung des Außenluftschlauchs **endet ca. 100 mm unter der Brennkammer**.

4.3 Voorbereidingen – Jøtul F 520 LB

Der Sockel, auf dem der Jøtul F 520 LB installiert wird, muss aus nicht brennbarem Material bestehen und vollständig geschlossen sein.

Zonder buitenluchtaansluiting

Fig. LB 1

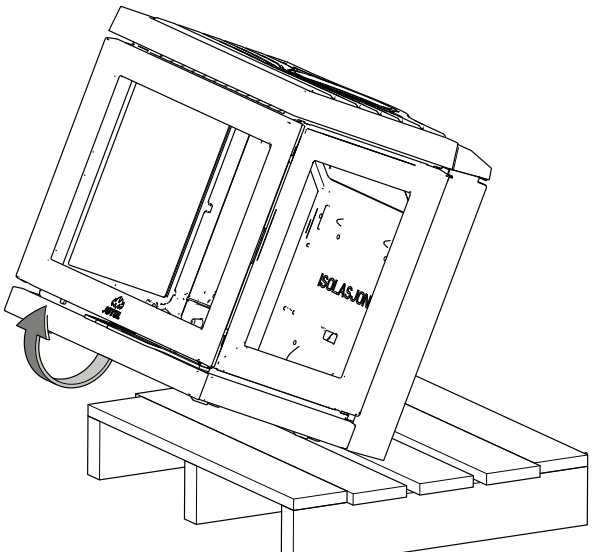

Fig. LB 2

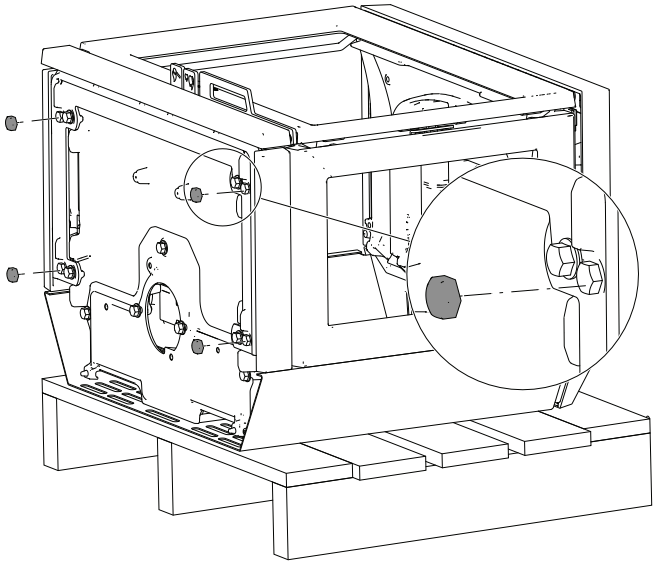

Fig. LB 3

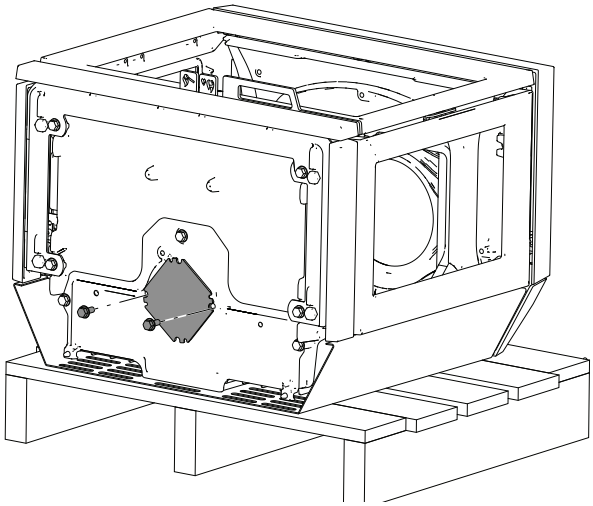

Fig. LB 4

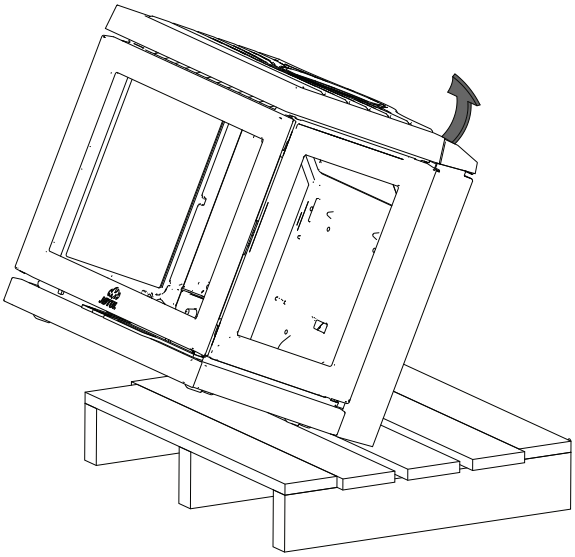

Fig. LB 5

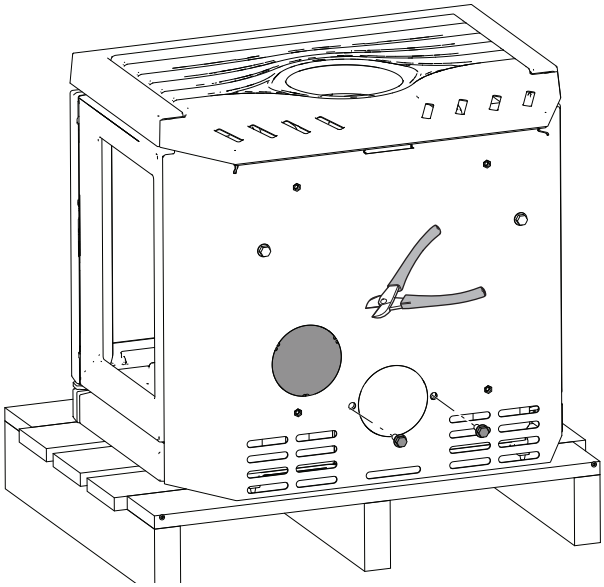

Buitenluchtaansluiting aan de achterkant

Fig. LB 6

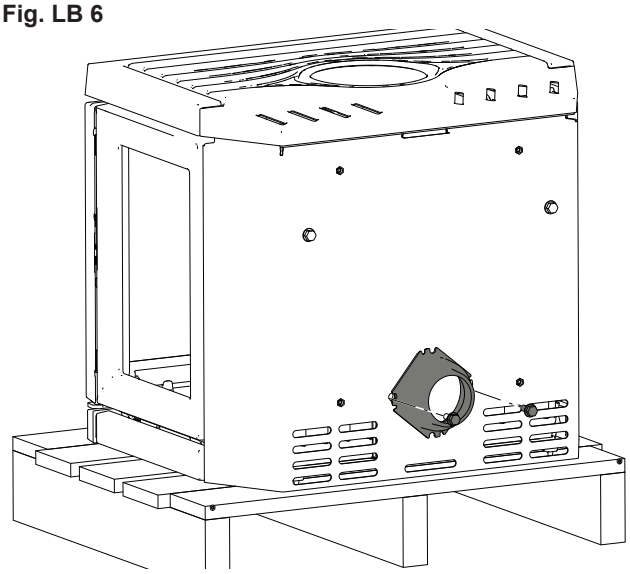

1. Folgen Sie den Anweisungen in fig. LB 1 – fig. LB 6.

Buitenluchtaansluiting aan de onderkant

Fig. LB 7

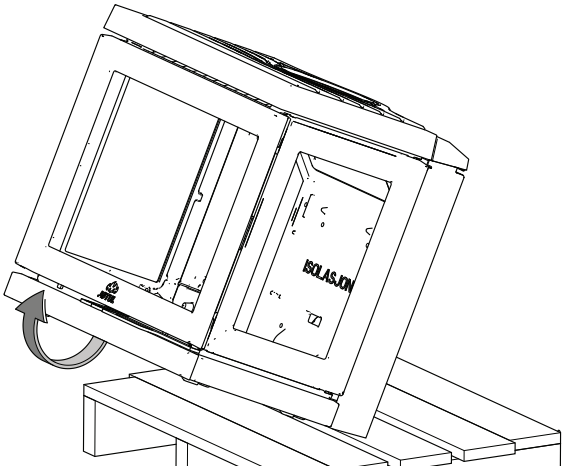

Fig. LB 8

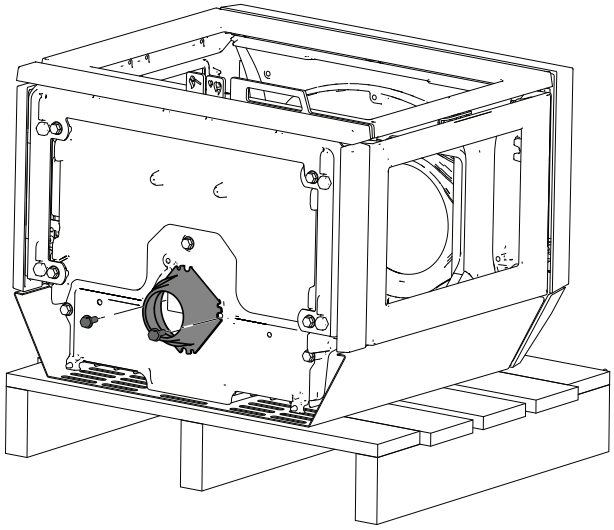

1. Bringen Sie die Zapfen wie in fig. LB 2 an.

4.4 Schornstein und Rauchgasrohr

- Der Kamin darf nur mit einem Schornstein und einem Rauchgasrohr verbunden werden, die für Festbrennstoffkamine mit Rauchgastemperaturen gemäß Abschnitt **2.0 Technische Daten** zugelassen sind.
- Der Schornsteinquerschnitt muss für den Kamin dimensioniert sein. Mithilfe des Abschnitts **2.0 Technische Daten** berechnen Sie den korrekten Schornsteinquerschnitt.
- Es können mehrere Festbrennstofföfen an dasselbe Schornsteinsystem angeschlossen werden, wenn ein entsprechender Querschnitt vorliegt und die Tür ist selbstschließend. Siehe 7.3 Selbstschließende Tür. Hinweis: Informieren Sie sich in den geltenden Regelungen und Vorschriften darüber, was zulässig ist. Selbst ein hervorragender Schornstein kann unzureichend funktionieren, wenn er falsch verwendet wird.
- Der Schornstein muss gemäß den Installationsanweisungen des Schornsteinlieferanten befestigt werden.
- Bevor ein Loch im Schornstein angebracht wird, sollte das

Produkt testweise montiert werden, damit eine korrekte Kennzeichnung des Kamins und des Schornsteinlochs erfolgen kann. Die minimalen Abstände gehen aus **Abb. 1** hervor.

- Stellen Sie sicher, dass das Rauchgasrohr über die gesamte Strecke zum Schornstein ansteigt.
- Stellen Sie sicher, dass der Bereich am Abzug an der Rückseite und an der Oberseite gekehrt werden kann. Nutzen Sie bei Bedarf ein Rauchgasrohr mit Reinigungsklappe.
- Der empfohlene Schornsteinzug geht aus dem Abschnitt **2.0 Technische Daten** hervor. Die Rauchrohrabmessungen mit dem entsprechenden Querschnitt gehen aus Abschnitt **2.0 Technische Daten** hervor.
- Bei Verwendung eines teilisolierten Rauchrohrs (Starterabschnitt) muss das Teil mindestens der Klasse T 400-N1-D-Vm-L50050-G100 entsprechen. Die Installationsanforderungen finden Sie in der Zeichnung.
- Die Funktion des Schornsteins und des Rauchrohrs in Bezug auf Sicherheitsabstände muss erfüllt sein. Der Schornstein muss gemäß EN 13384-2:2015+A1:2019 entsprechend der jeweiligen Einbausituation nachgewiesen werden.

Hinweis: Die minimal empfohlene Schornsteinlänge beträgt 4 m. Bei einem zu starken Zug kann ein Dämpfer für das Rauchgasrohr installiert und zur Zugminderung eingesetzt werden.

Beim Einbau eines Dämpfers für das Rauchgasrohr muss dieser so beschaffen sein, dass er das Rauchgasrohr nicht vollständig verschließt. Der Dämpfer muss leicht zu bedienen sein und eine freie Öffnung von mindestens 20 cm2 bzw. 3 % des Querschnitts des Rauchgasrohrs haben, wenn dieser größer ist. Die Stellung des Dämpfers muss beim Betrieb des Ofens sichtbar sein. Ist eine Zugbegrenzung eingebaut, entfällt die Anforderung an den freien Querschnitt, allerdings muss das Gerät zur Reinigung leicht zugänglich sein.

Betrieb bei verschiedenen Witterungsbedingungen

Der Wind kann sich mit seinen verschiedenen Böenlasten maßgeblich auf die Funktionsweise des Schornsteins auswirken. Eine Einstellung der Luftzufuhr kann notwendig sein, um eine gute Verbrennung zu erzielen.

4.5 Rauchgasrohr bei Abzug an der Oberseite anbringen

Das Produkt wird werkseitig mit dem Rauchabzug an der Oberseite ausgeliefert.

Abb. 10

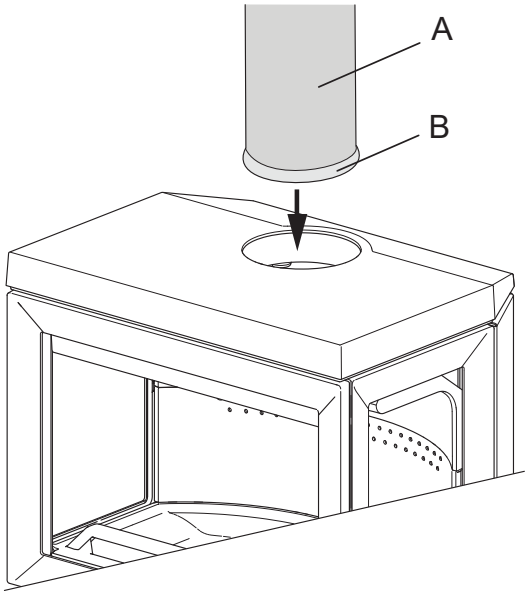

1. Führen Sie das Rauchgasrohr **(A)** durch die Deckplatte und positionieren Sie es im Rauchabzug an der Oberseite.
2. Schließen Sie die Verbindung mit einer Dichtung **(B).**

4.6 Leistungsprüfung

Kontrollieren Sie nach der Produktmontage stets den Einstellhebel. Er sollte sich einfach bewegen lassen und einwandfrei funktionieren.

Abb. 11

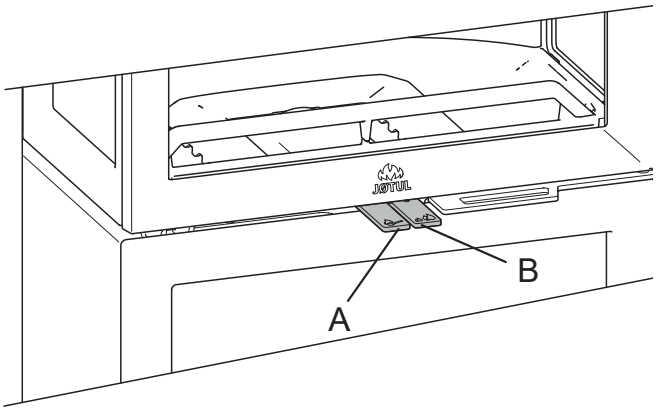

Jøtul F 520 ist mit folgenden Bedienoptionen ausgestattet:

- Ziehen Sie den Zündungsregler **(A)** heraus (die Luftzufuhr **(B)** passt sich automatisch an.

4.7 Montage von Asche Lippe

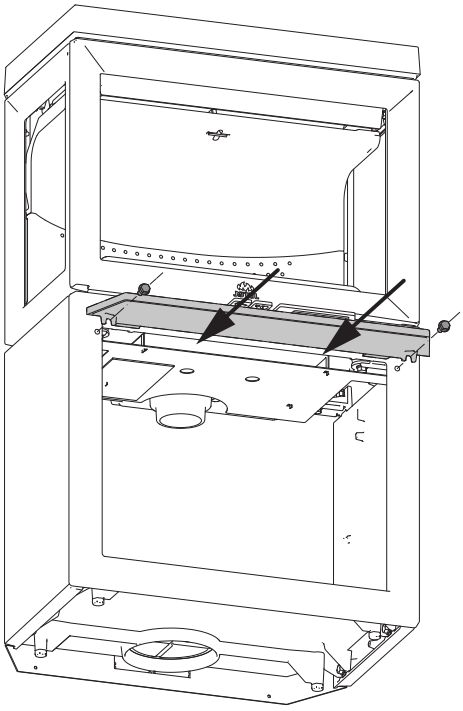

5.0 Tägliche Nutzung

Geruch beim erstmaligen Benutzen des Kamins

Wenn der Kamin zum ersten Mal genutzt wird, kann ein Gas mit einem leicht störenden Geruch austreten. Dies liegt daran, dass der Anstrich trocknet. Dieses Gas ist ungiftig. Dennoch sollte Raum gründlich gelüftet werden. Lassen Sie das Feuer mit starkem Zug brennen, bis sich das Gas komplett verflüchtigt hat und weder Rauch noch Geruch wahrgenommen werden können.

Tipp fürs Heizen

Hinweis: Holz, das im Außenbereich oder in einer kalten Umgebung gelagert wurden, sollten 24 h vor der Verwendung nach innen gebracht werden, damit sie Raumtemperatur annehmen können.

Es bestehen mehrere Möglichkeiten, den Kaminofen zu beheizen. Achten Sie jedoch stets darauf, womit Sie den Ofen befeuern. Siehe Abschnitt **"Holzqualität"**.

Wichtiger Hinweis! Eine unzureichende Luftzufuhr kann eine unvollständige Verbrennung, hohe Emissionswerte und einen niedrigen Wirkungsgrad verursachen.

Holzqualität

Als Qualitätsholz bezeichnen wir die meisten bekannten Holzarten wie Birke, Fichte und Kiefer.

Das Holz sollten getrocknet werden, damit der Feuchtigkeits-gehalt nicht über 20% liegt.
Dazu müssen das Holz im Spätwinter gesägt werden. Zerhacken und stapeln Sie das Holz so, dass eine gute Ventilation vorliegt. Holzstapel sind mit einer Abdeckung vor Regen zu schützen. Bringen Sie die Scheite im Frühherbst in den Innenbereich und stapeln bzw. lagern Sie sie dort für den Winter.

Folgende Materialien dürfen unter keinen Umständen als Kaminbrennstoff verwendet werden:
- Hausmüll, Kunststofftüten usw.
- Angestrichenes oder imprägniertes Holz (extrem giftig).
- Schichtholzplanken.
- Treibholz
- Diese Materialien beschädigen das Produkt und sind außerdem umweltschädlich.

Hinweis: Verwenden Sie nie Benzin, Paraffin, Brennspiritus oder ähnliche Substanzen, um das Feuer zu entzünden. Andernfalls besteht die Gefahr für schwere Verletzungen oder Beschädigungen des Produkts.

Empfohlene Scheitgröße:

Anmachholz (kleingespaltenes Holz):
Länge: 30-50 cm
Durchmesser: 6-10 cm
Anmachholzmenge: 3 Scheite mit einem Gewicht von jeweils 0,6-0,8 kg und 10-12 Holzstücke mit einem Gesamtgewicht von ca. 1 kg.

Feuer schüren:

Holz (Spaltholz):
Länge: 30-50 cm
Jeweils benötigte Menge: 2 oder 3 Scheite mit einem Gewicht von jeweils 0,7 kg; also jedesmal 1,5-2,0 kg.
Nachlegehäufigkeit: ca. alle 50 min

Die Nennheizleistung wird erreicht, wenn die Luftzufuhr etwa 40-70% und der Zündungsregler 0-50% geöffnet ist.

Erstes Anmachen

Abb. 12

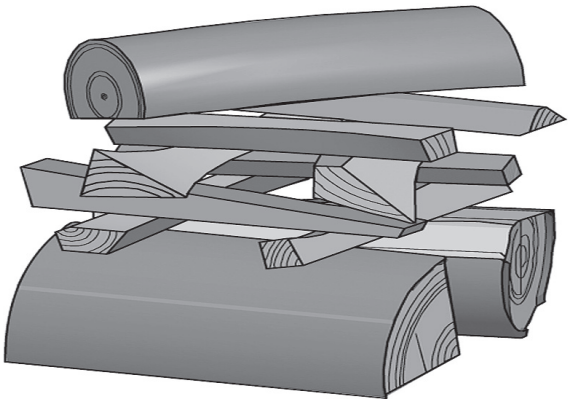

- Öffnen Sie Luftzufuhr.
- Legen Sie zwei Scheite auf den Boden der Brennkammer und stapeln Sie schichtweise Anmachholz darüber.
- Legen Sie oben auf den Stapel einen mittelgroßen Scheit.
- Legen Sie 2-3 Briketts oder Anmachholzstücke unter die oberste Anmachholzschicht und entzünden Sie das Feuer.
- **Hinweis:** Der Holzstapel sollte maximal bis direkt unter die horizontalen Löcher reichen. Die Löcher dürfen nicht blockiert werden.
- Schließen Sie den Zündungsregler **(Abb. 32 B)**, wenn das Holz ordentlich Feuer gefangen hat und stabil brennt.
- Sie können per Luftzufuhr **(Abb. 32)** die Verbrennungsintensität regeln und so die gewünschte Wärmemenge einstellen.
- Stellen Sie sicher, dass die Nachverbrennung (Sekundärverbrennung) startet. Dies ist am besten an gelb flackernden Flammen vor den Löchern unter dem Leitblech erkennbar.
- Bei einem normalen Luftstrom können Sie die Tür schließen, woraufhin das Feuer weiter brennt.

Brennholz nachlegen

Legen Sie häufig geringe Mengen von Brennstoff im Kaminofen nach. Wenn sich zu viel Brennstoff im Kaminofen befindet, kann die entstehende Hitze eine extreme Belastung für den Schornstein darstellen. Legen Sie daher nicht zu viel Brennstoff nach. Schwelende Feuer sollten vermieden werden, da diese die höchsten Emissionen verursachen. Das perfekte Feuer brennt intensiv, wobei der Rauch aus dem Schornstein nahezu unsichtbar ist.

Das Holz stapeln

Abb 13

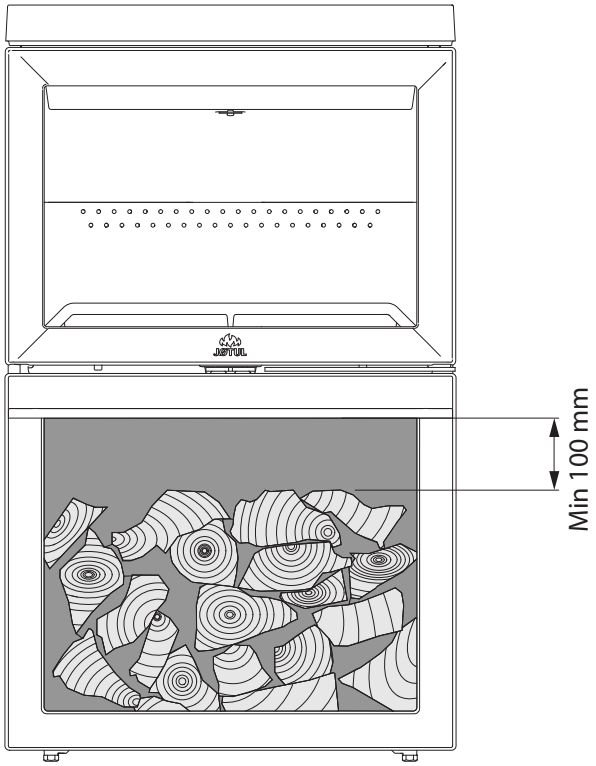

Wichtig! Das Holz muß nicht höher als 100 mm von der Unterseite der Brennkammer gestapelt werden.

5.1 Überhitzungsgefahr

Der Kamin darf bei seiner Benutzung niemals überhitzt werden.

Zu einer Überhitzung kommt es durch zu viel Brennstoff und bzw. oder Luft, was zu einer übermäßigen Wärmeentwicklung führt. Eine Überhitzung ist daran erkennbar, dass Teile des Kamins rot glühen. Wenn dies der Fall ist, muss die Öffnung der Luftzufuhr sofort verringert werden.

Wenn Sie vermuten, dass der Kamin nicht korrekt zieht (zu viel oder zu wenig), lassen Sie sich von Fachpersonal beraten. Weitere Informationen entnehmen Sie Abschnitt **4.4 Schornstein und Rauchgasrohr**

5.2 Entfernen der Asche

- **Wichtig! Entfernen Sie nur Asche, wenn der Kamin kalt ist.**

1. Beseitigen Sie die Asche mit einer Schaufel oder ähnlichem Gerät durch die Tür.

- Lassen Sie stets etwas Asche als Schutzschicht auf dem Boden des Kamins zurück.

5.3 Allgemeine Hinweise

- Bitte beachten! Teile des Kaminofens, und vor allem die äußeren Flächen, werden während des Betriebs heiß. Seien Sie vorsichtig!
- Tragen Sie beim Bedienen des Ofens einen Handschuh
- Entleeren Sie die Asche niemals in einen brennbaren Behälter. Es kann sich noch lange nach beendeter Befeuerung Glut in der Asche befinden
- Halten Sie die Brennkammer geschlossen, außer beim Anzünden, Nachlegen von Brennstoff und Entfernen von Rückständen, um Rauchentwicklung zu vermeiden
- Halten Sie die Zu- und Abluftöffnungen während des Betriebs frei von unbeabsichtigten Blockierungen
- Wenn der Kaminofen nicht in Betrieb ist, kann die Klappeneinstellung geschlossen werden, um einen Zug durch den Kaminofen zu vermeiden
- Nach längeren Pausen sollten die Rauchwege vor dem erneuten Anzünden auf eventuelle Blockierungen untersucht werden
- Wir raten kräftig davon, den Kaminofen über Nacht zu verwenden, da er hierfür nicht geeignet ist!

6.0 Pflege

6.1 Reinigung des Sichtfensters

Das Produkt ist mit einer Luftreinigung für das Sichtfenster ausgestattet. Durch die Luftzufuhröffnung wird Luft oben im Produkt angesaugt und an der Innenseite des Sichtfensters entlang nach unten geführt.

Dennoch verbleibt je nach den örtlichen Luftzugverhältnissen und der Einstellung der Luftzufuhr immer noch etwas Ruß am Sichtfenster. Normalerweise verbrennt der Großteil der Rußschicht bei vollständig geöffneter Luftzufuhr, und das Feuer brennt mit starker Flamme.

Nützlicher Hinweis! Verwenden Sie zur einfachen Reinigung des Sichtfensters ein mit warmem Wasser angefeuchtetes Papiertuch, und fügen Sie etwas Asche aus der Brennkammer hinzu. Reiben Sie mit dem Papiertuch über das Sichtfenster, und waschen Sie es anschließend mit klarem Wasser. Gut abtrocknen. Falls das Sichtfenster sorgfältiger gereinigt werden muss, wird ein Glasreiniger empfohlen *(beachten Sie die Gebrauchsanweisung auf der Flasche)*.

6.2 Reinigung und Rußentfernung

An den Innenflächen des Kamins können sich während der Nutzung Rußablagerungen ansammeln. Ruß ist ein wirksamer Isolator und reduziert dadurch die Heizleistung des Kamins. Wenn sich bei der Nutzung des Produkts Rußablagerungen ansammeln, lassen sich diese einfach per Rußentferner beseitigen.

Damit sich im Kamin keine Schicht aus Wasser und Teer bildet, sollten sie regelmäßig hohe Feuertemperaturen zulassen. So wird die Schicht entfernt. Eine jährliche Innereinigung ist erforderlich, um die maximale Heizleistung des Produkts zu erzielen. Es empfiehlt sich, dies zusammen mit der Reinigung von Schornstein und Rauchgasrohren auszuführen.

6.3 Rauchgasrohre zum Kamin kehren

Rauchgasrohre müssen über die Rauchgasrohr-Reinigungsklappe oder die Türöffnung gekehrt werden.
Leitblech und Auslassleitblech müssen zunächst demontiert werden.

6.4 Kaminprüfung

Jøtul empfiehlt eine sorgfältige Prüfung des Kamins durch den Benutzer, nachdem das Produkt gekehrt bzw. gereinigt wurde. Untersuchen Sie alle sichtbaren Oberflächen auf Risse. Kontrollieren Sie ebenfalls, ob alle Verbindungen abgedichtet sind und ob die Dichtungen korrekt platziert sind. Verschlissene oder deformierte Dichtungen müssen ersetzt werden.

Reinigen Sie die Dichtungsnuten sorgfältig. Tragen Sie Keramikklebstoff auf (erhältlich bei Ihrem lokalen Jøtul-Händler) und drücken Sie die Dichtung fest an. Die Verbindung trocknet schnell.

6.5 Äußere Pflege

Lackierte Produkte können nach mehreren Jahren ihre Farbe ändern. Die Oberfläche sollte gereinigt werden. Lose Partikel sind abzubürsten, bevor neue Farbe aufgetragen wird.
Emaillierte Produkte dürfen nur mit einem sauberen, trockenen Tuch abgewischt werden. Kein Seifenwasser verwenden. Jegliche Flecken lassen sich mit Reinigungsmitteln *(z. B. Ofenreiniger) entfernen.*)

7.0 Instandhaltung

Warnung! Unberechtigte Änderungen am Produkt sind nicht zulässig! Es dürfen nur Originalersatzteile verwendet werden!

7.1 Wechsel von Brennerplatten, Leitblech und Auslassleitblech

Hinweis: Verwenden Sie Werkzeuge mit größter Sorgfalt! Andernfalls können die Vermiculitplatten beschädigt werden.

Abb. 14

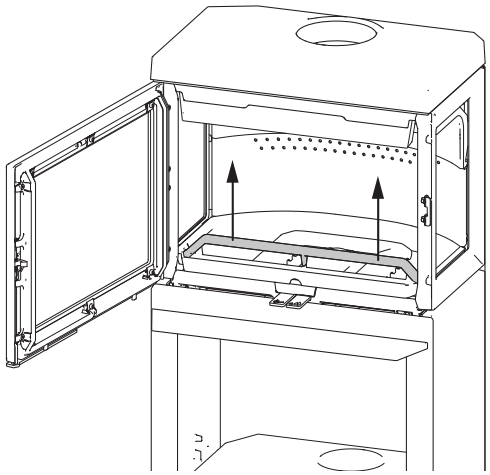

1. Entfernen Sie zunächst den Scheithalter

Abb. 15

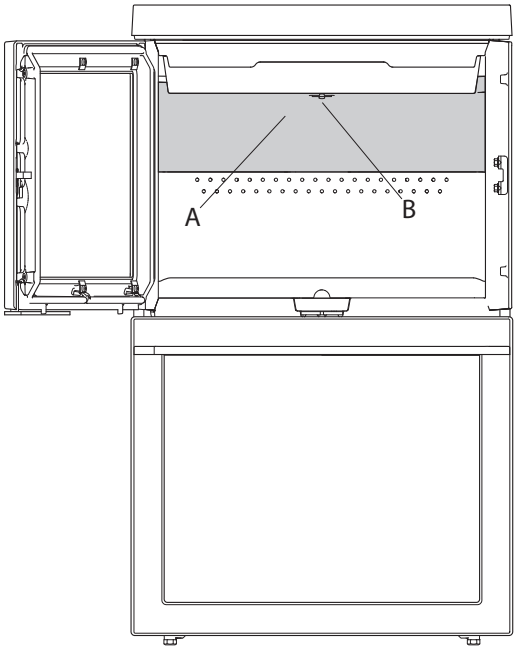

2. Heben Sie zunächst das Leitblech **(A)** an. Drehen Sie den Schlüssel (B) um 90° und ziehen Sie ihn ab. Ziehen Sie die Hinterkante des Leitblechs nach unten.

Abb. 16

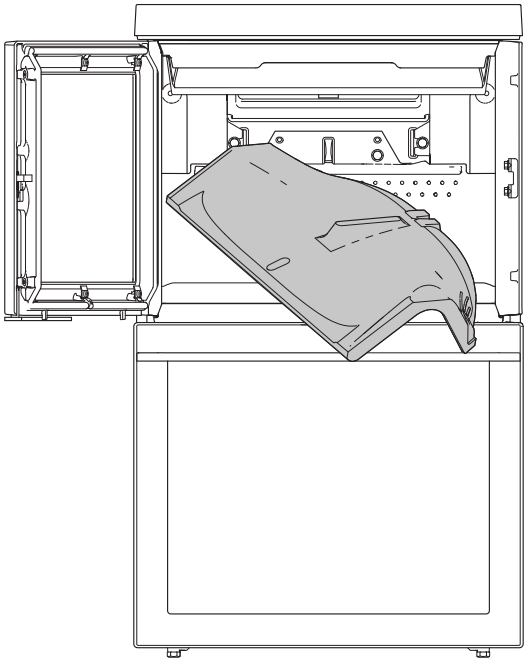

3. Drehen Sie eine Ecke zu sich und ziehen Sie sie seitlich heraus.

Abb. 17

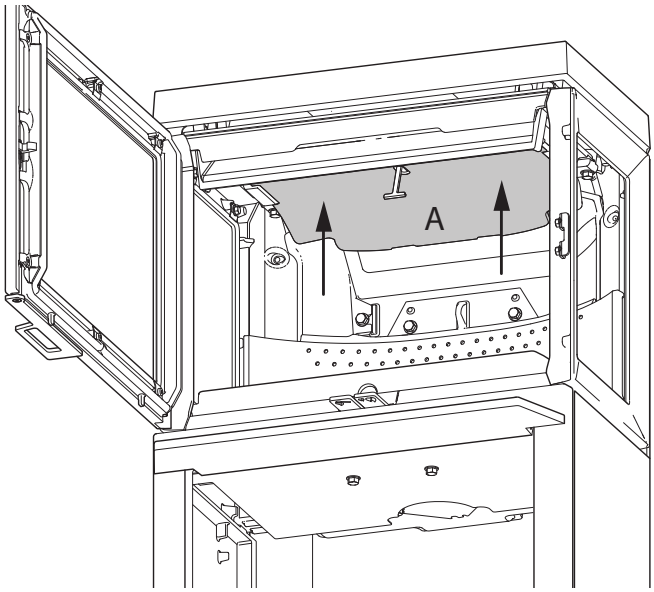

4. Entfernen Sie danach das Auslassleitblech **(A),** indem Sie es zunächst leicht anheben. Drücken Sie anschließend das Auslassleitblech nach hinten.

Abb. 18

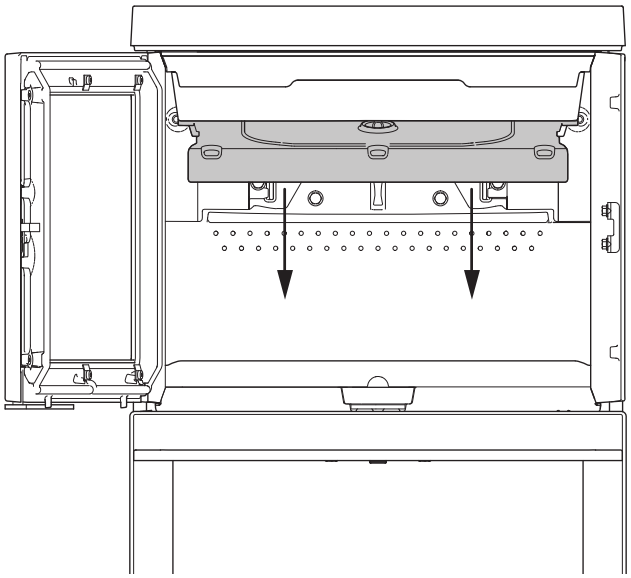

5. Senken Sie das Auslassleitblech ab und heben Sie es heraus.
6. Gehen Sie bei der erneuten Installation in der umgekehrten Reihenfolge vor.

7.2 Wechsel von Luftkanal und innerem Boden

Bei der Installation in einer Ummantelung aus Ziegeln oder einer vorgefertigten Ummantelung und in einem Ofen bzw. offenen Kamin muss der Einsatz eben ausgerichtet sein

Abb. 19

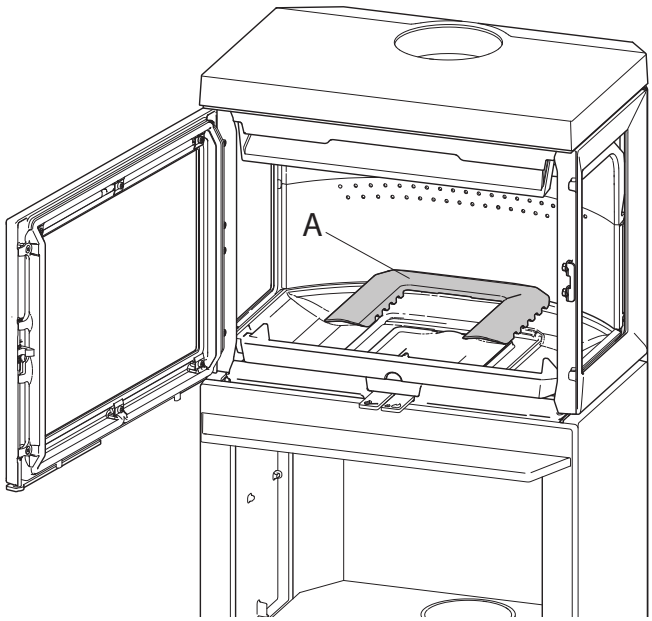

1. Heben Sie den Luftkanal **(A)** an und entfernen Sie ihn.

Abb. 20

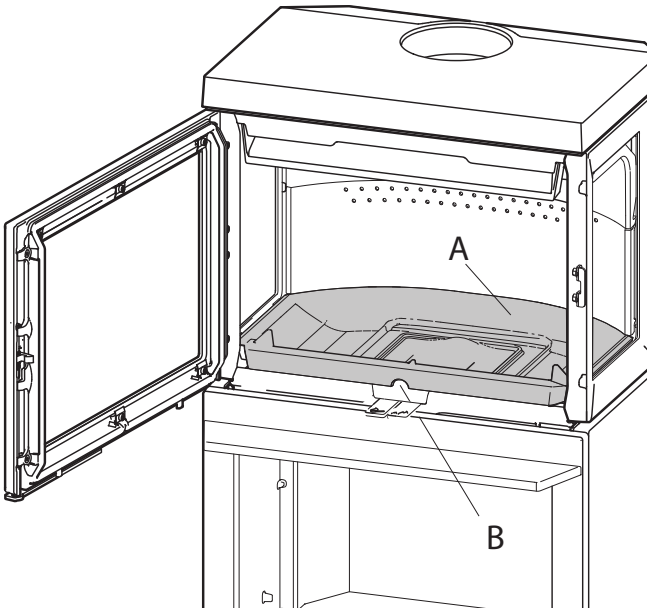

2. Ergreifen Sie die Öffnung **(B)** an der Frontseite des inneren Bodens **(A)** und heben Sie ihn an.

Abb. 21

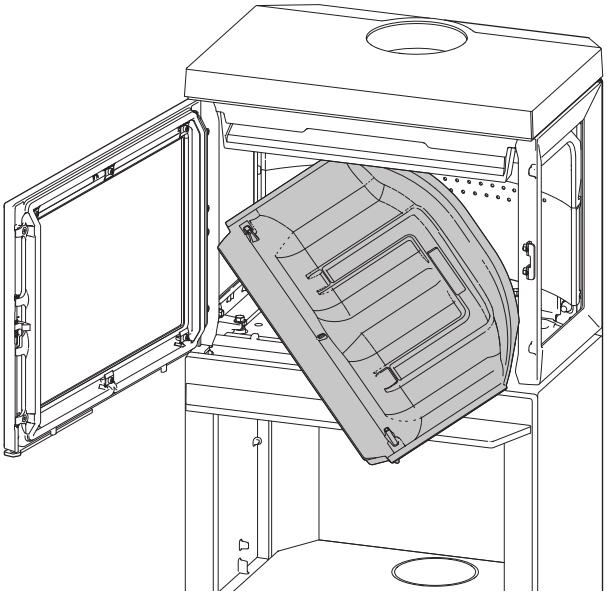

3. Drehen Sie eine Ecke zu sich und ziehen Sie den inneren Boden heraus.
4. Gehen Sie bei der erneuten Installation in der umgekehrten Reihenfolge vor.

7.3 Selbstschließende Tür

Durch diese Änderung schließen Sie die Tür selbst.

Abb. 22

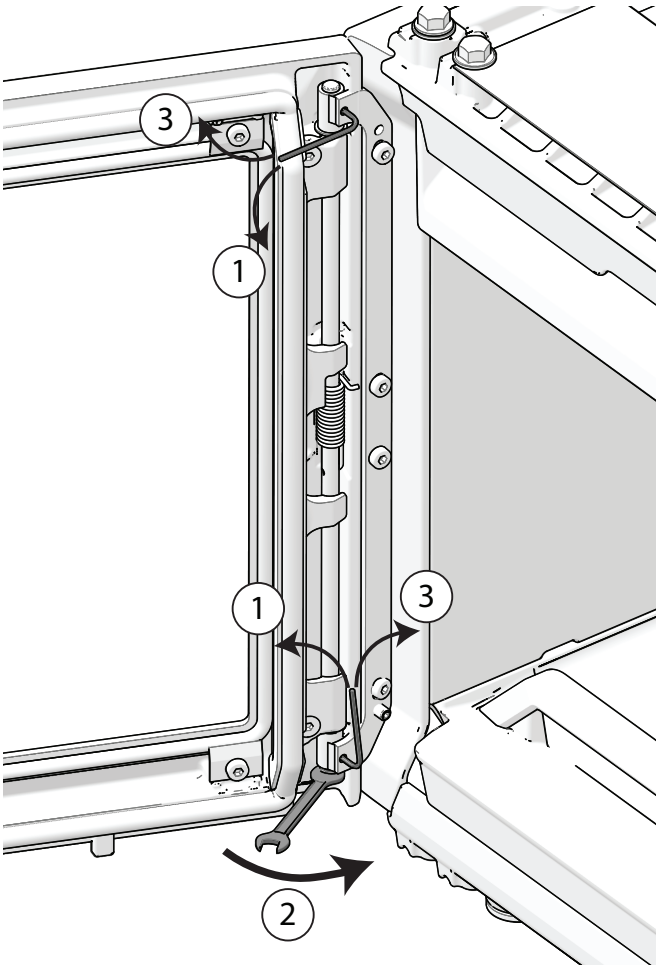

1. Lösen Sie die beiden Inbusschrauben.
2. Ziehen Sie die Schraube an der Unterseite fest.
3. Ziehen Sie die Inbusschraube wieder an.

NB! Dieser Vorgang muss mehrmals durchgeführt werden, um den gewünschten Effekt zu erzielen.

8.0 Betriebsstörungen - Fehlersuche

Geringer Zug

Überprüfen Sie, ob die Länge des Schornsteins die Anforderungen nationaler Gesetze und Vorschriften erfüllt. (Weitere Informationen finden Sie unter **«2.0 Technische Daten»**.

Stellen Sie sicher, dass der Mindestquerschnitt des Schornsteins den im Aufstellungshandbuch unter **«2.0 Technische Daten»** beschriebenen Angaben entspricht.

Stellen Sie sicher, dass der Rauchaustritt aus dem Schornstein nicht behindert wird, beispielsweise durch: Äste, Bäume usw. Wenn der Verdacht auf zu starken oder zu geringen Luftzug im Schornstein besteht, muss zur Messung und Anpassung professionelle Hilfe in Anspruch genommen werden.

Das Feuer erlischt nach kurzer Zeit

- Stellen Sie sicher, dass das Holz ausreichend trocken ist.
- Wenn im Haus Unterdruck herrscht, schalten Sie mechanische Ventilatoren ab, und öffnen Sie ein Fenster in der Nähe des Kamins.
- Sorgen Sie dafür, dass die Luftzufuhr geöffnet ist.
- Überprüfen Sie, ob die Abzugsöffnung mit Ruß verstopft ist.

Ungewöhnlich starke Rußablagerungen auf dem Sichtfenster

Leichte Rußablagerungen auf dem Sichtfenster sind unvermeidbar; die Stärke der Ablagerungen ist jedoch von folgenden Faktoren abhängig:

- Feuchtigkeit des Brennstoffes.
- Örtliche Luftzugverhältnisse.
- Einstellung der Luftzufuhr.

Normalerweise verbrennt der Großteil des Rußes, wenn die Luftzufuhr vollständig geöffnet ist und das Feuer mit starker Flammenbildung brennt.

9.0 Zusatzausstattung

9.1 Abdeckung für Außenluftchluss

Art.nr. 51049688

9.2 Außenluftset Ø80

Art.nr. 51047509

9.3 Außenluftset Ø100

Art.nr. 51012164

9.4. Jøtul F 520 High Top

Art. nr. 51053360

9.5 Speicherwärme

Art. nr. 10026701

9.6 Tüverschluss, komplett, links

Für Tür mit rechtsanschlag

Art. nr. 50045754

9.7 Jøtul F 520 Konvektionskit hinten

Art. nr. 50066107

9.8 Jøtul F 520 HT Konvektionskit hinten

Art. nr. 50066122

9.9 Jøtul F 520 / F 620 Gusseisenseite Links BP

Art. nr. 51063409

9.10 Jøtul F 520 / F 620 Gusseisenseite Rechts BP

Art. nr. 51063410

9.11 Jøtul F 520 / F 620 Konvektionskit Seite FR/FL (gleiche Nr. auf beiden Seiten)

Art. nr. 50063453

10.0 Recycling

10.1 Recyclingverpackung

Ihr Kamin wird mit der folgenden Verpackung geliefert:

- Eine Holzpalette kann zersägt und im Kamin verbrannt werden.
- Verpackungskarton ist auf einem Recyclinghof zu entsorgen.
- Kunststoffbeutel sind auf einem Recyclinghof zu entsorgen.

10.2 Kaminrecycling

Der Kamin besteht aus folgenden Materialien:

- Metall, das auf einem Recyclinghof zu entsorgen ist.
- Glas, das als Sondermüll entsorgt werden muss. Das im Kamin verbaute Glas darf **nicht** im normalen Glasmüll entsorgt werden.
- Brennerplatten aus Vermiculit, die in Normalmüll entsorgt werden können.

11.0 Garantiebedingungen

1. Umfang unserer Garantie:

Jøtul AS garantiert, dass externe Gusseisenteile zum Kaufzeitpunkt frei von Material- oder Herstellungsfehlern sind. Sie können die Garantie für die externen Gusseisenteile auf 25 Jahre ab Lieferdatum verlängern, indem Sie das Produkt im Internet unter jotul.com registrieren und die Garantieverlängerungskarte innerhalb von drei Monaten nach dem Kauf drucken. Wir empfehlen, die Garantiekarte zusammen mit dem Kaufbeleg aufzubewahren. Jøtul AS garantiert ebenfalls, dass Stahlplattenteile zum Kaufzeitpunkt frei von Material- oder Herstellungsfehlern sind, und diese Garantie gilt 5 Jahre ab Lieferdatum.

Die Garantie gilt nur unter der Bedingung, dass der Kaminofen von Fachpersonal gemäß den geltenden Gesetzen und Regelungen sowie der Montage- und Bedienungsanleitung von Jøtul installiert wurde. Reparierte Produkte und Ersatzteile werden innerhalb der ursprünglichen Gewährleistungsfrist garantiert.

2. Folgendes ist von der Garantie ausgeschlossen:

2.1. Schäden an Verbrauchsmaterialien wie Brennerplatten, Lüftungsgittern, Rauchgasleitblechen, Dichtungen usw., da sich deren Zustand aufgrund einer normalen Abnutzung im Laufe der Zeit verschlechtert.

2.2. Schäden infolge unsachgemäßer Wartung, Überhitzung, einer Verwendung ungeeigneter Brennstoffe (Beispiele für ungeeignete Brennstoffe: Treibholz, imprägniertes Holz, Bretterverschnitt, Spanplatten usw.) oder von zu feuchtem/nassem Holz.

2.3. Installation von Zusatzausstattung zur Anpassung lokaler Zugverhältnisse, Luftzufuhr oder anderer Umstände, die sich Jøtuls Einflussnahme entziehen.

2.4. Wenn ohne Jøtuls Zustimmung oder Originalteile Änderungen/Modifikationen am Kamin vorgenommen wurden.

2.5. Schäden während der Lagerung bei einem Händler oder beim Transport von einem Händler oder während der Installation.

2.6. Produkte, die von nicht-autorisierten Verkäufern verkauft werden, wenn Jøtul ein selektives Vertriebssystem nutzt.

2.7. Verbundene Kosten (z.B. Transport-, Arbeits-, Reisekosten usw.) oder indirekte Schäden.

Pelletsöfen, Glas-, Stein-, Beton-, Emaille- und Lackoberflächen (z.B. Abplatzen, Rissbildung, Blasenbildung, Verfärbung usw.) unterliegen den nationalen Bestimmungen zum Verkauf von Verbrauchsgütern. Diese Garantie gilt für Käufe, die auf dem Gebiet des Europäischen Wirtschaftsraums getätigt werden. Alle Garantieanfragen müssen innerhalb eines angemessenen Zeitraums an Ihren lokalen autorisierten Jøtul-Fachhändler gerichtet werden – spätestens jedoch 14 Tage nach dem Datum, an dem der Fehler oder Defekt erkannt wurde. Siehe Händlerliste auf unserer Website jotul.com.

Wenn Jøtul nicht in der Lage ist, die Verpflichtungen in den oben genannten Garantiebedingungen zu erfüllen, wird ein Ersatzprodukt mit einer ähnlichen Heizleistung kostenlos angeboten.

Jøtul behält sich das Recht vor, jeden Austausch von Teilen oder Dienstleistungen zu verweigern, wenn die Garantie nicht online registriert wurde. Diese Garantie wirkt sich nicht auf die Rechte aus, die gemäß nationalen Bestimmungen zum Verkauf von Verbrauchsgütern bestehen. Das nationale Beschwerderecht gilt ab dem Kaufdatum und nur gegen Vorlage eines Kaufbelegs bzw. einer Seriennummer.

NL - Installatie- en montagehandleiding

Inhoudsopgave

2.0 Technische Gegevens.....48

3.0 Veiligheid.....52

4.0 Installatie.....58

5.0 Dagelijks gebruik.....63

6.0 Onderhoud.....65

7.0 Groot onderhoud.....66

8.0 Gebruiksproblemen - problemen oplossen.....68

9.0 Optionele extra's.....69

10.0 Recycling.....69

11.0 Garantievoorwaarden.....69

2.0 Technische Gegevens

Installatie

- De huiseigenaar is ervoor verantwoordelijk dat de installatie en montage in overeenstemming zijn met nationale, Europese en lokale, bouwvoorschriften en de informatie in deze montage- en gebruiksaanwijzing
- De installatie van een nieuwe kachel moet aan de lokale bouwinstanties worden gemeld. Bovendien bent u verplicht om de installatie te laten inspecteren en goedkeuren door een lokale schoorsteenveger
- Voor een optimale werking en veiligheid van uw installatie raden wij aan om de installatie door een professionele monteur te laten uitvoeren. Onze Jøtul-dealer kan een monteur in uw omgeving aanbevelen/aanwijzen. Informatie over Jøtul-dealers kunt u vinden op www.jotul.nl

Veiligheid

Eventuele productwijzigingen door de dealer, installateur of gebruiker kunnen ertoe leiden dat het product en de veiligheidsfuncties ervan niet meer naar behoren werken. Dit geldt eveneens voor het installeren van niet door Jøtul AS geleverde accessoires of extra uitrusting alsook voor het demonteren of verwijderen van voor de bediening en veiligheid van de kachel benodigde onderdelen.

De houtkachel is geproduceerd in overeenstemming met de typegoedkeuring van het product, met inbegrip van de montage- en gebruiksaanwijzing van het product. Lees en volg de gebruiksaanwijzingen zorgvuldig.

De Dop-verklaring vindt u op www.jotul.nl

Technische gegevens

Getest volgens EN 16510			
	Classificatie de houtkachel	Type BF	
P_{nom}	Nominaal vermogen	7,5	kW
η_{nom}	Rendement bij nominaal vermogen	77	%
η_s	Seizoensgebonden energie effect voor ruimteverwarming bij nominaal vermogen	67	%
EEI	Energie efficiëncy index	102	
	Energie efficiëncy klasse	A	
	Brandmateriaal	Hout*	
	Max. bloklengte	500	mm
	Brandmateriaalverbruik	2,3	kg/u
	In te voeren hoeveelheid	1,7	kg
	Hoeveelheid brandmateriaal, max.	2,5	kg
CO_{nom}	CO Emissie bij 13% O_2 bij nominaal vermogen	0,079	%
		988	mg/Nm^3
NO_{xnom}	NO_x @ 13% O_2 bij nominaal vermogen	49	mg/Nm^3
OGC_{nom}	OGC @ 13% O_2 bij nominaal vermogen	72	mg/Nm^3
PM_{nom}	Stof @ 13% O_2 bij nominaal vermogen	13	mg/Nm^3
p_{nom}	Onderdruk bij nominaal vermogen	13	Pa
	Aanbevolen onderdruk in rookkanaal	18-20	Pa
	Behoefte aan verbrandingslucht	21,6	m^3/u
T_{snom}	Schoorsteentemperatuur bij nominaal vermogen	370	°C
T class	Benaming schoorsteen	T400 G	
$Ø_{f.g\ nom}$	Hoeveelheid rook bij nominaal vermogen	7,3	g/sec
V_h	Staand luchtverlies	NPD	m^3/u
	Lek vóór de test bij een meetdruk van 5 Pa (1013 mbar, 27 °C)	3,18	Nm^3/u
	Lek vóór de test bij een meetdruk van10 Pa (1013 mbar, 27 °C)	4,28	Nm^3/u
	Lek vóór de test bij een meetdruk van 15 Pa (1013 mbar, 27 °C)	6,73	Nm^3/u
CON/INT	Continue werking (CON)/Intermitterende werking (INT)	INT**	
	Reactie op brandclassificatie	A1	
E, f	Voedingsspanning, frequentie	-	V

* Gebruik alleen aanbevolen brandstoffen – aanduiding I.

** Cyclisch gebruik betekent in deze context een normaal gebruik van een haard. Dat wil zeggen dat u meer brandstof moet toevoegen als het vuur tot sintels is verbrand

Technische gegevens

Technische basisgegevens F 520 / F 520 HT / F 520 LB			
	Materiaal	Roestvrij stalen Gietijzer Keramische steen/vermiculiet Glas	
	Oppervlaktebehandeling	Senotherm	
	Rookuitlaat	Boven/ boven&achter/achter	
d_{out}	Aansluitkraag inw. diameter (voor het uitw. rookkanaal)	150	mm
	Verse lucht stuk uitw. diameter	80/100	mm
L	Totale afmetingen (lengte)	532/532/442	mm
H	Totale afmetingen (hoogte)	1000/1319/538	mm
W	Totale afmetingen (breedte)	594	mm
m	Gewicht	170/201/133	kg
m_{chim}	Maximale belasting van een schoorsteen die de kachel kan dragen	120	kg

Minimale afstand tot brandbaar materiaal			
d_R	Rug (Ongeïsoleerde/geïsoleerde rookbuis en extra hitteschild)	300/100	mm
d_S	Zijkanten	700	mm
d_C	Plafond	750	mm
d_P	Voorkant	900	mm
d_F	Voorkant tot onderkant voorkant stralingsgebied	0	mm
d_L	Voorkant naar zijkant voorkant stralingsgebied	0	mm
d_B	Onder de bodem niet wat de voeten betreft	0	mm
d_{non}	Minimale afstanden tot niet-brandbare muren	50	mm
	Hoek	565	mm
	De code voor geïsoleerde rookgasafvoer	T400-N1-D-Vm-L50050-G100	

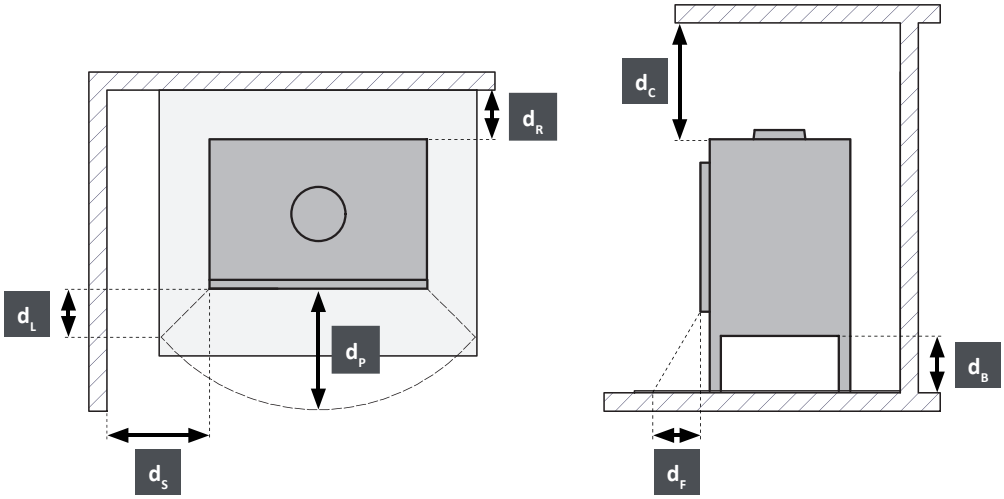

Typeplaatje

Alle Jøtul-houtkachels zijn voorzien van een typeplaatje, dat de teststandaards en de afstand tot brandbare materialen aangeeft.

Het typeplaatje bevindt aan de achterkant van de kachel.

Dit serienummer moet altijd worden aangegeven als u contact opneemt met uw dealer of Jøtul.

Typenschild

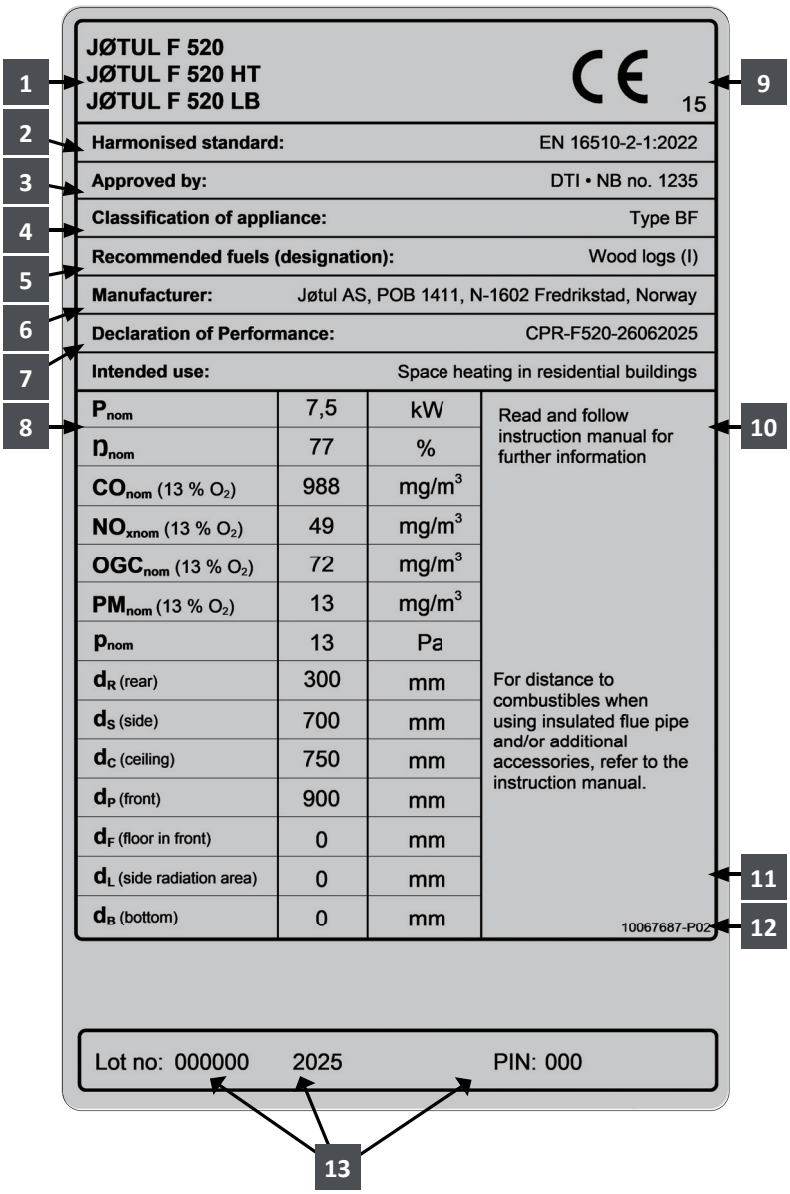

UITLEG TYPEPLAATJE

1. Type en/of het modelnummer of de aanduiding om identificatie van het apparaat mogelijk te maken
2. Toepasselijke normen
3. Naam testcentrum/certificeringsnummer
4. Classificatie de houtkachel
5. Aanbevolen brandstoffen
6. Naam en adres van de fabrikant
7. DOP-documentnummer
8. Tabel met waarden:

   P_{nom} - nominaal vermogen

   η_{nom} - rendement bij nominaal vermogen

   CO_{nom} - CO Emissie bij 13 % O_2 bij nominaal vermogen

   NO_{xnom} - NO_x @ 13 % O_2 bij nominaal vermogen

   OGC_{nom} - OGC @ 13 % O_2 bij nominaal vermogen

   PM_{nom} - stof @ 13 % O_2 bij nominaal vermogen

   p_{nom} - onderdruk bij nominaal vermogen

   Minimale afstanden tot brandbaar materiaal:

   d_R - rug

   d_S - zijkanten

   d_C - plafond

   d_P - voorkant

   d_F - voork. tot onderkant voork. stralingsgebied

   d_L - voork. naar zijkant voork. stralingsgebied

   d_B - Onder de bodem (niet wat de voeten betreft)

9. CE-conformiteitsmerk - De cijfers geven het jaar van afgifte van het certificaat aan
10. Productspecificaties en instructies
11. Afgedankte elektrische en elektronische apparatuur
12. Typeplaatnummer
13. Productregistratienummer

3.0 Veiligheid

NB! Om optimale prestaties en veiligheid te garanderen, raadt Jøtul aan haar kachels te laten monteren door een gekwalificeerd installateur (zie www.jotul.com voor een volledige dealerlijst).

Aanpassingen aan het product door de distributeur, installateur of consument kunnen ertoe leiden dat het product en de beveiligingen niet naar behoren functioneren. Hetzelfde geldt voor de installatie van niet door Jøtul geleverde accessoires of optionele extra's. Dit kan ook het geval zijn indien essentiële onderdelen voor het functioneren en de veiligheid van de haard gedemonteerd of verwijderd worden.

In al deze gevallen is de fabrikant niet verantwoordelijk of aansprakelijk voor het product en het recht op reclamatie komt hierdoor te vervallen.

Let op! Bepaalde onderdelen van de kachel, met name de externe oppervlakken, worden erg heet tijdens de verbranding! Wees uitermate voorzichtig!

3.1 Maatregelen op het gebied van brandpreventie

Elk gebruik van de haard brengt een zeker risico met zich mee. Neem daarom de volgende instructies nauwkeurig in acht:

- De minimale veiligheidsafstanden tijdens het gebruik van de haard zijn weergegeven in **afb. 1**.
- Zorg ervoor dat er geen meubels of andere brandbare materialen te dicht bij de haard staan. Brandbare materialen mogen nooit binnen 900 mm afstand van de haard geplaatst worden.
- Laat het vuur vanzelf uitgaan. Blus het vuur nooit met water.
- De haard wordt tijdens gebruik warm en kan bij aanraking brandwonden veroorzaken.
- Verwijder de as niet voordat de haard koud is. De as kan smeulende resten bevatten en moet daarom in een onbrandbare bak worden bewaard.
- De as moet naar buiten worden afgevoerd of worden weggegooid op een plek waar geen brandgevaar bestaat.

Bij brand in de schoorsteen

- Sluit alle luiken en ventilatieopeningen.
- Houd de deur van de vlamkast gesloten.
- Controleer of er rook is op zolder en in de kelder.
- Bel de brandweer.
- Voordat u de haard opnieuw in gebruik neemt na een brand, moet een deskundige de haard en de schoorsteen controleren om na te gaan of deze goed werkt.

Stalen schoorsteen

Als een aan de bovenkant gemonteerde stalen schoorsteen wordt gebruikt, moet er een niet-geïsoleerde pijp geplaatst worden van de verbrandingskamer tot ongeveer 10 mm over het toprooster. Zorg ervoor dat de pakking juist gepositioneerd is tussen de kachelpijp en de rookuitlaat. Bevestig daarna de stalen schoorsteen volgens de installatie-instructies van de schoorsteenleverancier.

3.2 Handschoen

Gebruik de beschermende handschoen wanneer u het product hanteert als het heet is.

3.3 Vloer

Fundering

Controleer of de fundering geschikt is om een haard te dragen. Zie "2.0 Technische gegevens" voor het gespecificeerde gewicht.

Wij raden aan om vloeren die niet aan de fundering zijn bevestigd (zgn. "zwevende vloeren") uit het installatiegebied te verwijderen.

Eisen met betrekking tot het beschermen van een houten vloer onder de haard

Het is de functie van een vloerplaat om de vloer en brandbare materialen te beschermen tegen gloeiend hout. De voorplaat moet aan nationale wet- en regelgeving voldoen.

Jøtul raadt aan dat alle vloeren van brandbaar materiaal, zoals linoleum, tapijt, enz. onder de vloerplaat verwijderd moet worden.

Eisen met betrekking tot het beschermen van brandbare vloeren vóór de haard

De voorplaat moet aan nationale wet- en regelgeving voldoen. Neem contact op met de plaatselijke bouwtoezichtinstanties voor informatie over beperkingen en installatievereisten.

3.4 Vand

Afstand tot muren van brandbaar materiaal - zie **afb. 1a**.

Minimale afstand tot brandbare muur beschermd door brandmuur: zie **afb. 1b**.

De haard mag worden gebruikt met een niet-geïsoleerde kachelpijp op voorwaarde dat de afstanden tussen de haard en de muren van brandbare materialen overeenkomen met de gegevens uit afb. 1.

Let op! Plaats het product dusdanig dat het mogelijk is de kachel, de kachelpijp en de schoorsteendoorgang schoon te maken.

Let op! Zorg ervoor dat meubilair en andere huishoudartikelen niet zo dicht bij de kachel staan dat ze kunnen uitdrogen.

3.5 Plafond

De afstand tot een brandbaar dak boven de haard moet minimaal **750** mm zijn.

JØTUL F 520 / JØTUL F 520 High Top

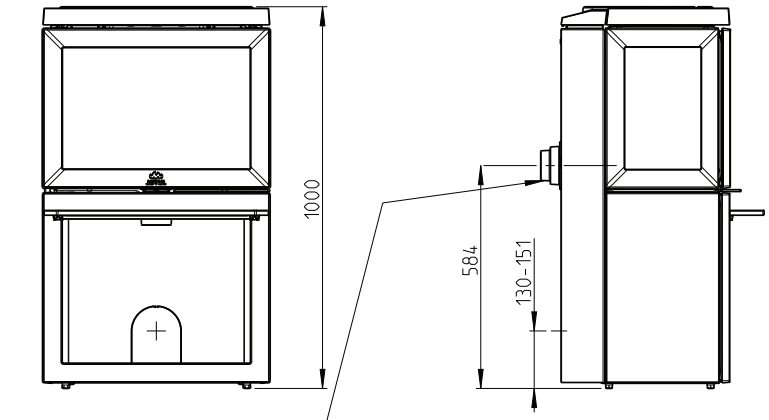

Gat in muur voor externe luchtaansluiting Ø80 / Ø100

Gat in vloer voor externe luchtaansluiting Ø80 / Ø100

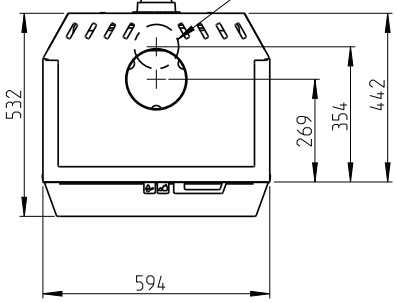

Minimale vrije ruimte ten opzichte van meubels/brandbare materialen

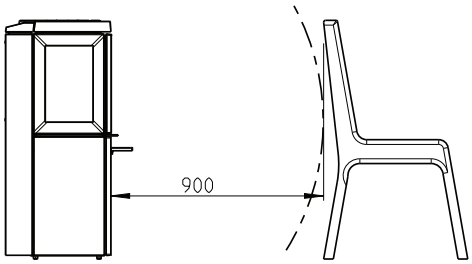

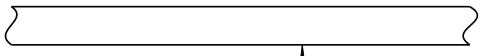

Minimale afstand tot plafond

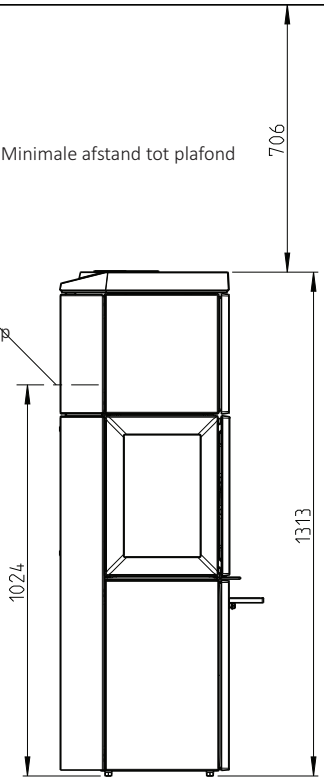

Uitlaat achterkant
Alleen voor Hoge Top

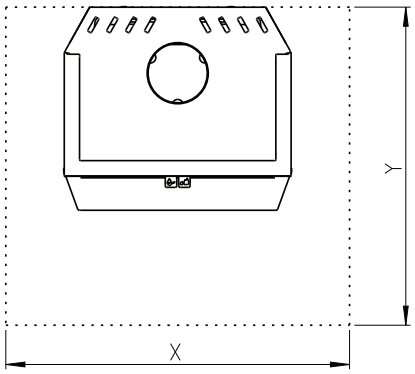

Min. afmetingen voor vloerplaat
X/Y = in overeenstemming met nationale wet- en regelgeving

900187-P06

Jøtul F 520 LB

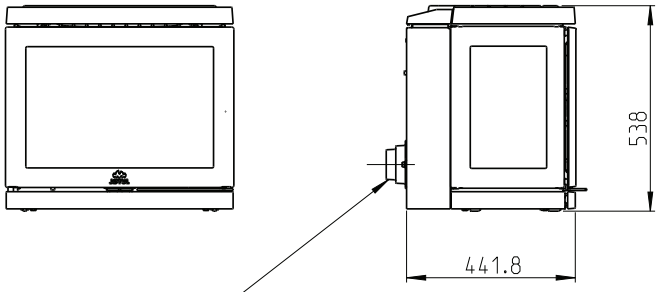

Gat in muur voor externe
luchtaansluiting Ø80 / Ø100

Gat in vloer/basis voor externe
luchtaansluiting Ø80 / Ø100

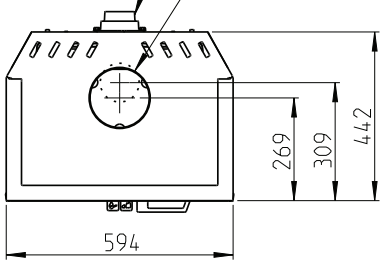

Min. afmetingen van de NIET-brandbare basis

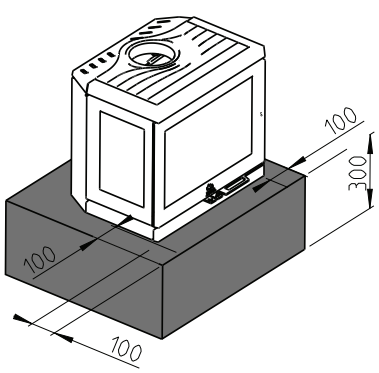

Min. afmetingen met verlengde zijkant / voorkant

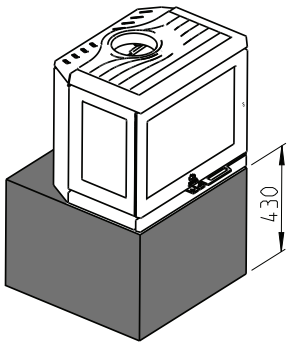

Min. afmetingen van de basis

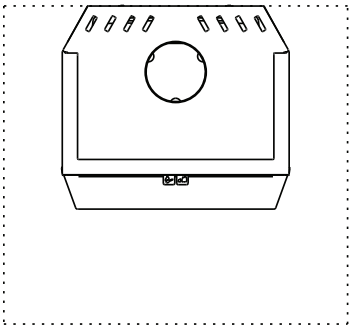

Min. afmetingen voor vloerplaat
X/Y = in overeenstemming met nationale wet- en regelgeving

Minimale vrije ruimte ten opzichte van
meubels/brandbare materialen

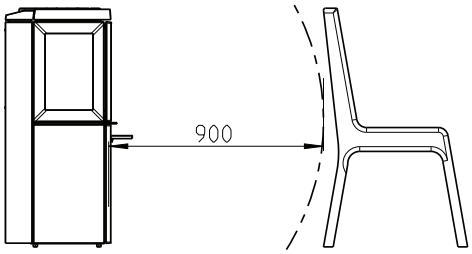

900187-P0

F 520 /F 520 LB / F 520 HT :
Minimale afstand tot brandbare muur

Met halfgeïsoleerde schoorsteen/afgeschermde kachelpijp helemaal omlaag naar het product

Brandbare muur

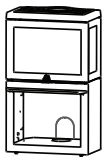

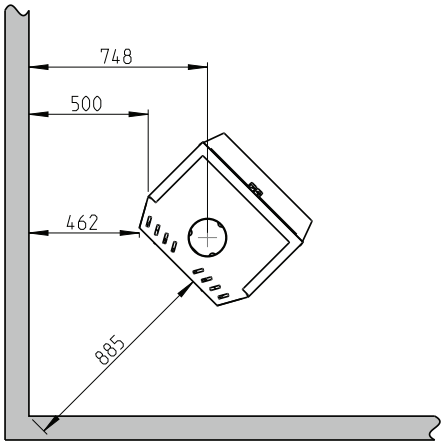

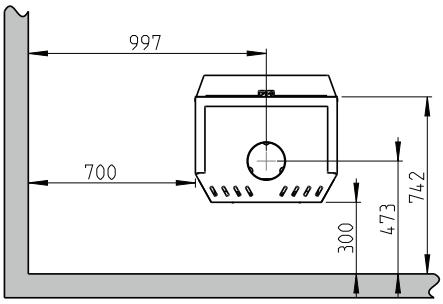

F 520 / F 520 LB / F 520 HT
Met retrofit gietijzeren zijkant

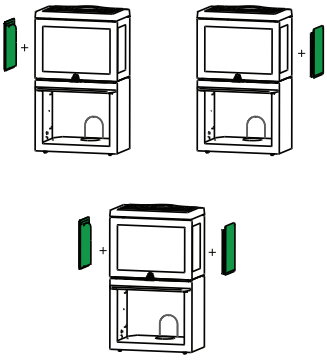

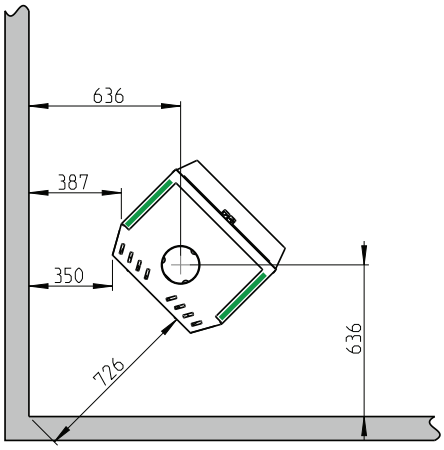

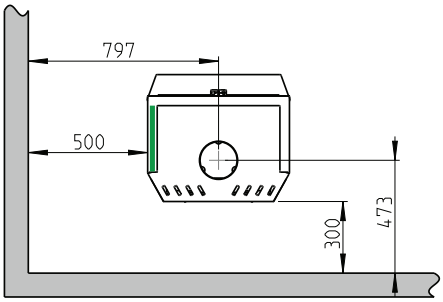

F 520 / F 520 LB / F 520 HT
- Met retrofit gietijzeren zijkant en convectieset zijkant
- Met retrofit convectieset achter

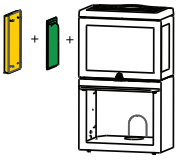

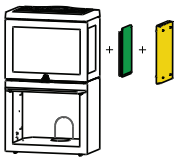

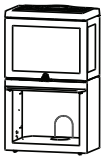

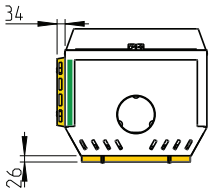

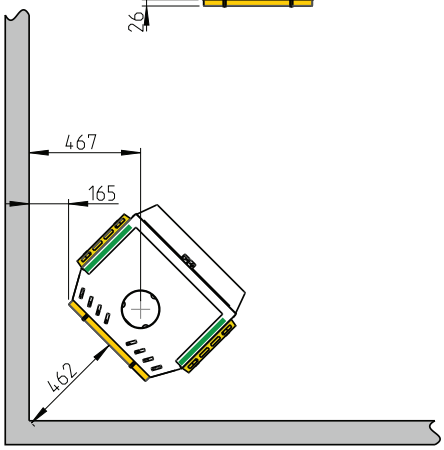

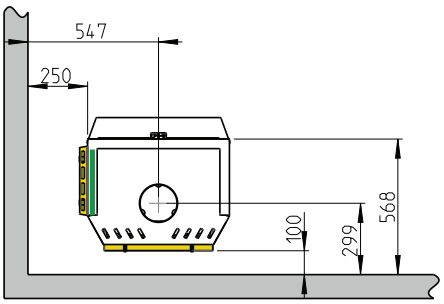

NEDERLANDS

F 520 / F 520 LB / F 520 HT: Minimale afstand tot brandbare muur beschermd door goedgekeurde brandbestendige muur

Met halfgeïsoleerde schoorsteen/afgeschermde kachelpijp helemaal omlaag naar het product

Brandbare muur

Brandmuur

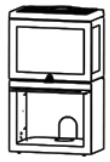

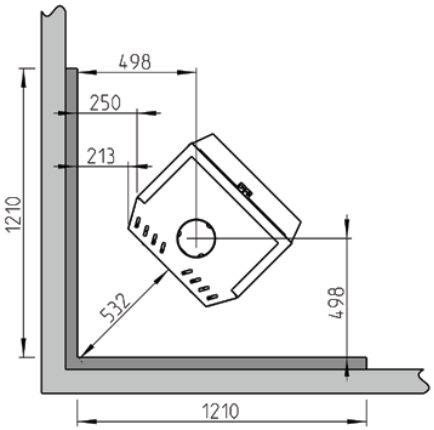

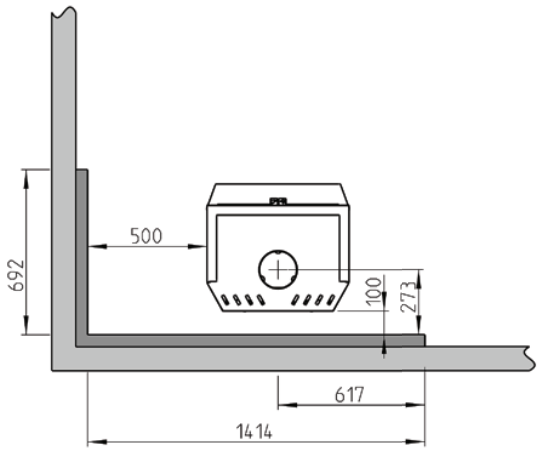

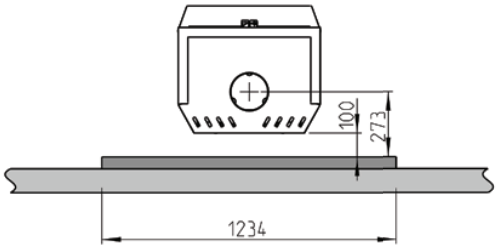

F 520 / F 520 LB / F 520 High Top:

Met retrofit gietijzeren zijkant

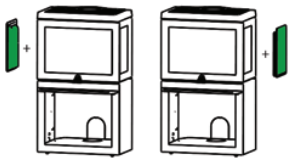

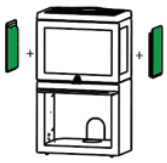

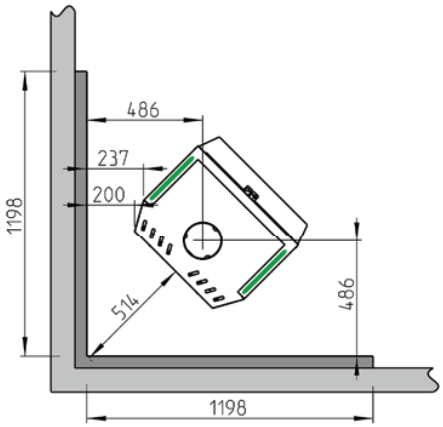

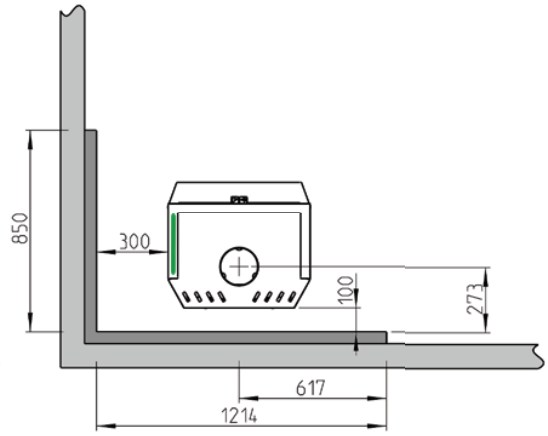

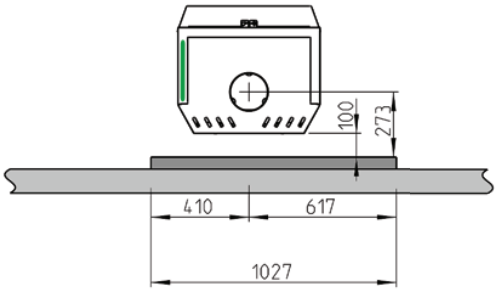

900187-P06

Toevoer van frisse lucht

De lucht die gebruikt wordt voor verbranding in een goed geïsoleerd huis moet worden ververst. Dit is met name van belang voor huizen met mechanische ventilatie. Deze luchtverversing kan op een aantal manieren worden bereikt. Het belangrijkste is dat er lucht wordt aangevoerd naar de ruimte waar de kachel geplaatst is. Plaats de klep in de buitenmuur zo dicht mogelijk bij de kachel en zorg ervoor dat deze gesloten kan worden als de kachel niet gebruikt wordt.

Volg de nationale en lokale bouwvoorschriften voor het aansluiten van de toevoer van frisse lucht.

Afzuigkappen of ventilatoren die werken in dezelfde ruimte als het apparaat kunnen problemen veroorzaken.

Gesloten verbrandingssysteem

Gebruik het gesloten verbrandingssysteem van de kachel als u in een recent gebouwde, luchtdichte woning woont. Sluit de externe verbrandingslucht aan via een ventilatiepijp door de muur of de vloer.

Luchttoevoer

De hoeveelheid verbrandingslucht voor Jøtul-producten is ongeveer 20-40 m^3/h. De externe luchtaansluiting kan direct op de Jøtul F 105 worden aangesloten door middel van:

- de bodem
- door een flexibele toevoerslang van buitenaf/schoorsteen (alleen als de schoorsteen een eigen kanaal heeft voor externe lucht) op de externe luchtaansluiting van het product.

Afb. 2A, via een buitenmuur

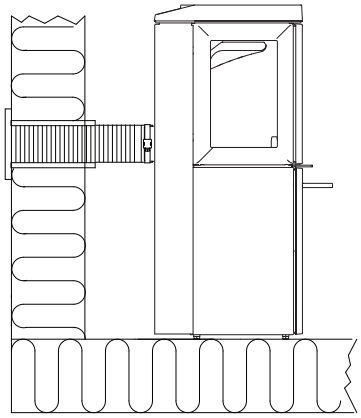

Afb. 2B, via de vloer en grondplaat

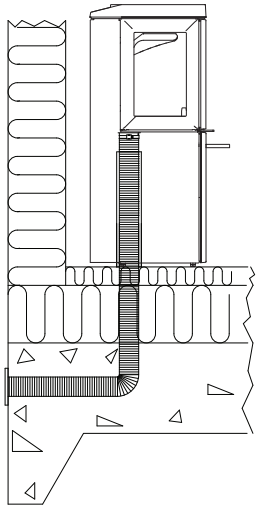

Afb. 2C, via de vloer en kelder

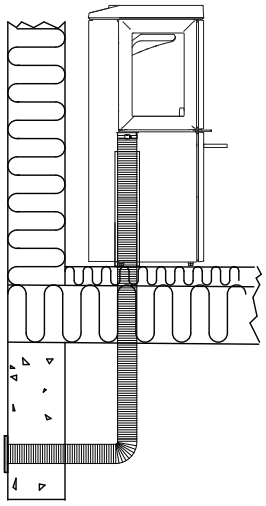

Afb. 2D, indirect via een buitenmuur

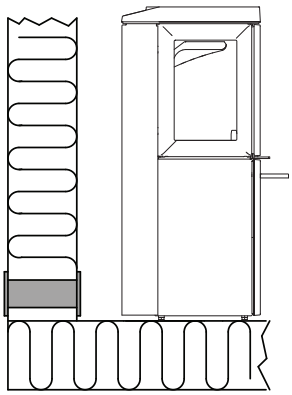

4.0 Installatie

NB: Controleer voordat u met de installatie begint of de haard onbeschadigd is.

NB: Het product is zwaar! Zorg voor hulp bij het plaatsen en installeren.
De verbrandingskamer is zwaar. Zorg dat het product niet kantelt.

NB: Zet niets op de bovenplaat van de kachel, aangezien dit de verf/het email permanent kan beschadigen.

NB: Lees de installatie- en bedieningsinstructies aandachtig door voordat u de haard plaatst!

- De kachel moet worden geïnstalleerd in ruimtes met goede ventilatie. Goede ventilatie is essentieel voor een efficiënte werking van uw kachel.
- Het apparaat mag niet worden geïnstalleerd met ventilatiesystemen die een druk hebben van minder dan -15 Pa.
- Wij raden aan rookmelders in huis te installeren.
- De in de handleiding gespecificeerde afstanden gelden alleen als u zich houdt aan de maximale hoeveelheid brandhout. Ze garanderen alleen brandveiligheid.
- Er is geen garantie dat de huidige bouwmaterialen bestand zijn tegen de temperatuur met betrekking tot visuele veranderingen.
- Controleer of het Bouwbesluit en eventuele lokale voorschriften worden nageleefd tijdens de installatie.

4.1 Voorbereidingen voor de Jøtul F 520

Afb. 3

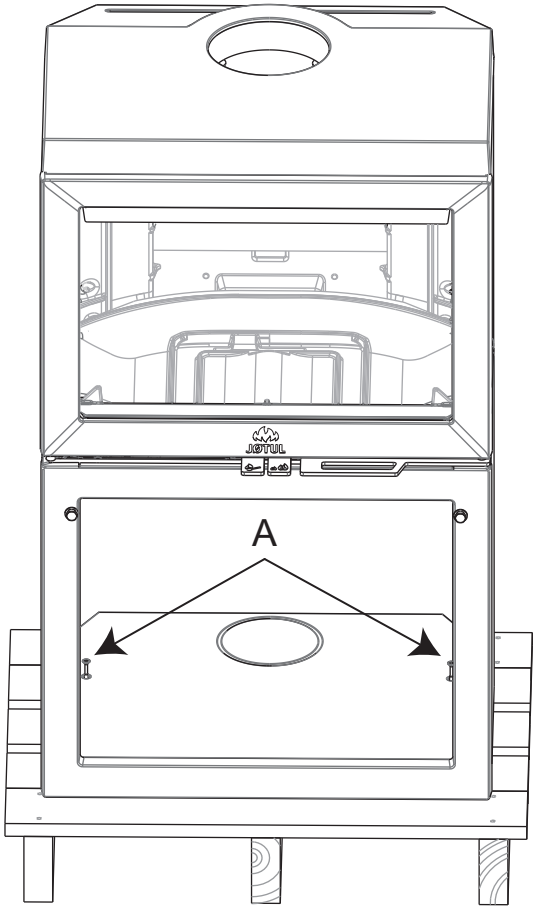

1. Verwijder de 2 transportschroeven **(A)** waarmee de kachel is vastgezet op de houten pallet.
2. Laat de kachel op de transportpallet staan.
3. Controleer of de bedieningshendel **(B)** makkelijk beweegt.

Afb. 4

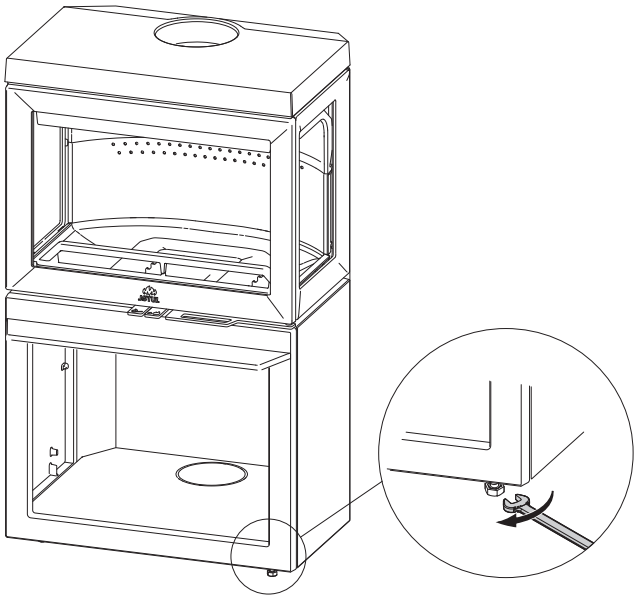

4. Til de kachel van de pallet.
5. Zet de kachel neer en stel de horizontale positie met behulp van een dopsleutel en de 4 stelschroeven af. Teken de positie op de muur af als er gebruik wordt gemaakt van een achteruitlaat voor de kachelpijp en de externe luchttoevoer. **Let op!** Houd rekening met de hoogte van de vloerplaat.

Goedkeuringsetiket

Afb. 5

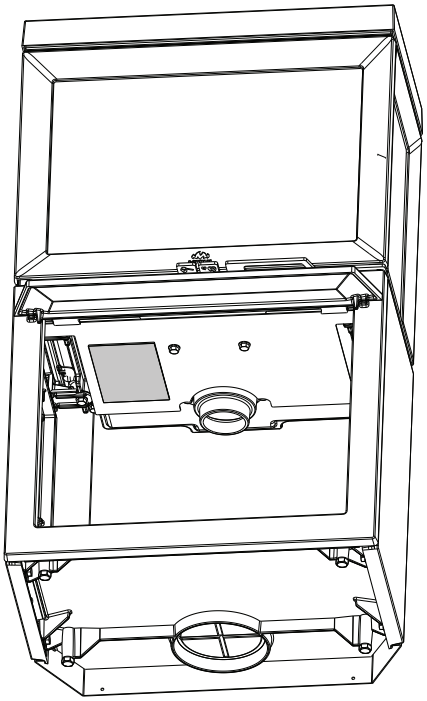

4.2 Externe luchttoevoer

Via een achteruitlaat

Jotul F 520 wordt geleverd met de buitenluchtaansluiting aan de onderzijde van het products. Wanneer gewenst, de buitenluchtaansluiting kan worden gemonteerd aan de achterzijde van het product.

Afb. 6

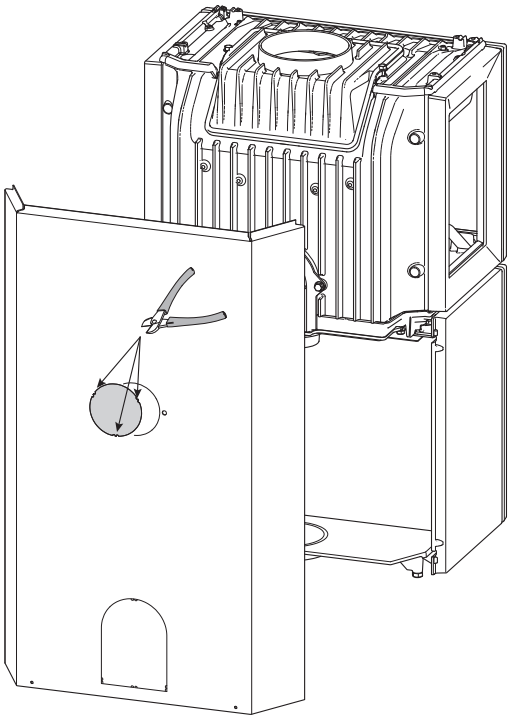

1. Gebruik een scherpe tang and snij langs de «knock out» gaten

Alternatief via een achteruitlaat

Afb. 6b

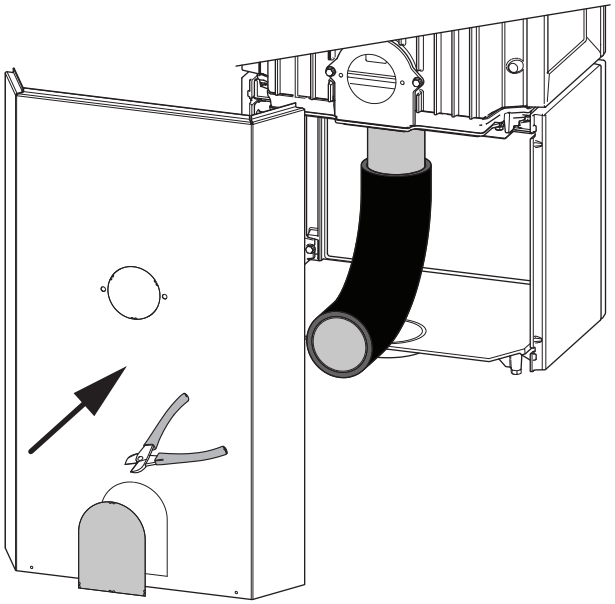

Afb. 7

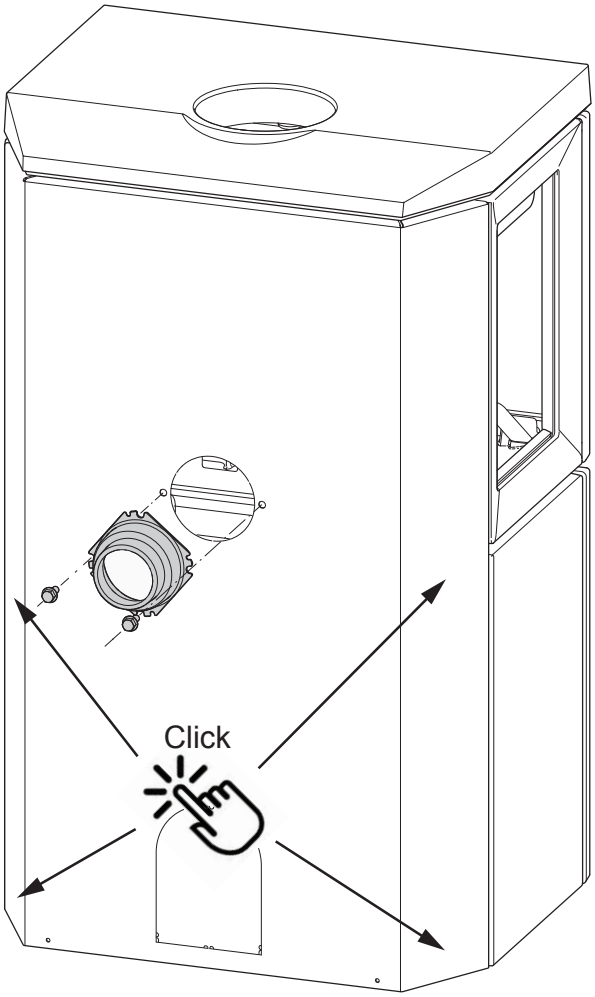

2. Verplaatst de luchtaansluiting van de onderzijde naar de achterzijde van de kachel
3. Voor het bevestigen van een Ø80 / Ø100 inlaatkanaal voor frisse lucht (optionele uitrusting – artikelnr. 51047509 / 51012164), zie de handleiding (artikelnr. 10047508) bij de externe luchtaansluiting. Sluit de slang met een slangklem op de externe luchtaansluiting aan. De isolatie van de externe luchtslang eindigt **ongeveer 100 mm** onder de verbrandingskamer.

Afb. 8

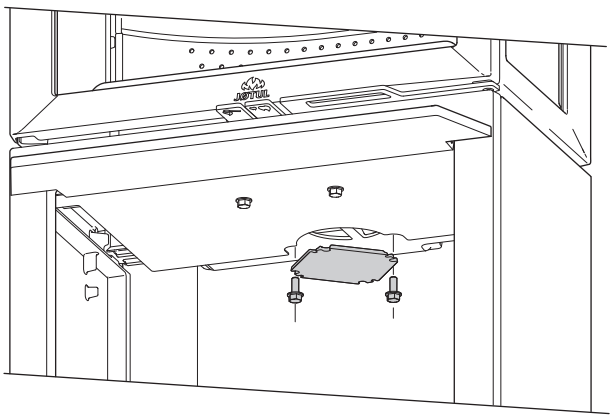

4. Installeer dan de afdekplaat voor de buitenlucht aan de onderzijde van de kachel.

Door de vloer

Afb. 9

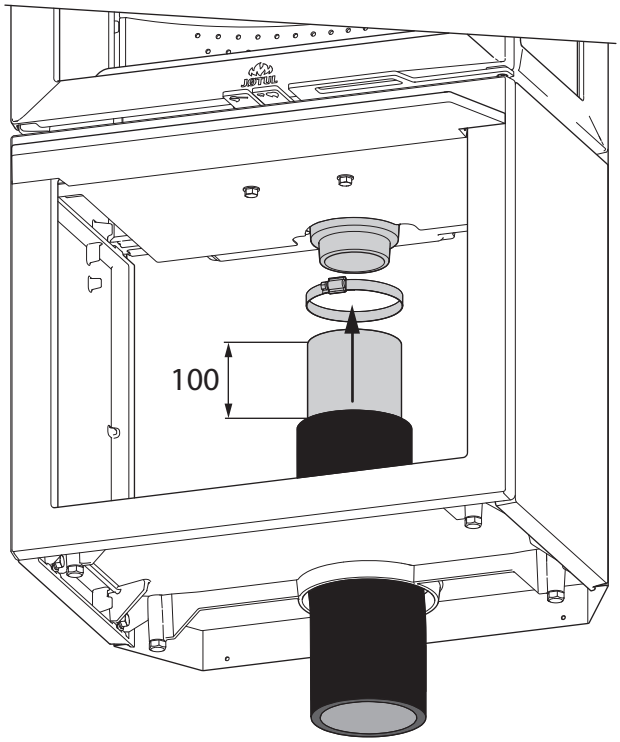

1. Gebruik een zware hamer en sla hard in het midden van de «knock out»
2. Plaats een flexibele slang door de vloer tot aan de luchtaansluiting.
3. Bevestig de flexibele slang aan de luchtaansluiting met een slangenklem
4. Voor het bevestigen van een Ø80 / Ø100 inlaatkanaal voor frisse lucht (optionele uitrusting – artikelnr. 51047509 / 51012164), zie de handleiding (artikelnr. 10047508) bij de externe luchtaansluiting. Sluit de slang met een slangklem op de externe luchtaansluiting aan. De isolatie van de externe luchtslang eindigt **ongeveer 100 mm** onder de verbrandingskamer.

4.3 Voorbereidingen – Jøtul F 520 LB

De sokkel waarop de Jøtul F 520 LB wordt geïnstalleerd, moet van onbrandbaar materiaal zijn en volledig afgesloten zijn.

Zonder buitenluchtaansluiting

Fig. LB 1

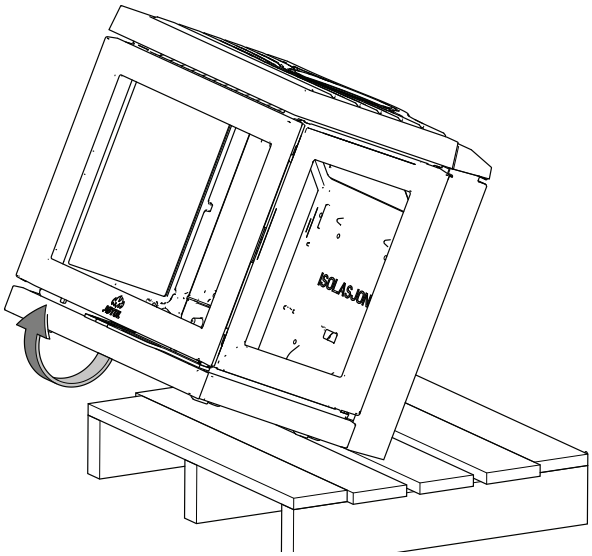

Fig. LB 2

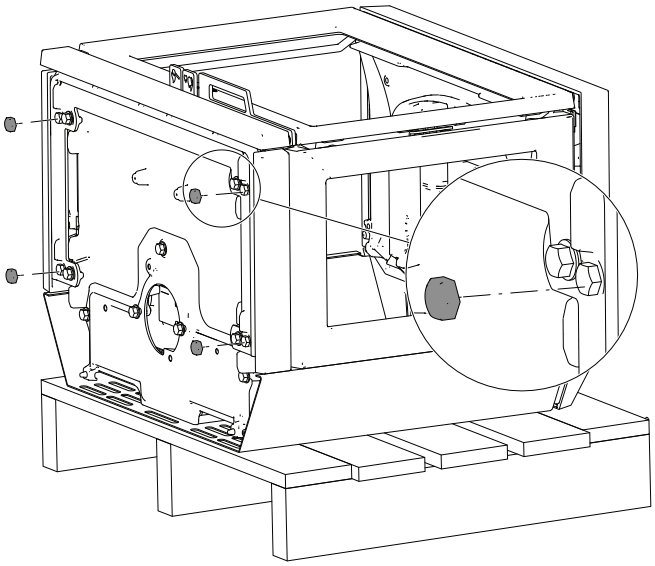

Fig. LB 3

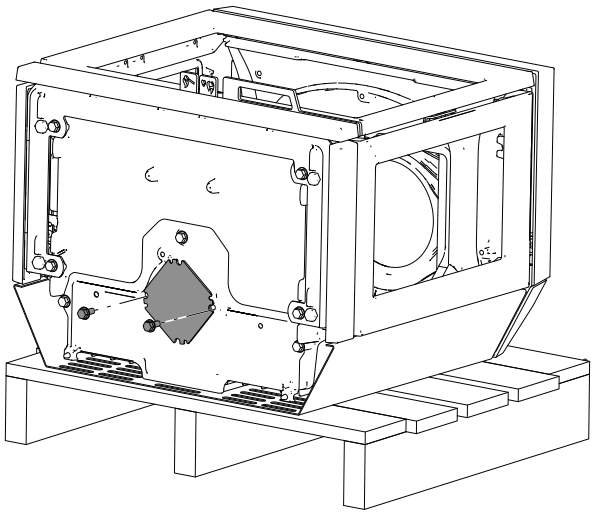

Fig. LB 4

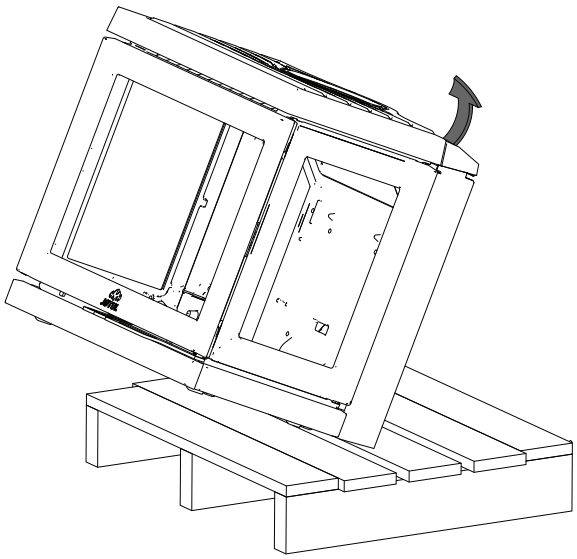

Fig. LB 5

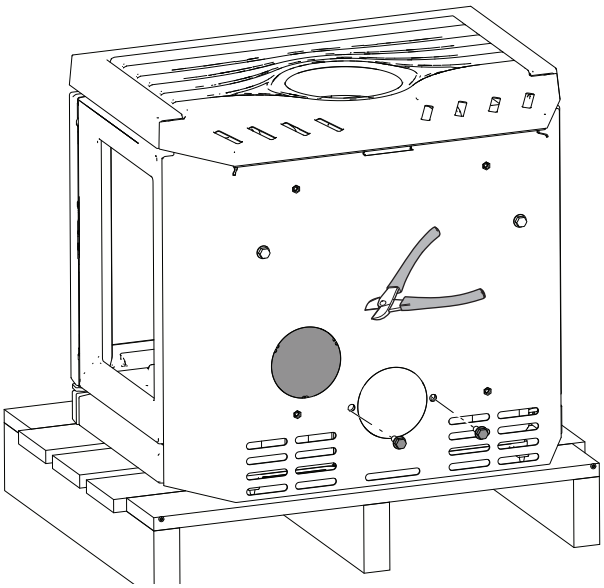

Buitenluchtaansluiting aan de achterkant

Fig. LB 6

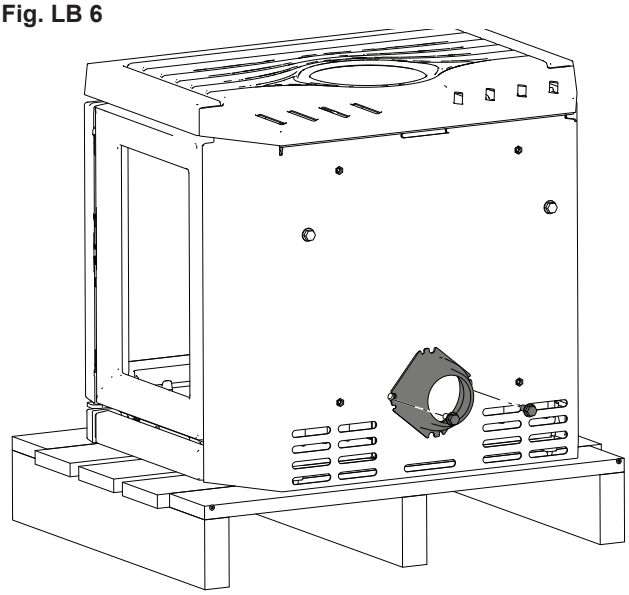

1. Volg de instructies van fig. LB 1 – fig. LB 6.

Buitenluchtaansluiting aan de onderkant

Fig. LB 7

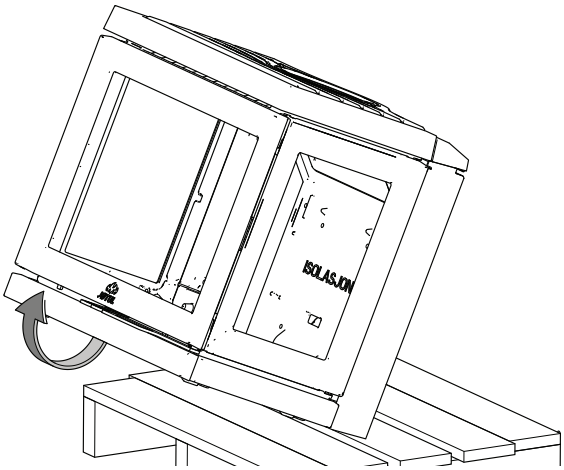

Fig. LB 8

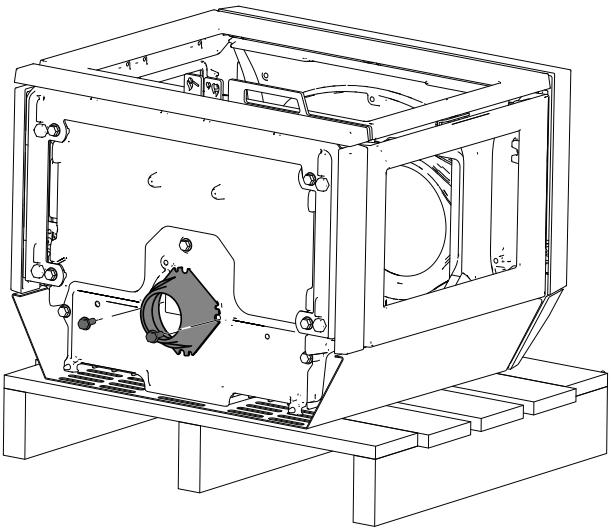

1. Bevestig de nokken zoals in fig. LB 2.

4.4 Schoorsteen en kachelpijp

- De haard mag uitsluitend worden aangesloten op een schoorsteen en kachelpijp die zijn goedgekeurd voor haarden op vaste brandstof met rookgastemperaturen zoals gespecificeerd in **«2.0 Technische gegevens»**.
- De doorsnede van de schoorsteen moet geschikt zijn voor een haard. Zie **«2.0 Technische gegevens»** om de juiste doorsnede van de schoorsteen te berekenen.
- Als de doorsnede van de schoorsteen groot genoeg is, kunnen er meerdere kachels op vaste brandstof op dezelfde schoorsteen worden aangesloten en de deur is zelfsluitend. Zie 7.3 Zelfsluitende deur. Let op! Lees de toepasselijke voorschriften door om na te gaan wat is toegestaan. Zelfs een goede schoorsteen kan slecht functioneren als deze niet correct wordt gebruikt.
- De schoorsteen moet worden aangesloten in overeenstemming met de installatie-instructies van de schoorsteenleverancier.
- Voordat u een opening in de schoorsteen maakt, moet het product als proef worden gemonteerd om de juiste positie van de haard en het gat in de schoorsteen te kunnen markeren. Zie **Fig. 1.** voor de minimale afmetingen.
- Zorg ervoor dat de kachelpijp omhoog wijst in de richting van de schoorsteen.
- Zorg ervoor dat er naast de achteruitlaat en de uitlaat bovenin kan worden geveegd. Indien nodig moet u een kachelpijp met een veegluik gebruiken.
- **Let op:** het is zeer belangrijk dat de aansluitingen enigszins flexibel zijn. Zo voorkomt u dat kleine verplaatsingen tijdens de installatie tot vervorming of barsten leiden.
- Zie **«2.0 Technische gegevens»** voor de aanbevolen schoorsteentrek. Voor afmetingen van de kachelpijp met de relevante doorsnede, zie **“2.0 Technische gegevens”**
- Bij gebruik van een half-geïsoleerde rookgasafvoer (startgedeelte) moet het onderdeel minimaal voldoen aan klasse T 400-N1-D-Vm-L50050-G100. Zie tekening voor installatie-eisen.
- De functie van het rookkanaal en de afvoerbuis met betrekking tot veiligheidsafstanden moet worden nageleefd. Het rookkanaal moet worden aangetoond volgens EN 13384-2:2015+A1:2019 afhankelijk van de specifieke situatie op locatie.

Let op: De aanbevolen minimale schoorsteenlengte is 4 m. Als de trek te sterk is, kan een klep worden geïnstalleerd om de trek te verminderen.

Installeer in de kachelpijp geen klep die de kachelpijp volledig afsluit. De klep moet gemakkelijk te bedienen zijn en een vrije opening van minimaal 20 cm2 hebben - of 3% van de doorsnede van de kachelpijp als dat meer is. De stand van de klep moet zichtbaar zijn wanneer de kachel wordt bediend. Als er een trekregelaar is geïnstalleerd, is de eis met betrekking tot de vrije doorsnede niet van toepassing. De eenheid moet echter wel gemakkelijk bereikbaar zijn voor reiniging.

Bediening onder verschillende weersomstandigheden

Het effect van de wind op de schoorsteen kan een aanzienlijke impact hebben op de manier waarop de kachel reageert onder verschillende windbelastingen. Het kan nodig zijn de luchttoevoer aan te passen om een goede verbranding te bereiken

4.5 Een kachelpijp met een bovenuitlaat verbinden

Het product wordt door de fabriek geleverd met een rookuitlaat als bovenuitlaat.

Afb. 10

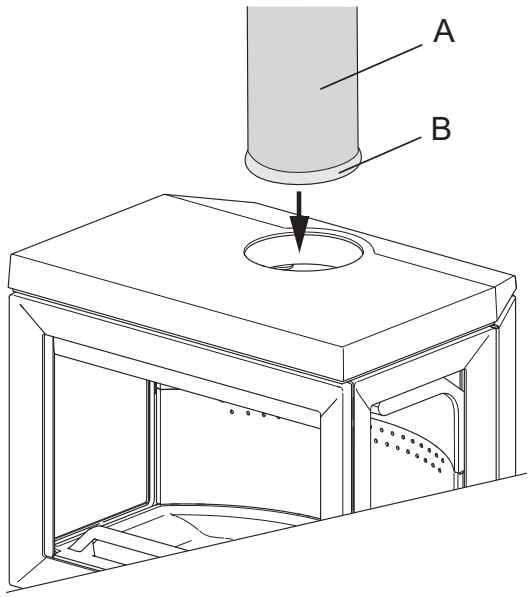

1. **Leid de kachelpijp (A) door de bovenplaat en plaats deze vervolgens in de bovenste rookuitlaat.**
2. **Goed afdichten met een pakking (B)**.

4.6 Prestatiecontrole

Als het product is gemonteerd, moet u altijd de bedieningshendel controleren. Deze behoort makkelijk te bewegen en goed te werken.

Afb. 11

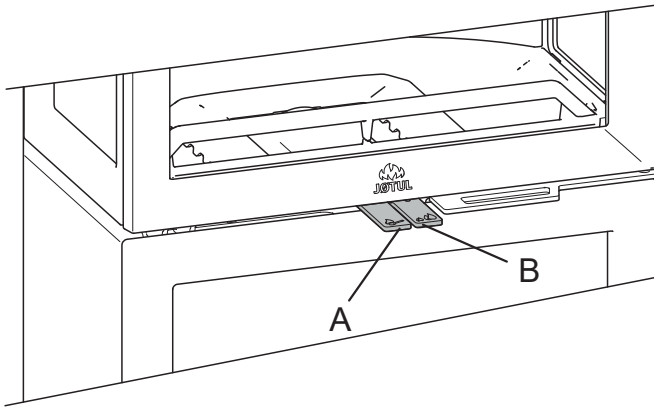

De Jøtul F 520 is voorzien van de volgende bedieningsopties:

- Trek de ontstekingsopening naar buiten **(A)** (de luchtopening **(B)** volgt automatisch).

4.7 As lippen

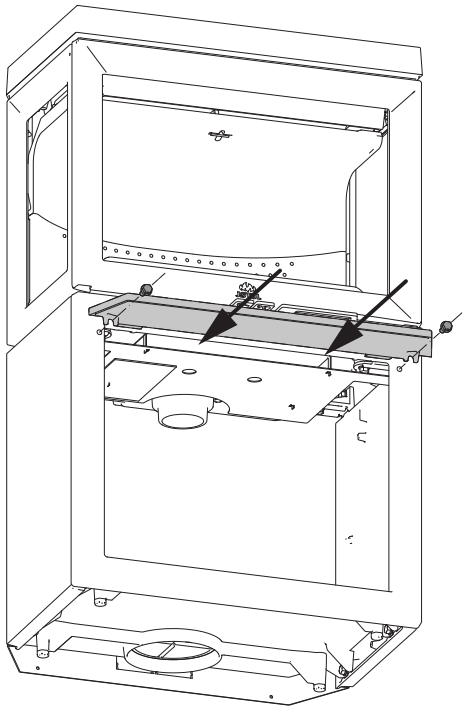

5.0 Dagelijks gebruik

Geur bij eerste gebruik van de haard

Als de haard voor de eerste keer wordt gebruikt, kan irriterend gas vrijkomen dat onaangenaam kan ruiken. Dit gebeurt omdat de verf opdroogt. Het gas is niet giftig, maar toch is het beter om de ruimte goed te ventileren. Stook het vuur flink op totdat alle sporen van gas zijn verdwenen en geen rook of geuren meer zijn waar te nemen.

Brandadvies

NB: Blokken hout die buiten of in een koude ruimte zijn opgeslagen moeten 24 uur voor gebruik naar binnen worden gehaald zodat ze op kamertemperatuur kunnen komen.
Er zijn verschillende manieren waarop in de kachel gestookt kan worden, maar het is belangrijk dat u altijd voorzichtig bent met het materiaal dat u in de kachel stopt. Zie het hoofdstuk **“Houtkwaliteit”**

Houtkwaliteit

et kwaliteitshout bedoelen we de meest bekende soorten hout zoals berk, spar en den.

De blokken moeten goed worden gedroogd zodat er niet meer dan 20% vocht in zit.
Om dit te bereiken moet het hout aan het einde van de winter worden gehakt. De blokken moeten worden gekloofd en dusdanig worden gestapeld dat er voldoende ventilatie is. De houtstapel moet worden afgedekt om de blokken tegen regen te beschermen. De blokken moeten begin herfst naar binnen worden gehaald en worden gestapeld/opgeslagen voor gebruik in de komende winter.

Let er goed op dat u de volgende materialen nooit als brandstof voor uw haard gebruikt:
- Huishoudelijk afval, plastic tassen, enz.
- Geverfd of geïmpregneerd hout (dat is uiterst giftig).
- Gelamineerde houten planken.
- Drijfhout

Deze kunnen schade toebrengen aan het product en zijn ook vervuilend.

NB: Gebruik nooit benzine, paraffine, methylalcohol of dergelijke vloeistoffen om het vuur aan te steken. Dit kan leiden tot ernstig persoonlijk letsel en schade aan het product.

De blokken moeten het volgende formaat hebben:

Aanmaakhout (fijngehakt hout):
Lengte: 30 - 50 cm
Diameter: 6 - 10 cm
Hoeveelheid aanmaakhout: 3 blokken van elk 0,6-0,8 kg en 10 tot 12 stukken hout van ongeveer 1 kg in totaal.

Het vuur stoken:

Hout (gekloofd hout):
Lengte: 30 - 50 cm
Benodigd aantal per keer: 2 of 3 blokken van elk 0,7 kg, d.w.z. 1,5-2,0 kg per keer.
Stookfrequentie: Ongeveer elke 50 minuten

De nominale warmteafgifte wordt bereikt wanneer de luchtopening ongeveer 40% tot 70% is geopend en de ontstekingsopening 0% tot 50% is geopend.

Eerste keer stoken

Afb. 12

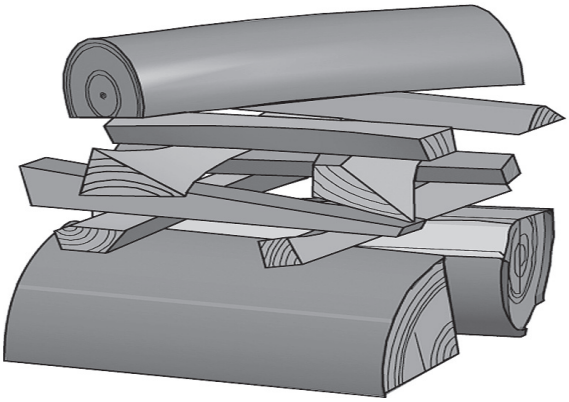

- Open de luchtopening
- Plaats twee blokken op de bodem van de verbrandingskamer en stapel het aanmaakhout hier in lagen op.
- Plaats tenslotte een middelgroot blok op deze stapel.
- Plaats 2 of 3 briketten of aanmaakblokken onder de bovenste laag aanmaakhout en steek het vuur aan. **NB: De maximale hoogte van de stapel hout moet net onder de horizontale gaten blijven. De gaten mogen niet worden bedekt.**
- Regel de ontstekingsopening **(Afb. 32)** als het hout goed brandt.
- Controleer of de naverbranding (secundaire verbranding) goed op gang komt. Dat is het geval als er gele, flikkerende vlammen voor de gaten onder het schot op gang komen.
- Als de luchtstroom normaal is, kunt u de deur sluiten en zal het vuur automatisch branden.

Houtblokken toevoegen

Stook de kachel regelmatig op, maar gebruik alleen kleine hoeveelheden brandstof tegelijk. Als de kachel te vol is, kan de hitte voor extreme druk in de schoorsteen zorgen. Voeg altijd met mate brandstof bij. Vermijd smeulend vuur omdat dit het meest vervuilend is. Het vuur is het beste als het goed brandt en de rook uit de schoorsteen nauwelijks zichtbaar is. Het vuur is het beste als het goed brandt en de rook uit de schoorsteen nauwelijks zichtbaar is. Let op! Het is belangrijk de deur dicht te houden tijdens de verbranding.

Houtblokken stapelen

Afb. 13

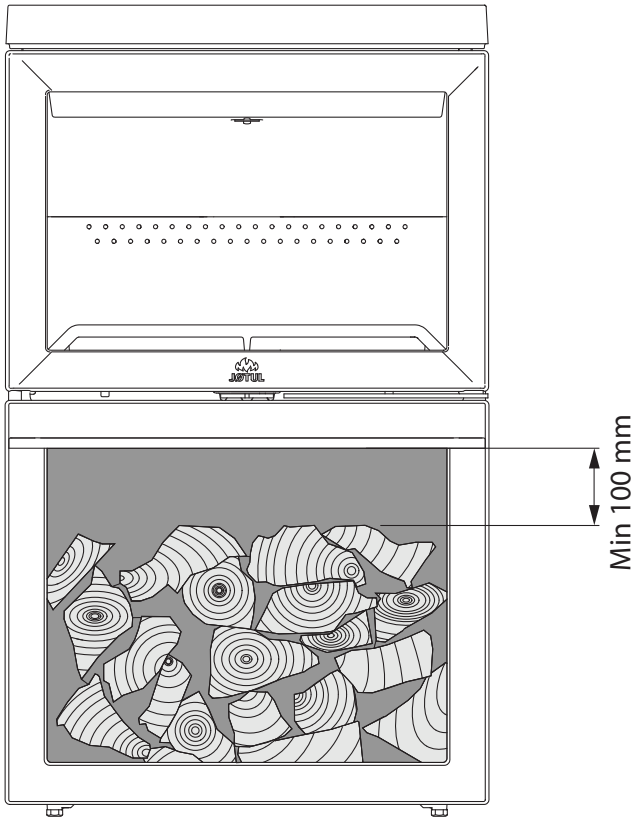

- Het hout mag niet hoger dan 100 mm van de onderkant van de verbrandingskamer worden opgestapeld.

5.1 Gevaar van oververhitting

De haard mag nooit zo gebruikt worden dat er oververhitting ontstaat.
Oververhitting treedt op als de haard te veel brandstof bevat en/of de luchtopening te ver openstaat zodat er te veel hitte wordt ontwikkeld. Een duidelijk teken van oververhitting is dat er onderdelen van de haard rood gloeien. Als dat gebeurt, moet u de luchtopening direct verkleinen.

Vraag om professioneel advies als u vermoedt dat er geen goede trek in de schoorsteen zit (te veel of te weinig trek). Voor meer informatie, zie **«4.0 Installatie» (Schoorsteen en kachelpijp)**

5.2 As verwijderen

- **Belangrijk! U mag de as alleen verwijderen als de haard koud is.**

1. Gebruik een schep of iets dergelijks om de as via de deur te verwijderen.
2. Laat altijd een laagje as als beschermlaag op de bodem van de haard liggen.

5.3 Algemene aanwijzingen

- Pas op! Delen van de kachel en speciaal de uitwendige oppervlakken zullen warm worden tijdens het branden. De nodige voorzichtigheid is geboden.
- Draag een handschoen bij het hanteren van de kachel
- Leeg de as nooit in een brandbare tank. Het as kan na het branden een lange tijd nagloeien
- Houd de verbrandingskamer gesloten, behalve tijdens het aansteken, bijvullen en verwijderen van restmateriaal, om rooklekkage te voorkomen
- Zorg ervoor dat de luchtinlaat- en uitlaatopeningen vrij blijven van eventuele blokkades tijdens het gebruik van de kachel
- Wanneer de kachel niet in gebruik is, kan de regelschuif gesloten worden om de trek door de kachel te voorkomen
- Na stilstand gedurende een langere periode moet men vóór het aansteken de rookkanalen controleren op eventuele blokkeringen voor het aansteken
- LET OP! Plaats nooit brandbaar materiaal in de stralingszone van de kachel!

6.0 Onderhoud

6.1 Glas reinigen

De haard is uitgerust met een ventilatieopening voor het glas. Lucht wordt aangezogen door de luchttoevoer boven de haard en stroomt langs de binnenkant van het glas naar beneden.

Toch zal zich altijd wel roet op het glas ophopen. De hoeveelheid is afhankelijk van de luchtstroom ter plaatse en de stand van de ventilatieopening. De roetlaag wordt gewoonlijk grotendeels weggebrand wanneer de ventilatieopening helemaal open staat en de haard flink brandt.

Goed advies! Maak voor een gewone schoonmaakbeurt een papieren handdoek nat met warm water en voeg er wat as uit de stookplaats aan toe. Wrijf met het papier over het glas en neem het glas daarna af met schoon water. Laat het glas goed drogen. Wanneer het glas grondig moet worden gereinigd, adviseren wij om glasreiniger te gebruiken *(volg de gebruiksaanwijzing op de verpakking).*

6.2 Schoonmaken en verwijderen van roet

Tijdens gebruik kan zich roet afzetten op de binnenwanden van de haard. Roet werkt isolerend en kan daardoor de warmteafgifte van de haard verminderen. Als er zich te veel roet ophoopt, kunt u dit met een roetverwijderaar eenvoudig verwijderen.
Als u wilt voorkomen dat zich roet of een teerlaag ophoopt in de haard, moet u regelmatig flink stoken om de gevormde laag te verwijderen. Een jaarlijkse schoonmaakbeurt van de binnenkant is nodig voor een optimale warmteafgifte van uw product. Het is verstandig dit gelijktijdig te doen met het schoonmaken van de schoorsteen en de kachelpijp

6.3 Kachelpijpen vegen tot aan de schoorsteen

Kachelpijpen moeten worden geveegd via een veegluik voor de kachelpijp of via de deuropening.

Eerst moet een van de schotten worden verwijderd om dit te kunnen doen.

6.4 Inspectie van de haard

Jøtul raadt u aan om na het reinigen/vegen zelf een grondige inspectie van de haard uit te voeren. Controleer alle zichtbare oppervlakken op scheuren. Controleer ook of alle verbindingsstukken goed zijn afgesloten en of de pakkingen zich in de juiste positie bevinden. Een pakking die tekenen van slijtage of vervorming vertoont, moet worden vervangen.

Maak de groeven van de pakking grondig schoon, breng keramische lijm aan (verkrijgbaar bij uw lokale Jøtul-dealer) en druk de pakking stevig aan. De lijm heeft een korte droogtijd

6.5 De buitenkant onderhouden

Bij **gelakte producten** kan er na een paar jaar verkleuring optreden. Voordat u een nieuwe laag verf aanbrengt, moet u het oppervlak reinigen en alle losse deeltjes wegvegen.

Geëmailleerde haarden moet u alleen met een schone, droge doek afnemen. Gebruik geen water en zeep. Eventuele vlekken kunt u met een vloeibaar reinigingsmiddel verwijderen *(zoals een ovenreiniger).*

7.0 Groot onderhoud

Waarschuwing! Er mogen geen wijzigingen aan het product worden uitgevoerd die niet door ons zijn goedgekeurd!

Gebruik uitsluitend originele reserveonderdelen!

7.1 De branderplaten, keerplaat en uitlaatplaat vervangen

NB: Wees uiterst voorzichtig met het gereedschap! De vermiculietplaten kunnen beschadigd raken als u ze ruw behandelt.

Afb. 14

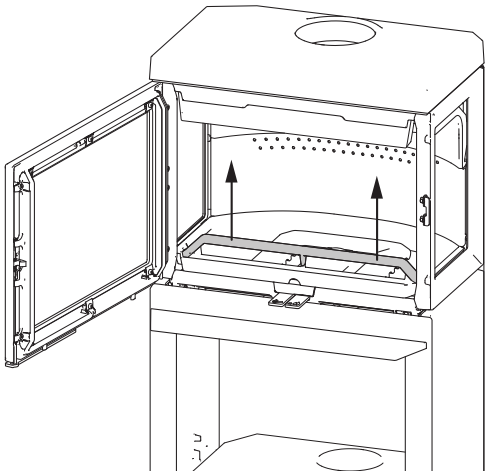

1. Verwijder eerst de blokhouder .

Afb. 15

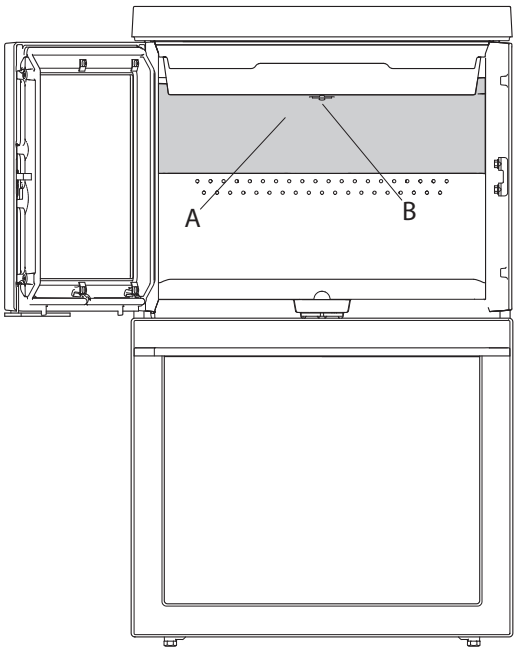

2. Til eerst de keerplaat **(A)** op. Draai de sleutel **(B)** 90° en verwijder deze dan. Trek de achterkant van de keerplaat naar beneden.

Afb. 16

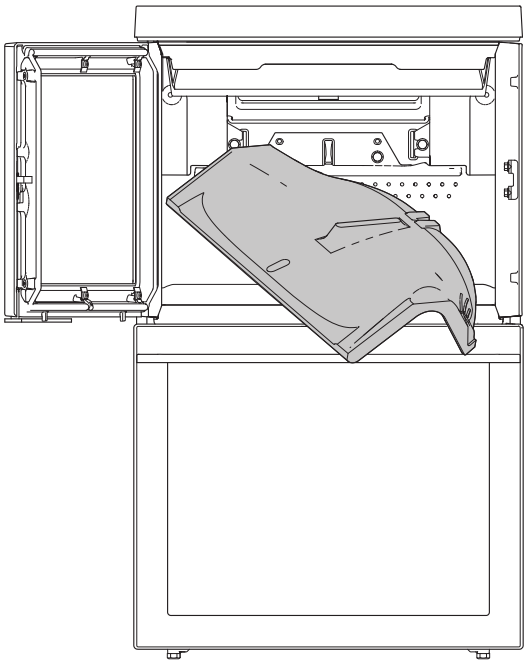

3. Draai één hoek naar u toe en trek deze zijdelings naar buiten.

Afb. 17

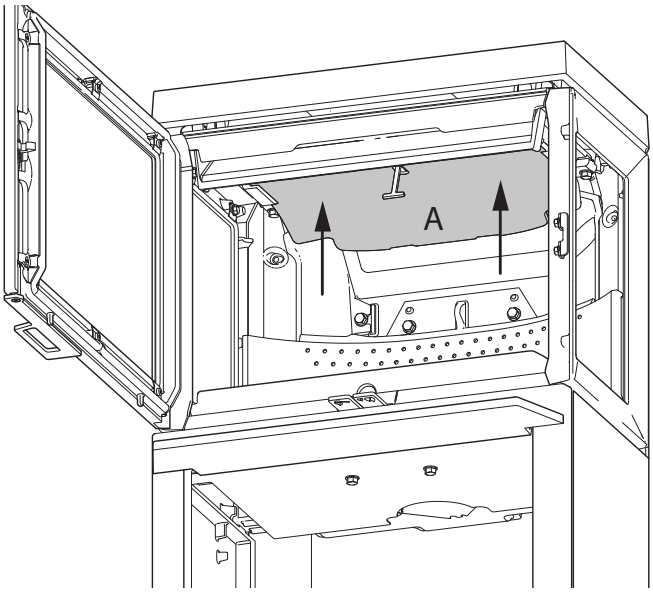

4. Verwijder daarna de uitlaatplaat **(A)** door deze eerst een klein stukje op te tillen. Duw de uitlaatplaat daarna naar achteren.

Afb. 18

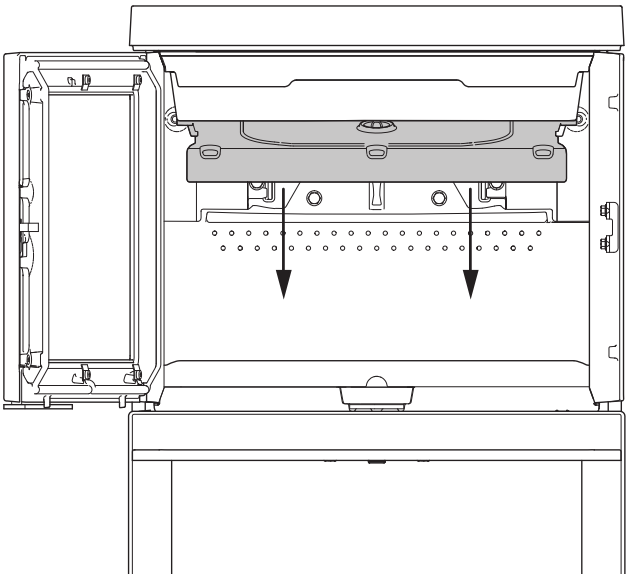

5. Laat de uitlaatplaat zakken en til deze eruit.
6. Volg voor het installeren dezelfde procedure in omgekeerde volgorde.

7.2 Het luchtkanaal en de binnenste bodemplaat vervangen

Het is van belang dat het element waterpas wordt geïnstalleerd in een gemetselde of geprefabriceerde ombouw en haard.

Afb. 19

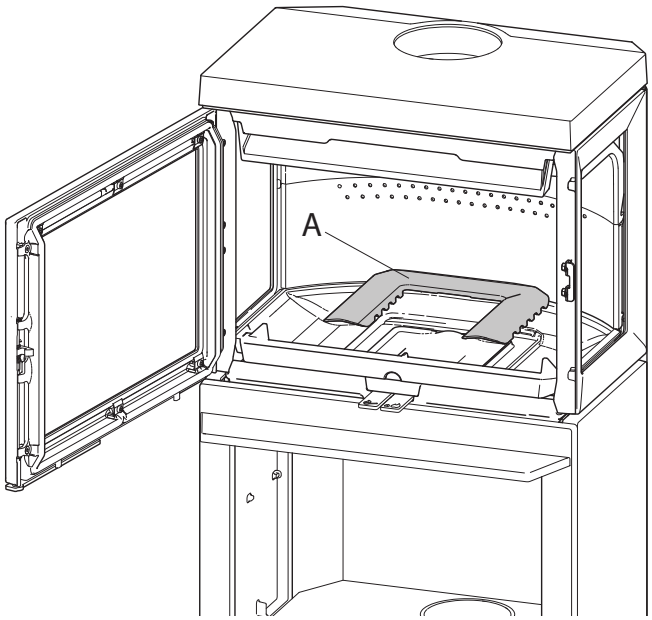

1. Til het luchtkanaal **(A)** op en verwijder het.

Afb. 20

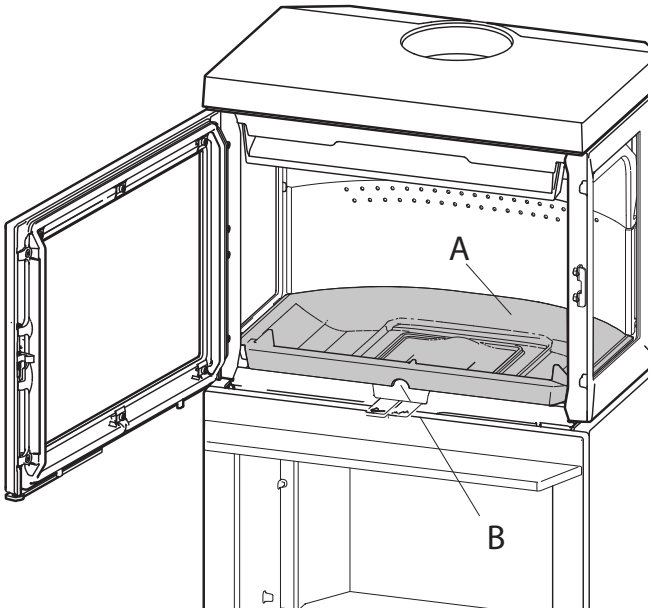

2. Pak het gat **(B)** vooraan in de binnenste bodemplaat vast **(A)** en til deze op.

Afb. 21

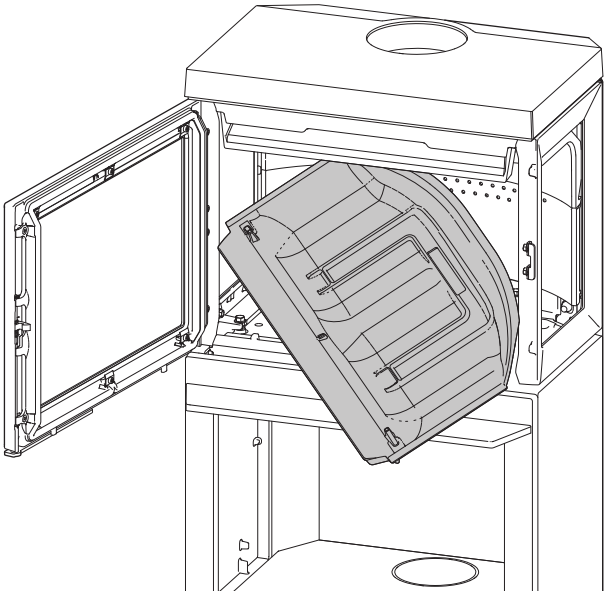

3. Draai één hoek naar u toe en trek de binnenste bodemplaat naar buiten.
4. Volg voor het installeren dezelfde procedure in omgekeerde volgorde.

7.3 Zelfsluitende deur

Door deze wijziging aan te brengen, maakt u de deur zelfsluitend.

Afb. 22

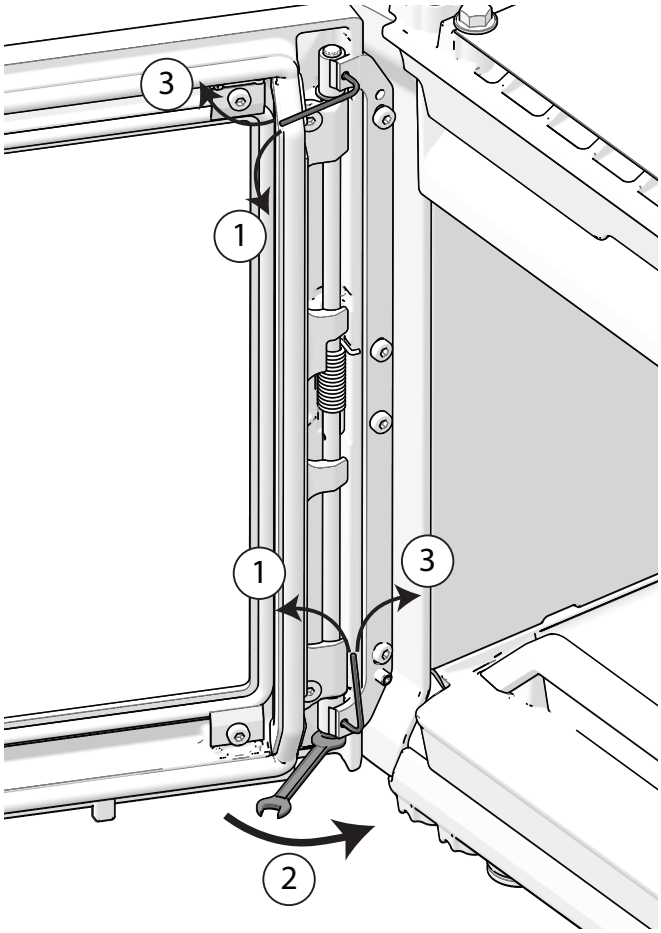

1. Draai de twee inbusbouten los.
2. Draai de schroef aan de onderkant vast.
3. Draai de inbusbout weer vast.

NB! Deze bewerking moet meerdere keren worden uitgevoerd om het gewenste effect te bereiken.

8.0 Gebruiksproblemen - problemen oplossen

Slechte trek

Controleer de lengte van de schoorsteen en of hij voldoet aan de geldende wetten en voorschriften.

Zorg ervoor dat de minimale afmetingen van de schoorsteen overeenkomen met de beschrijving in **«2.0 Technische gegevens».**
Controleer of de afvoer van gassen niet wordt belemmerd, zoals bijvoorbeeld door takken of bomen, enzovoort.

Als u vermoedt dat de schoorsteen overmatig of onvoldoende trekt, neemt u contact op met een deskundige die maatregelen kan nemen.

Het vuur gaat na enige tijd uit

- Controleer of het brandhout droog genoeg is.
- Controleer of er onderdruk is in de woning, sluit mechanische ventilatiesystemen en open een raam dicht bij de haard.
- Controleer of de ventilatieopening is geopend.
- Controleer of de kachelpijp niet verstopt is met roet.

Als er zich een ongebruikelijke hoeveelheid roet ophoopt op het glas

Er zal zich altijd roet ophopen op het glas, maar de hoeveelheid is afhankelijk van:

- De vochtigheid van de brandstof.
- De luchtstroom ter plaatse.
- De instelling van de ventilatieopening.

De roetlaag wordt gewoonlijk grotendeels weggebrand wanneer de ventilatieopening helemaal open staat en de haard flink brandt.

9.0 Optionele extra's

9.1 Dekken voor inlaatkanaal voor frisse lcht

Artikelnr. 51049688

9.2 inlaatkanaal voor frisse lucht Ø80

Artikelnr. 51047509

9.3 inlaatkanaal voor frisse lucht Ø100

Artikelnr. 51012164

9.4 Jøtul F 520 High Top

Artikelnr. 51053360

9.5 Warmteopslagsysteem

Artikelnr. 10026701

9.6 Deurvergrendeling, compleet, links

Voor een deur met scharnieren rechts

Artikelnr. 50045754

9.7 Jøtul F 520 Convectie kit achterzijde

Artikelnr. 50066107

9.8 Jøtul F 520 HT Convectie kit achterzijde

Artikelnr. 50066122

9.9 Jøtul F 520 / F 620 Gietijzeren zijde Links BP

Artikelnr. 51063409

9.10 Jøtul F 520 / F 620 Gietijzeren zijde Rechts BP

Artikelnr. 51063410

9.11 Jøtul F 520 / F 620 Convectiekit kant FR/FL (zelfde aantal beide kanten)

Artikelnr. 50063453

10.0 Recycling

10.1 Recyclen van de verpakking

- Uw kachel wordt in de volgende verpakking geleverd:
- Een houten pallet dat in stukken gesneden en in de kachel verbrand kan worden.
- Een kartonnen verpakking die naar een plaatselijke faciliteit voor recyclen van materialen gebracht moet worden.
- Plastic zakken die naar een plaatselijke faciliteit voor recyclen van materialen gebracht moet worden.

10.2 Recyclen van de kachel

De kachel is gemaakt van:

- Metaal dat naar een plaatselijke faciliteit voor recyclen van materialen gebracht moet worden.
- Glas dat afgedankt moet worden als gevaarlijk afval. Het glas van de kachel mag niet via het normale gescheiden afval worden afgedankt.
- Platen in de verbrandingskamer van vermiculiet die via het normale afval mogen worden afgedankt.

11.0 Garantievoorwaarden

1. Onze garantie dekt:

Jøtul AS garandeert dat de externe gietijzeren onderdelen vrij zijn van materiaal- en fabricagefouten op het moment van aankoop. U kunt de garantie op de externe gietijzeren onderdelen verlengen tot 25 jaar na de leverdatum door het product te registreren op jotul.com en het bewijs van deze verlengde garantie binnen drie maanden na aankoop uit te printen. We adviseren u het garantiebewijs samen met de aankoopbon te bewaren. Jøtul AS garandeert tevens dat de staalplaten onderdelen vrij zijn van materiaal- en fabricagefouten op het moment van aankoop en tot 5 jaar na de leverdatum.

Deze garantie geldt op voorwaarde dat de kachel is geïnstalleerd door een erkende installateur, overeenkomstig de geldende wet- en regelgeving en Jøtul's installatie- en gebruiksinstructies. Gerepareerde producten en vervangende onderdelen vallen onder de garantie gedurende het resterende deel van de oorspronkelijke garantieperiode.

2. De garantie dekt niet:

2.1. Schade aan verbruiksonderdelen zoals brandplaten, vuurroosters, keerschotten, ringen en vergelijkbare onderdelen, aangezien deze onderhevig zijn aan normale slijtage.
2.2. Schade veroorzaakt door onjuist onderhoud, oververhitting, gebruik van ongeschikte brandstof (waaronder begrepen maar niet beperkt tot drijfhout, geïmpregneerd hout, houtafval, spaanplaat) of te vochtig hout.
2.3. Installatie van optionele extra's teneinde de trek, luchttoevoer en andere externe factoren buiten de invloedssfeer van Jøtul te verbeteren.
2.4. Aanpassingen of wijzigingen aan de haard zonder toestemming van Jøtul of het gebruik van niet-originele onderdelen.
2.5. Schade veroorzaakt tijdens opslag bij een distributeur, transport vanaf een distributeur of tijdens de installatie
2.6. Producten verkocht door niet-erkende verkopers in regio's waar Jøtul met een selectief distributiesysteem werkt.
2.7. Bijbehorende kosten (waaronder begrepen maar niet beperkt tot transport-, arbeids- en reiskosten) of indirecte schade.

Voor pelletkachels, glas, steen, beton, email en lak (waaronder begrepen maar niet beperkt tot breuken, scheuren, barsten, blaasjes, verkleuring of craquelé) geldt de nationale wetgeving die van toepassing is op de verkoop van consumentengoederen. Deze garantie is geldig voor aankopen gedaan binnen de Europese Economische Ruimte. Alle garantieaanspraken dienen binnen een redelijke termijn te worden gericht aan uw lokale erkende Jøtul-dealer, uiterlijk 14 dagen nadat de fout of het gebrek is geconstateerd. Zie onze website www.jotul.com voor een overzicht van importeurs en dealers.

Wanneer Jotul niet is staat is om zijn verplichtingen na te komen zoals vermeldt in bovenstaande garantie voorwaarden, Jotul zal dan een alternatief product kosteloos aanbieden met gelijke verwarmingscapaciteit.

Jøtul behoudt zich het recht voor af te zien van reparatie of vervanging van onderdelen in het geval dat de garantie niet online is geregistreerd. Deze garantie doet geen afbreuk aan enig recht krachtens de geldende nationale wetgeving van toepassing op de verkoop van consumentengoederen. Het nationale reclamerecht geldt vanaf de aankoopdatum en uitsluitend onder overlegging van een aankoopbon/ serienummer.

POLSKI

PL - Instrukcja montażu i obsługi

Spis treści

2.0 Dane Techniczne.....71

3.0 Bezpieczeństwo.....75

4.0 Montaż.....81

5.0 Eksploatacja.....86

6.0 Konserwacja.....88

7.0 Serwis.....89

8.0 Problemy eksploatacyjne
- rozwiązywanie problemów.....91

9.0 Wyposażenie dodatkowe.....91

10.0 Recykling.....92

11.0 Gwarancja.....92

2.0 Dane Techniczne

Instalacja

- Właściciel domu, w którym ma zostać zamontowany nowy kominek bądź piec, odpowiada za przestrzeganie wszystkich wymaganych warunków instalacji i montażu urządzenia. Właściciel jest ponadto odpowiedzialny za stosowanie się do zaleceń dotyczących montażu i obsługi, które zostały wyszczególnione i opisane w niniejszej instrukcji. Podczas montażu muszą być dotrzymane wszystkie miejscowe przepisy, łącznie z tymi, które odnoszą się do norm narodowych i UE.
- Należy także wezwać kominiarza, który ma za zadanie przeprowadzić inspekcję i zatwierdzić instalację

Bezpieczeństwo

Wszelkie zmiany w urządzeniu wprowadzone przez Przedstawiciela Jøtul, montażystę lub użytkownika, mogą skutkować nieprawidłowym działaniem urządzenia, co w efekcie może obniżyć bezpieczeństwo eksploatacji takiego pieca. Powyższe odnosi się także do montowania wyposażenia dodatkowego, które nie zostało zakupione bezpośrednio od Jøtul AS. Ma to także zastosowanie w przypadku demontażu, bądź też usunięcia wszelkich części, które mają kluczowe znaczenie zarówno dla poprawnego i bezawaryjnego działania pieca, jak i zapewnienia bezpieczeństwa eksploatacji.

Piec opalany drewnem została stworzona i powstała w zgodzie z homologacją tego typu urządzeń określonych w instrukcji montażu i obsługi dołączonej do niniejszego pieca. Zapoznaj się z informacjami i wytycznymi zawartymi w ogólnych instrukcjach.

Deklaracja Właściwości Użytkowych jest dostępna na stronie www.jotul.pl

Dane techniczne

Przeprowadzony test urządzenia zgodny z normą EN 16510			
	Klasykacja produktu	Type BF	
P_{nom}	Nominalma moc cieplna	7,5	kW
η_{nom}	Sprawność energetyczna przy nominalnej mocy cieplnej	77	%
η_s	Sezonowa efektywność energetyczna przy nominalnej mocy cieplnej	67	%
EEI	Wskaźnik efektywności energetycznej	102	
	Klasa efektywności energetycznej	A	
	Opał	Drewno*	
	Maks długość polan	500	mm
	Zużycie opału	2,3	kg/h
	Ilość opału	1,7	kg
	Maksymalna ilość opału	2,5	kg
CO_{nom}	CO w 13% O_2 przy nominalnej mocy cieplnej	0,079	%
		988	mg/Nm³
NO_{xnom}	NO_x w 13% O_2 przy nominalnej mocy cieplnej	49	mg/Nm³
OGC_{nom}	OGC w 13% O_2 przy nominalnej mocy cieplnej	72	mg/Nm³
PM_{nom}	Pył w 13% O_2 przy nominalnej mocy cieplnej	13	mg/Nm³
p_{nom}	Ciąg komin przy nominalnej mocy cieplnej	13	Pa
	Zalecana wartość podciśnienia w króćcu	18-20	Pa
	Wymagana ilość powietrza do spalania	21,6	m³/h
T_{snom}	Temperatura wyjściowa spalin przy nominalnej mocy cieplnej	370	°C
T class	Klasa temperaturowa komina	T400 G	
$Ø_{f.g\ nom}$	Przepływ spalin przy nominalnej mocy cieplnej	7,3	g/sec
V_h	Stała utrata powietrza	NPD	m³/h
	Nieszczelność przed testem przy ciśnieniu 5 Pa (1013 mbar, 27 °C)	3,18	Nm³/h
	Nieszczelność przed testem przy ciśnieniu 10 Pa (1013 mbar, 27 °C)	4,28	Nm³/h
	Nieszczelność przed testem przy ciśnieniu 15 Pa (1013 mbar, 27 °C)	6,73	Nm³/h
CON/INT	Praca ciągła (CON)/Palenie okresowe (INT)	INT**	
	Klasyfikacja reakcji na ogień	A1	
E, f	Napięcie zasilania, częstotliwość	-	V

* Używaj wyłącznie zalecanego paliwa – oznaczenie I.

** Użytkowanie okresowe oznacza normalne korzystanie z kominka, tzn. dodawanie opału, gdy tylko w palenisku pozostanie żar.

Dane techniczne

Podstawowe dane techniczne F 520 / F 520 HT / F 520 LB			
	Materiały	Stal nierdzewno Żeliwo Ceramika/wermikulit Szkło	
	Wykończenie powierzchni	Senotherm	
	Wylot spalin	górne / górne, tylne / górne	
d_{out}	Króciec dymowy – średnica wewnętrzna (dla rury zewnętrznej)	150	mm
	Króciec dopływu świeżego powietrza – średnica zewnętrzna	80/100	mm
L	Wymiary podstawowe (Głębokość)	532/532/442	mm
H	Wymiary podstawowe (Wysokość)	1000/1319/538	mm
W	Wymiary podstawowe (Szerokość)	594	mm
m	Masa	170/201/133	kg
m_{chim}	Maksymalne obciążenie komina, jakie piec może wytrzymać	120	kg

Minimalna odległość do materiałów palnych			
d_R	Tylna (Niezizolowana/izolowana rura dymowa i dodatkowa osłona termiczna)	300/100	mm
d_S	Czołowa do boczne	700	mm
d_C	Do sufitu	750	mm
d_P	Czołowa	900	mm
d_F	Czołowa do podłogi	0	mm
d_L	Promieniowanie boczne	0	mm
d_B	Od podłogi bez nóg	0	mm
d_{non}	Minimalne odległości do ścian niepalnych	50	mm
	Narożnik	565	mm
	Kod dla izolowanej rury dymowej	T400-N1-D-Vm-L50050-G100	

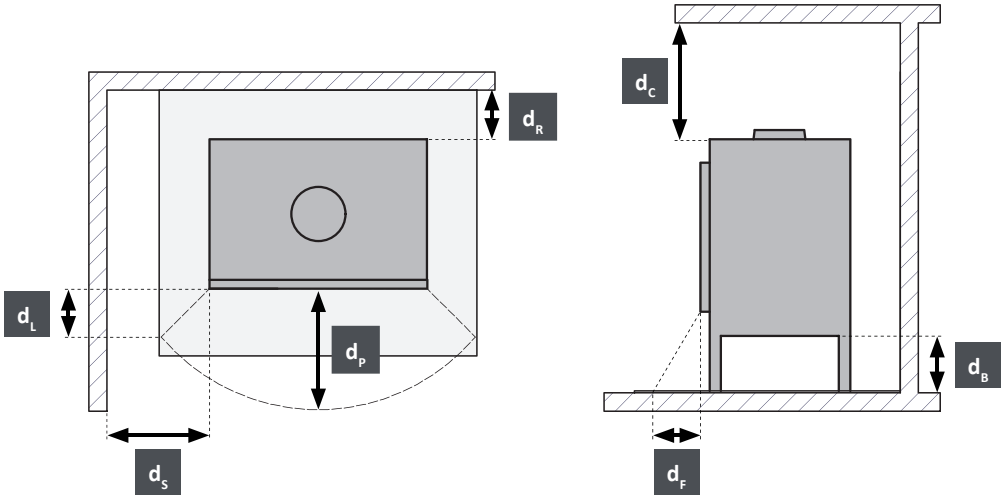

Tabliczka znamionowa

Wszystkie urządzenia firmy Jøtul opalane drewnem są zaopatrzone w tabliczkę znamionową, która określa zatwierdzone standardy i położenie urządzenia względem materiałów palnych.

Niniejsza tabliczka znajduje się na tylnej ścianie pieca.

Numer seryjny należy podawać przy każdym kontakcie z firmą Jøtul lub jej lokalnym przedstawicielem.

Tabliczka znamionowa

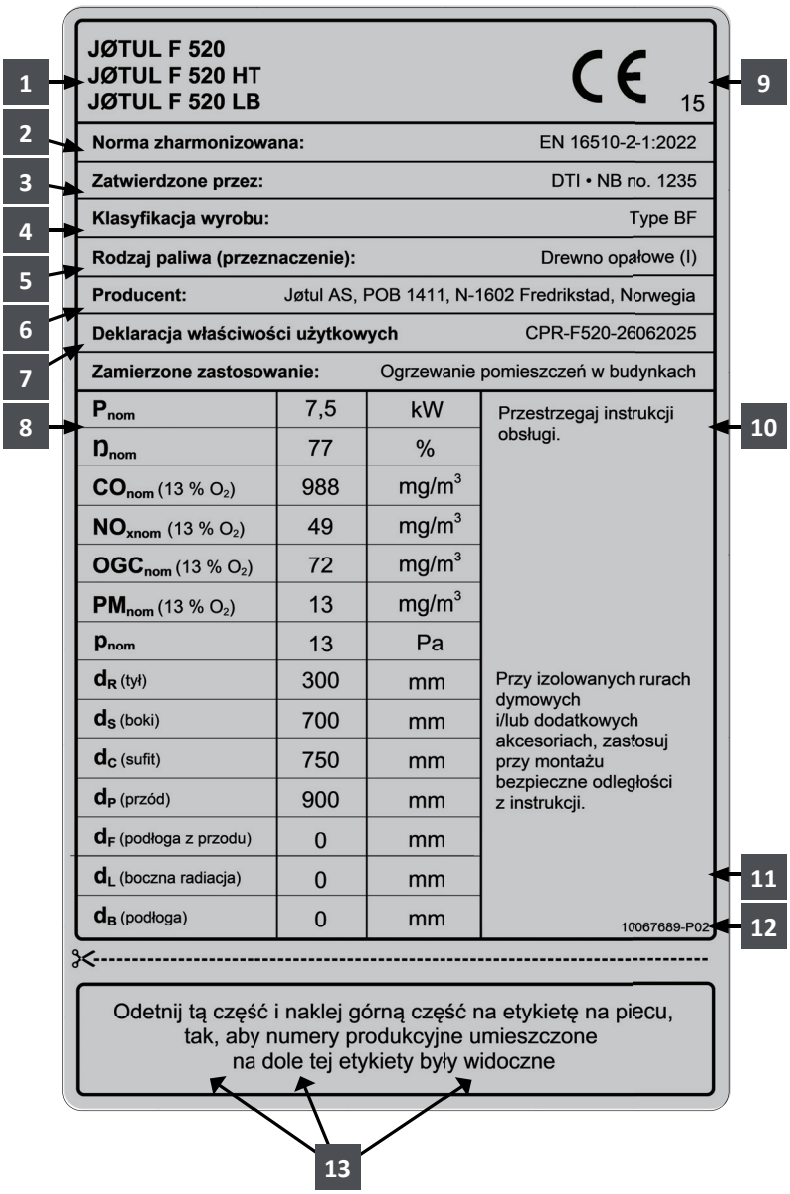

OBJAŚNIENIE TABLICZKA ZNAMIONOWA

1. Typ, numer lub oznaczenie modelu służące do identyfikacji produktu
2. Obowiązujące normy
3. Laboratorium badawcze / numer świadectwa
4. Klasyfikacja produktu
5. Zalacene paliwo
6. Nazwa i adres producenta
7. Dokument: Deklaracja właściwości użytkowych
8. Tabela wartości:

P_{nom} - nominalma moc cieplna

N_{nom} - sprawność energetyczna przy nominalnej mocy cieplnej

CO_{nom} - emisja CO w 13 % O_2 przy nominalnej mocy cieplnej

NO_{xnom} - NO_x w 13 % O_2 przy nominalnej mocy cieplnej

OGC_{nom} - OGC w 13 % O_2 przy nominalnej mocy cieplnej

PM_{nom} - pył w 13 % O_2 przy nominalnej mocy cieplnej

p_{nom} - ciąg komin przy nominalnej mocy cieplne

Minimalna odległość do materiałów palnych:

d_R - tylna

d_S - boczne

d_C - do sufitu

d_P - czołowa

d_F - czołowa do podłogi

d_L - promieniowanie boczne

d_B - od podłogi

9. Oznaczenie CE -Cyfry oznaczają rok wydania certykatu
10. Specyfikacja produktu
11. Zużyty sprzęt elektryczny i elektroniczny
12. Numer tabliczka znamionowa
13. Numer seryjny urządzenia

3.0 Bezpieczeństwo

UWAGA! Aby zagwarantować optymalne funkcjonowanie i bezpieczeństwo użytkowania, montaż urządzenia musi zostać przeprowadzony przez wykwalifikowanego instalatora (pełna lista dealerów – www.jotul.com).

Wszelkie modyfikacje produktu wprowadzone przez dystrybutora, instalatora, bądź też kupującego mogą mieć wpływ na prawidłowe działanie urządzenia. To samo odnosi się do instalacji akcesoriów i wyposażenia opcjonalnego niedostarczonego przez firmę Jøtul. Ponadto usunięcie lub demontaż części niezbędnych dla prawidłowego działania urządzenia może wpłynąć na bezpieczeństwo w jego eksploatacji.

W powyższych przypadkach producent nie ponosi odpowiedzialności za produkt, a gwarancja na produkt zostaje anulowana.

Uwaga! Części urządzenia, w szczególności powierzchnie zewnętrzne, rozgrzewają się do wysokich temperatur podczas palenia! Należy zachować ostrożność!

3.1 Środki zapobiegawcze na wypadek pożaru

Podczas każdego użycia pieca istnieje niebezpieczeństwo pożaru. By go uniknąć należy stosować się do poniższych zaleceń:

- Zachować minimalne odległości podczas montażu i eksploatacji **(Rys.1).**
- Upewnić się, że meble i wszelkie inne materiały palne znajdują się w odpowiedniej odległości od pieca. Zaleca się, by materiały palne znajdowały się w odległości miniumum **900 mm** od pieca.
- Odczekać by ogień w piecu się wypalił. Nie wolno wygaszać pieca wodą.
- Piec nagrzewa się podczas eksploatacji i w przypadku bezpośredniego kontaktu ze skórą może spowodować oparzenia.
- Usuwać popiół, gdy piec wystygł. Popiół może zawierać żar i z tego powodu powinien być umieszczony w pojemniku wykonanym z materiału żaroodpornego.
- Popiół należy składować na zewnątrz, bądź usuwać w miejsce, które nie stwarza zagrożenia pożarowego.

W przypadku pożaru w kominie:

- Należy zamknąć wszystkie regulacje i zawory.
- Zamknąć drzwiczki komory spalania.
- Sprawdzić poddasze i piwnice czy nie stwierdza się obecności dymu.
- Wezwać straż pożarną.
- Po wykryciu pożaru, przed ponownym użyciem produktu należy przeprowadzić ponowną kontrolę, by upewnić się, że cały układ działa poprawnie.

3.2 Rękawica

Przy obchodzeniu się z gorącym produktem należy używać rękawic ochronnych.

Komin stalowy

W przypadku, gdy urządzenie ma być podłączone do stalowego komina od góry, należy użyć rury dymowej, której izolacja będzie zaczynała się ok. 10 mm nad ścianą górną pieca. Ponadto należy upewnić się, że uszczelka została prawidłowo umieszczona pomiędzy rurą dymową, a króćcem dymowym. Następnie zamontować stalowy komin zgodnie z zaleceniami producenta komina określonymi i opisanymi w instrukcji montażowej producenta.

3.3 Podłoga

Fundamenty

Przed umieszczeniem urządzenia na zaplanowanym do tego celu miejscu należy upewnić się, że fundamenty są dostatecznie wytrzymałe, by utrzymać masę pieca. Patrz **<<2.0 Dane techniczne>>** dla określonej masy.

Zaleca się, by na obszarze montażu pieca podłoga, która nie jest przymocowana do fundamentów (tzw. podłoga pływająca) została usunięta.

Ochrona podłóg z materiałów palnych znajdujących się przed piecem

Parametry i właściwości płyty podłogowej muszą być zgodne z przepisami i normami krajowymi.
Aby uzyskać stosowne informacje dotyczące wymogów i przepisów montażowych, należy skontaktować się z lokalnymi władzami budowlanymi.

3.4 Ściany

Odległości od ścian palnych – Rys. 1b.
Odległości od ścian palnych ze ścianą ogniową – Rys. 1c.

Niniejszy piec został dopuszczony do stosowania z nieizolowaną rurą dymową i odległością od ściany z materiału palnego – **Rys. 1a.** Alternatywne odległości z osłoniętą lub izolowaną rura dymową – **Rys. 1b.**

Uwaga! Należy umieścić urządzenie w taki sposób, aby z łatwością można było przeprowadzić czyszczenie pieca, rur dymowych i przejścia kominowego.

Uwaga! Należy upewnić się, że materiały palne nie znajdują się zbyt blisko urządzenia. Materiały palne powinny znajdować się w odległości dalszej niż 900 mm od pieca.

Uwaga! Należy upewnić się, że meble i wszelkie inne sprzęty domowe nie znajdują się zbyt blisko pieca, co może powodować ich wysychanie.

3.5 Sufit

Piec należy zamontować tak, aby górna krawędź elementów podłączeniowych znajdowała się przynajmniej **750 mm** poniżej sufitu wykonanego z materiału palnego.

JØTUL F 520 / JØTUL F 520 High Top

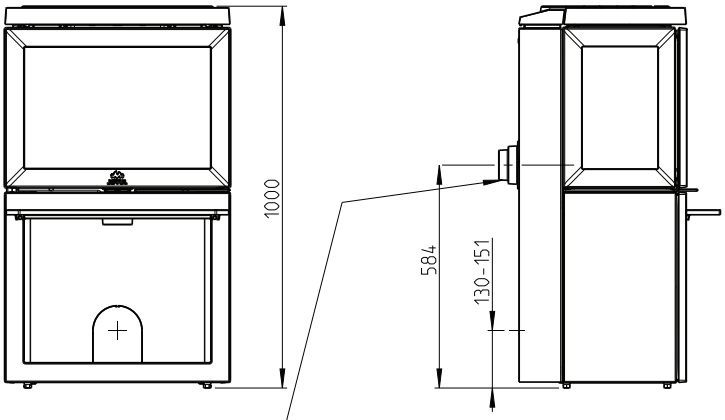

Otwór w ścianie na przyłącze powietrza
z zewnątrz Ø80 / Ø100

Otwór w podłodze na przyłącze powietrza
z zewnątrz Ø80 / Ø100

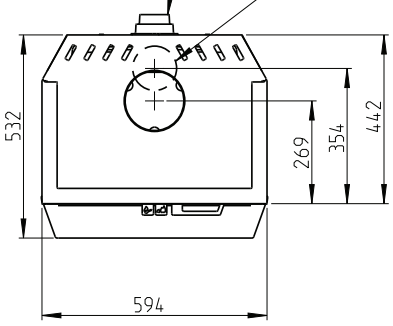

Odległość minimalna od mebli/materiałów palnych

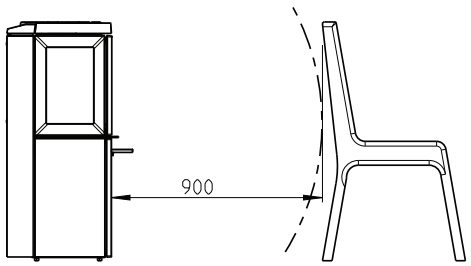

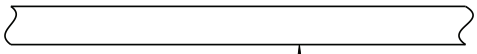

Odległość minimalna do sufitu 706

Tylny wylotTylko w dla
wysokiego modelu (High Top)

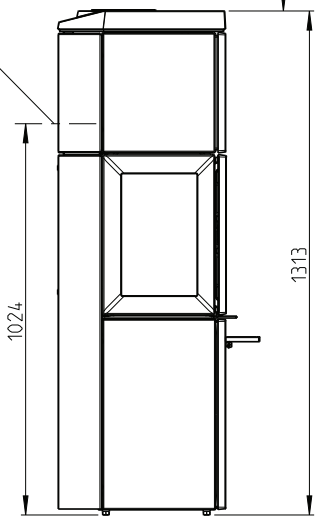

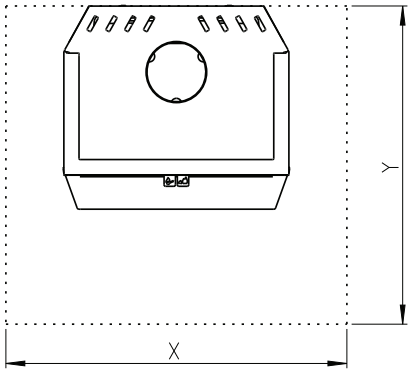

Min. wymiary płyty podłogowej
X/Y = zgodnie z przepisami polskiego prawa budowlanego

900187-P06

Jøtul F 520 LB

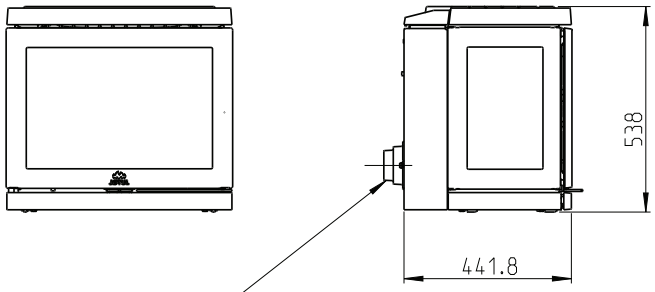

Otwór w ścianie na przyłącze powietrza
z zewnątrz Ø80 / Ø100

Otwór w podłodze/bazie do podłączenia powietrza
zewnętrznego Ø80 / Ø100

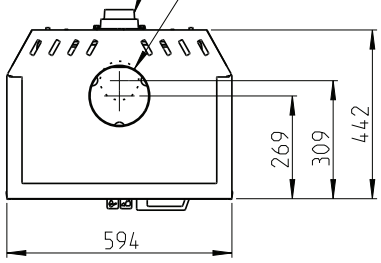

Minimalne wymiary NIEPALNEJ podstawy

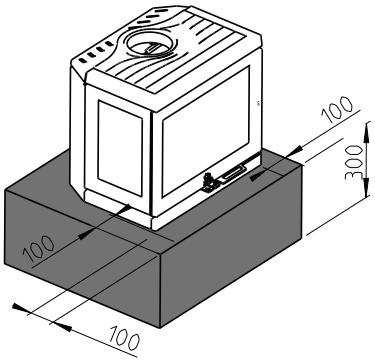

Min. wymiary z wydłużonym bokiem / frontem

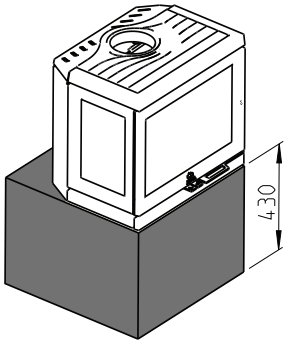

Min. wymiary podstawy

Odległość minimalna od mebli/
materiałów palnych

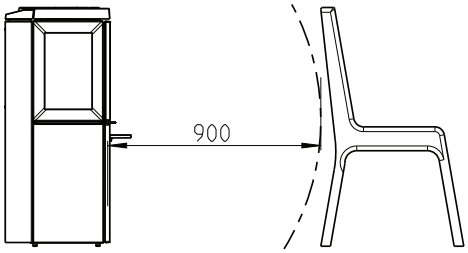

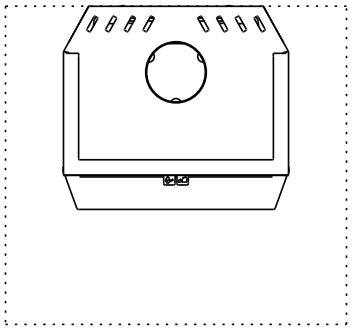

Min. wymiary płyty podłogowej
X/Y = zgodnie z przepisami polskiego prawa budowlanego

900187-P06

F 520 /F 520 LB / F 520 HT :
Odległość minimalna do ściany palnej

Z częściowo zaizolowanym kominem/ ekranowaną rurą dymową do samego produktu

Ściana palna

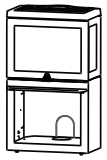

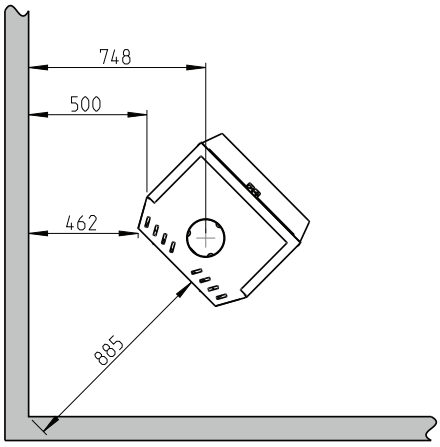

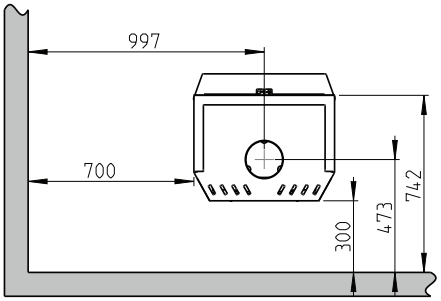

F 520 / F 520 LB / F 520 HT

Z dodanym bokiem żeliwnym

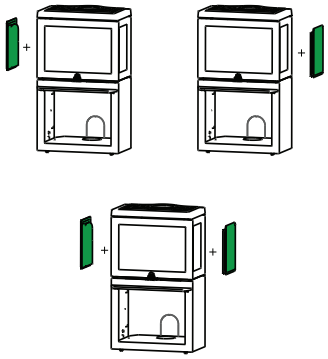

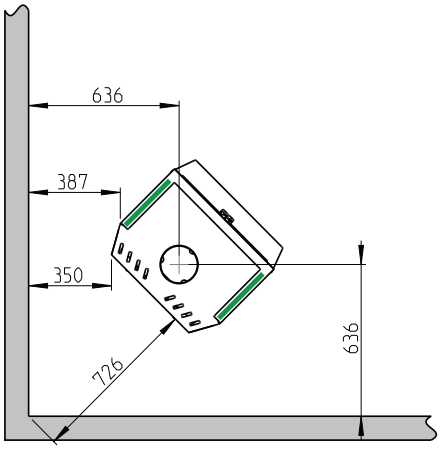

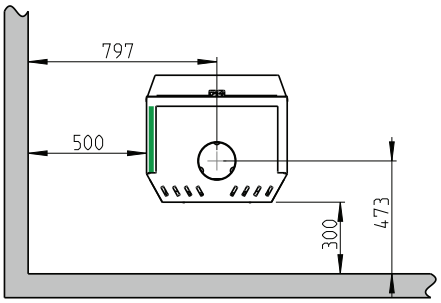

F 520 / F 520 LB / F 520 HT
- Z dodanym bokiem żeliwnym i bokiem zestawu konwekcyjnego
- Z dodanym tyłem zestawu konwekcyjnego

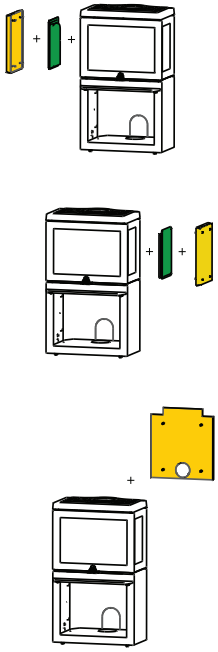

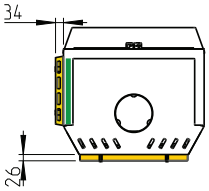

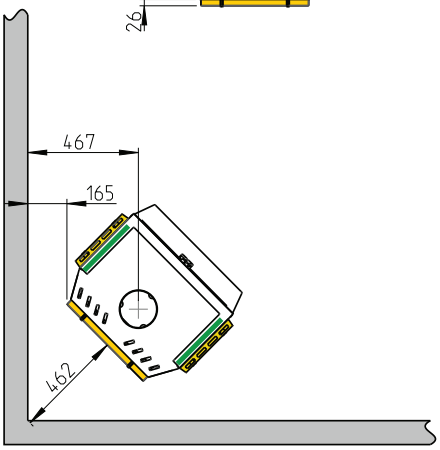

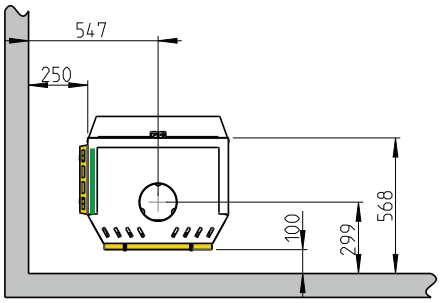

900187-P06

F 520 / F 520 LB / F 520 HT: Odległość minimalna do ściany palnej zabezpieczonej atestowaną ścianą ognioodporną

Z częściowo zaizolowanym kominem/ ekranowaną rurą dymową do samego produktu

Ściana palna

Ściana ogniowa

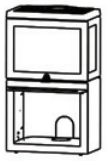

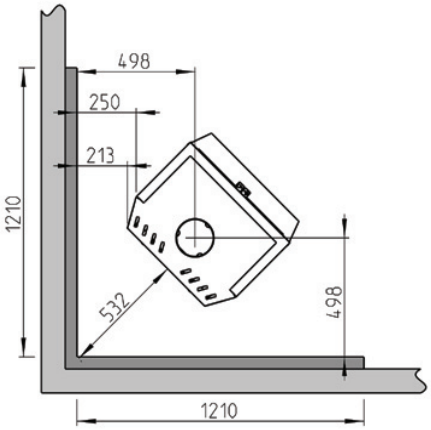

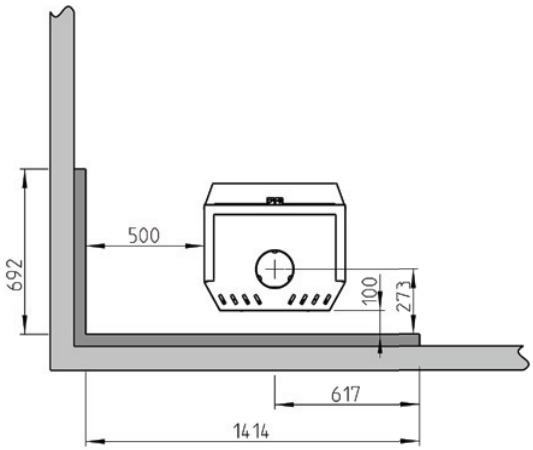

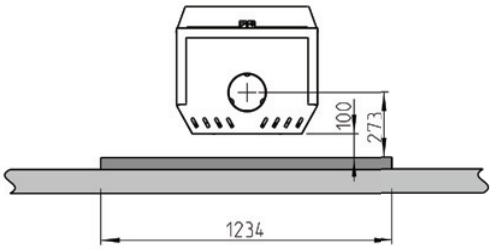

F 520 / F 520 LB / F 520 High Top:

Z dodanym bokiem żeliwnym

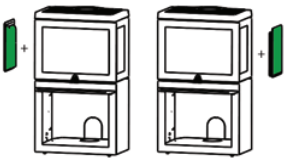

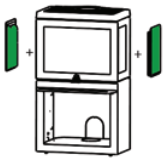

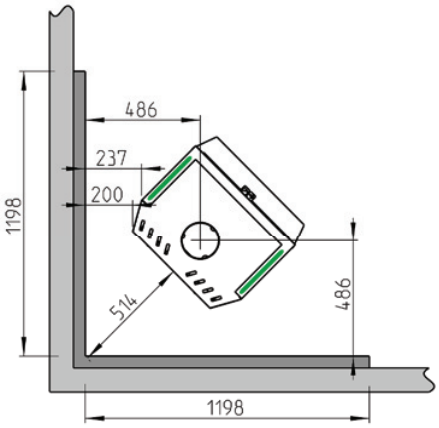

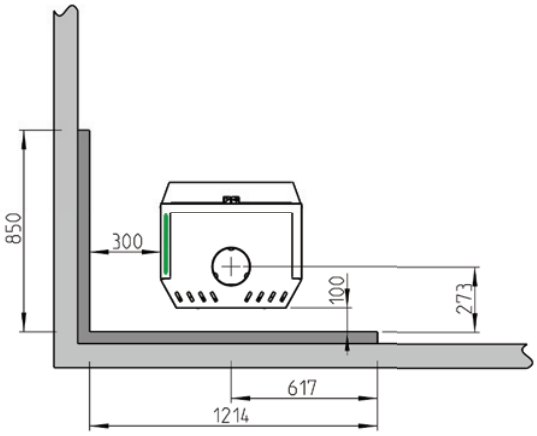

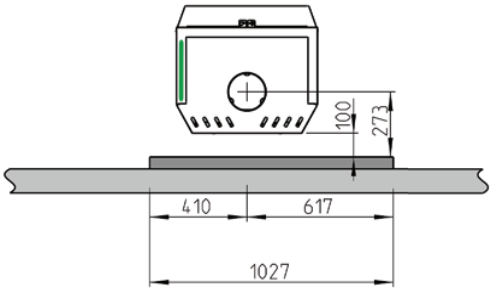

900187-P06

Dopływ świeżego powietrza

Powietrze potrzebne do procesu spalania w domu, w którym znajduje się piec, musi ulegać wymianie. Jest to w szczególności istotne w domach zaopatrzonych w mechaniczny system wentylacyjny. Taka wymiana powietrza może zachodzić na kilka sposobów. Jednak najważniejszy jest dostęp powietrza do pokoju, gdzie znajduje się piec. W tym celu, aby umożliwić wymianę powietrza, należy umieścić czerpnię z regulacją na ścianie zewnętrznej, jak najbliżej pieca i upewnić się, że zostanie on zamknięty, gdy piec nie jest w użyciu.

Aby prawidłowo przeprowadzić proces podłączenia dopływu świeżego powietrza, należy zastosować się do krajowych i regionalnych przepisów budowlanych.

Wentylatory wyciągowe działające w tym samym pomieszczeniu co urządzenie mogą powodować problemy.

System szczelnego spalania

Jeśli budynek, w którym został zamontowany piec, jest świeżo wybudowany i wykazuje właściwości wysokiej szczelności, należy zastosować system szczelnego spalania. W tym celu należy podłączyć dopływ świeżego powietrza przez rurę wentylacyjną prowadzoną przez ścianę lub podłogę.

Dopływ powietrza

Ilość powietrza potrzebnego do spalania dla urządzeń firmy Jøtul wynosi około 20-30 m^3/h. Dopływ świeżego powietrza może zostać podłączony bezpośrednio do urządzenia Jøtul F 520 poprzez:

- spód/tył,
- istnieje ponadto możliwość zamontowania giętkiego przewodu od zewnątrz / komina, (ale tylko, jeśli komin posiada swój osobny nawiew świeżego powietrza), który będzie transportował powietrze do spalania przez łącznik dolotu świeżego powietrza znajdujący się w urządzeniu.

Rys. 2A, podłączenie przez ścianę zewnętrzną

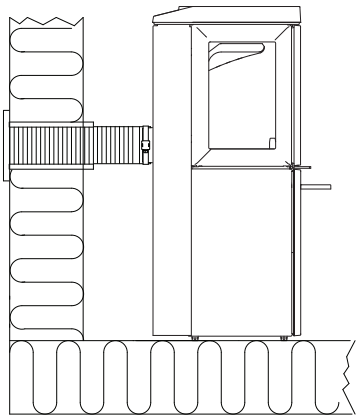

Rys. 2B, podłączenie przez podłogę i płytę fundamentową

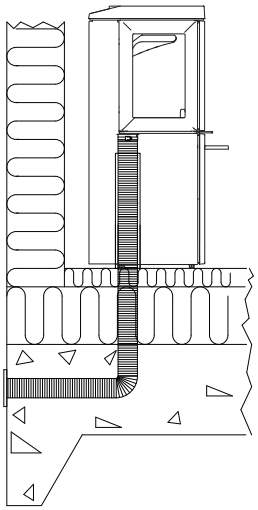

Rys. 2C, podłączenie przez podłogę i piwnicę

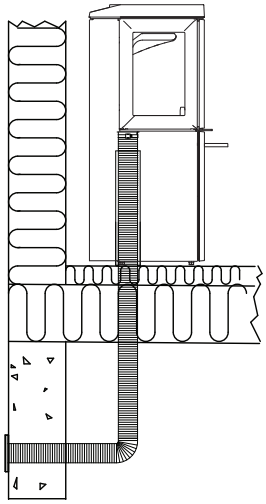

Rys. 2D, podłączenie pośrednie przez ścianę zewnętrzną

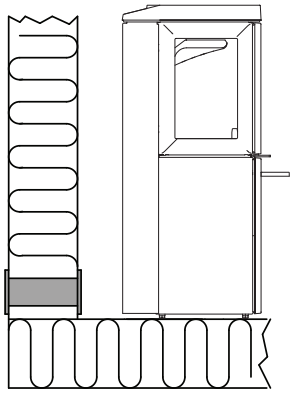

4.0 Montaż

UWAGA! Przed montażem pieca należy dokładnie sprawdzić, czy nie ma na nim śladów uszkodzeń.

UWAGA! Produkt jest ciężki! Należy podnosić oraz montować piec z pomocą innych osób. Zabezpieczyć produkt przed przewróceniem się!

UWAGA! Nie kłaść ciężkich przedmiotów na górnej powierzchni pieca – takie działanie może spowodować trwałe uszkodzenie warstwy malarskiej.

UWAGA! Przed rozpoczęciem montażu, należy dokładnie zapoznać się z Instrukcją Montażu i Obsługi

- Piec musi być zainstalowany w pomieszczeniach z dobrą wentylacją. Dobra wentylacja ma kluczowe znaczenie dla efektywnego działania pieca.
- Urządzenia nie należy instalować w systemach wentylacyjnych, w których ciśnienie jest niższe niż -15 Pa.
- Zalecamy montaż czujników dymu w domu.
- Odległości podane w instrukcji mają zastosowanie tylko wtedy, gdy przestrzega się maksymalnej ilości drewna opałowego. Gwarantują one wyłącznie bezpieczeństwo pożarowe.
- Nie ma gwarancji, że obecne materiały budowlane wytrzymają temperaturę bez zmian wizualnych.
- Upewnij się, że podczas instalacji przestrzegane są przepisy budowlane i lokalne regulacje.

4.1 Przygotowanie - montaż - Jøtul F 520

Rys. 3

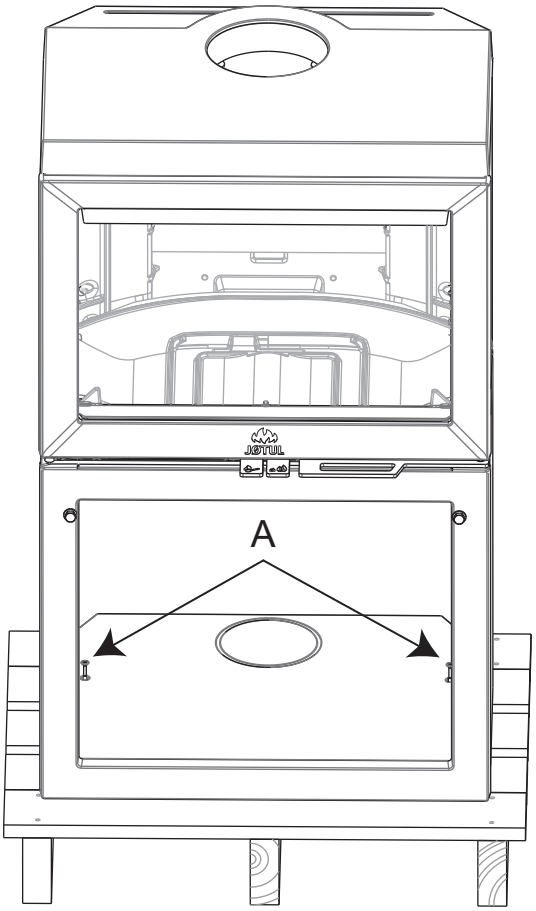

1. Usunąć dwie śruby transportowe (A), mocujące piec do drewnianej palety, na której jest on transportowany.
2. Pozostawić piec na drewnianej palecie transportowej.
3. Sprawdzić czy rączki funkcji kontrolnych (B) działają bez oporu.

Rys. 4

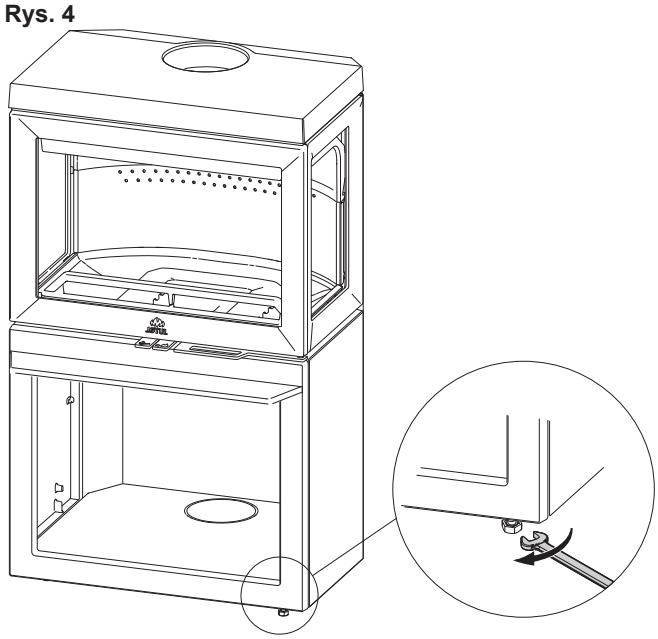

4. Zdjąć piec z palety.
5. Ustawić i wypoziomować jego ustawienia przy pomocy 4 śrub regulacyjnych znajdujących się w nogach pieca. W tym celu należy zastosować kklucz płaski w pozycji poziomej.

Tabliczka znamionowa

Rys. 5

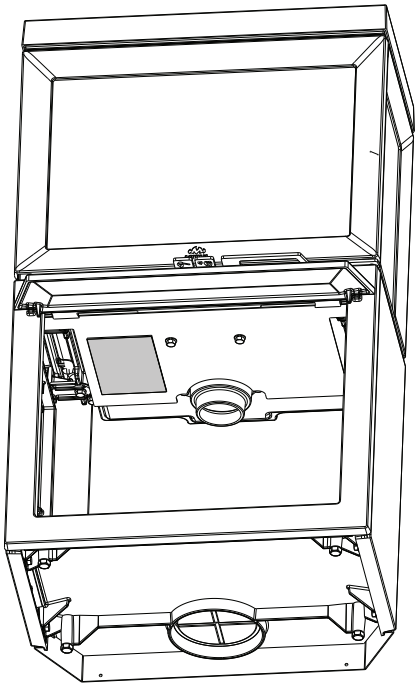

4.2 Podłączenie świeżego powietrza przez podstawę

Podłączenie świeżego powietrza przez osłonę tylną

Jøtul F 520 jest dostarczany z króćcem dopływu powietrza do zamontowania od spodu urządzenia. W razie potrzeby króciec powietrza może zostać zamontowany z tylu urządzenia.

Rys. 6

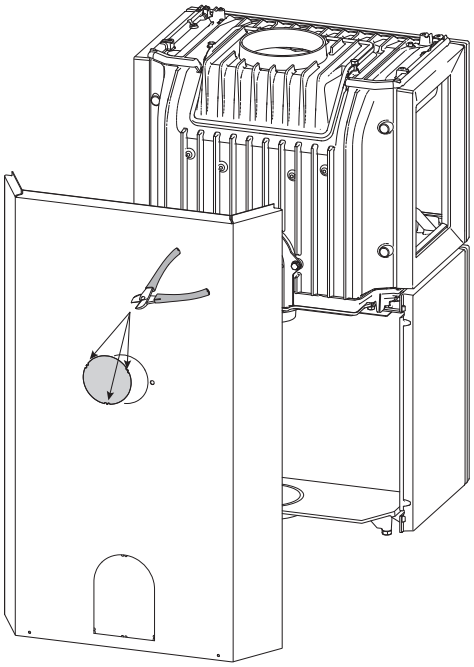

1. Wyciąć zaślepkę w tylnej osłonie za pomocą szczypiec tnących - ciąć w miejscu linii przerywanej.

Alternatywa podłączenie świeżego powietrza przez osłonę tylną

Rys. 6b

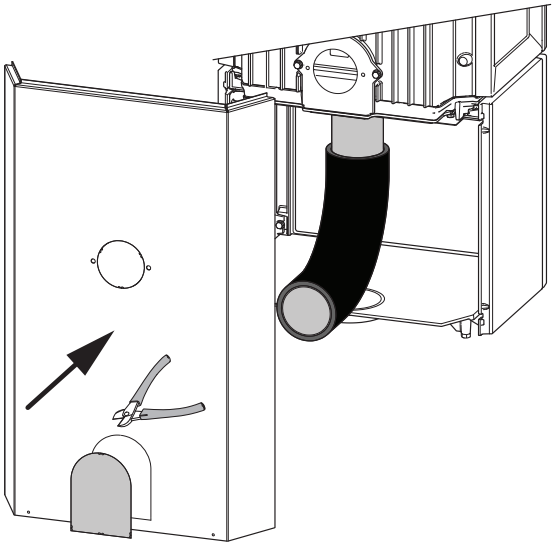

Rys. 7

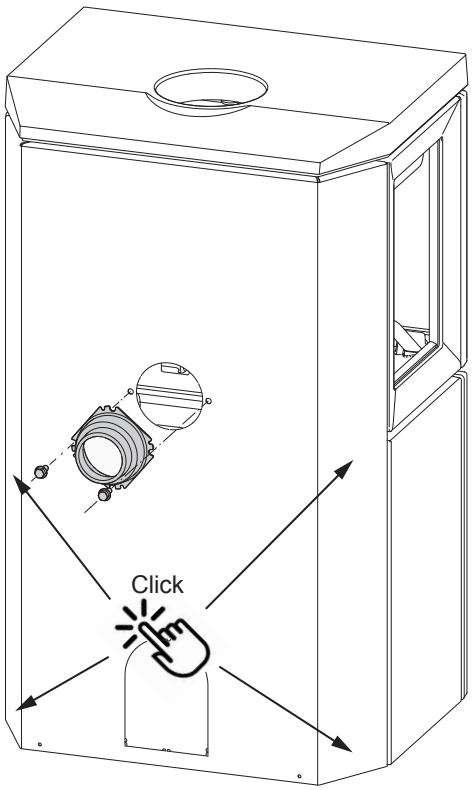

2. Przenieść króciec dopływu powietrza ze spodniej strony pieca na tył pieca.
3. Do zamocowania rury doprowadzającej świeże na króćcu o średnicy ø 80 mm/ø 100 mm (wyposażenie dodatkowe – pozycja nr 51047509 / 51012164), należy odnieść się do zaleceń instrukcji (pozycja nr 10047508) załączonej do zestawu ujęcia świeżego powietrza. Aby dowiedzieć się więcej – dział instrukcji dotyczący zestawu ujęcia świeżego powietrza. Giętki przewód doprowadzający powietrze do spalania zamocować do króćca świeżego powietrza za pomocą zacisku, bez stosowania złączy. Izolacja giętkiego przewodu doprowadzającego powietrze do spalania ma kończyć się ok. **100 mm** poniżej komory spalania.

Rys. 8

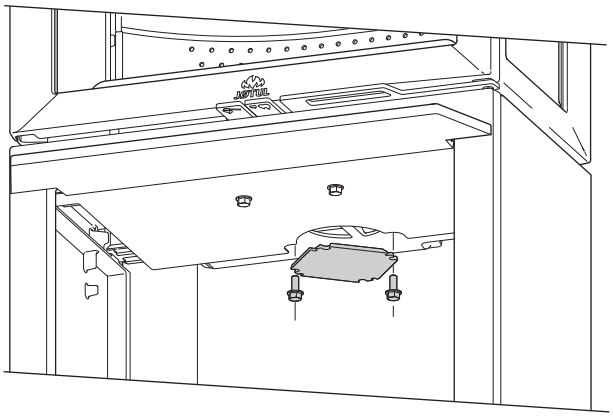

Następnie należy zamontować zaślepkę króćca świeżego powietrza na ścianie dolnej pieca.

Podłączenie świeżego powietrza przez podłogę

Rys. 9

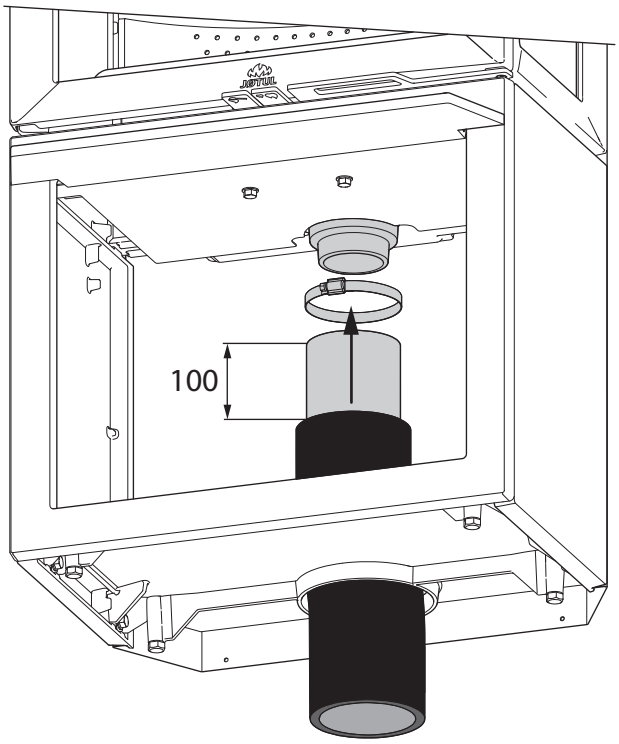

1. Mocno uderzyć ciężkim młotkiem po środku zaślepki
2. Giętki przewód przeciągnąć przez podłogę i ku górze aż do króćca dopływu powietrza.
3. Przymocować przewód do króćca dopływu powietrza zewnętrznego za pomocą opaski zaciskowej
4. Do zamocowania rury na króćcu świeżego powietrza o średnicy ø 80 mm/ø 100 mm (wyposażenie dodatkowe – pozycja nr 51047509 / 51012164), należy odnieść się do zaleceń instrukcji (pozycja nr 10047508) załączonej do zestawu ujęcia świeżego powietrza. By dowiedzieć się więcej – dział instrukcji dotyczący zestawu ujęcia świeżego powietrza. Giętki przewód doprowadzający powietrze do spalania zamocować do króćca świeżego powietrza za pomocą zacisku, bez stosowania złączy. Izolacja giętkiego przewodu doprowadzającego powietrze do spalania ma kończyć się średnio **100 mm** poniżej komory spalania.

4.3 Przygotowania – Jøtul F 520 LB

Podstawa, na której montowany jest Jøtul F 520 LB, musi być wykonana z niepalnego materiału i musi być zamknięta.

Bez podłączenia powietrza zewnętrznego

Fig. LB 1

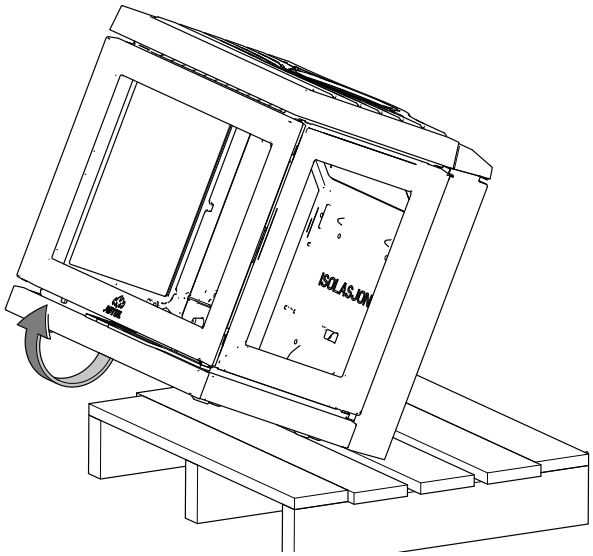

Fig. LB 2

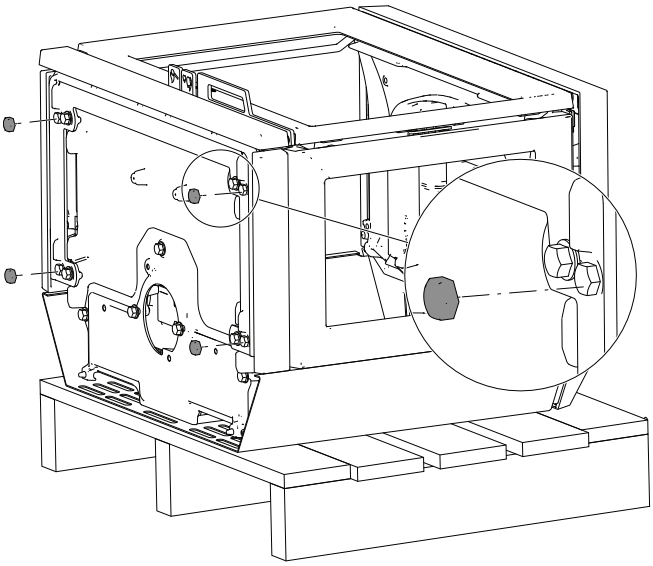

Fig. LB 3

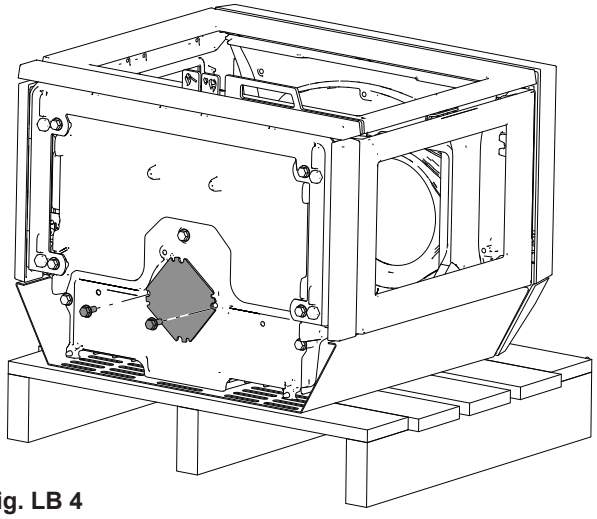

Fig. LB 4

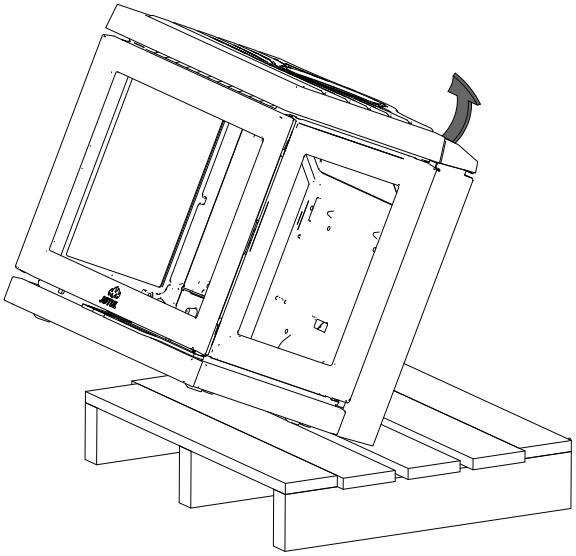

Fig. LB 5

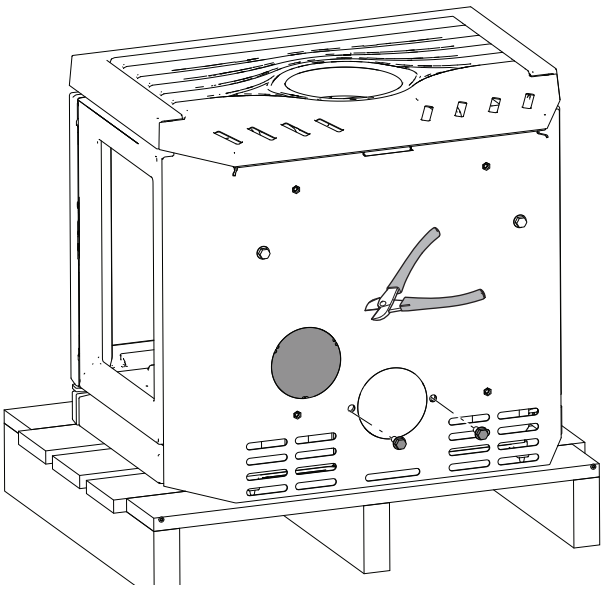

Podłączenie powietrza zewnętrznego z tyłu

Fig. LB 6

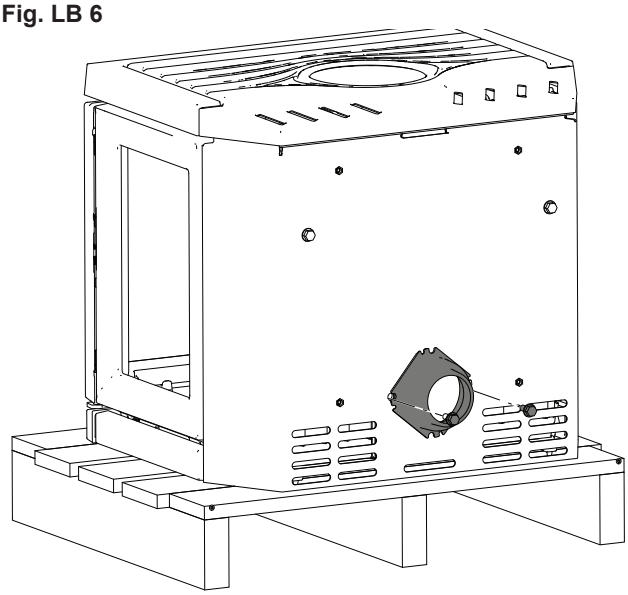

1. Postępuj zgodnie z instrukcjami na fig. LB 1 – fig. LB 6.

Podłączenie powietrza zewnętrznego od dołu

Fig. LB 7

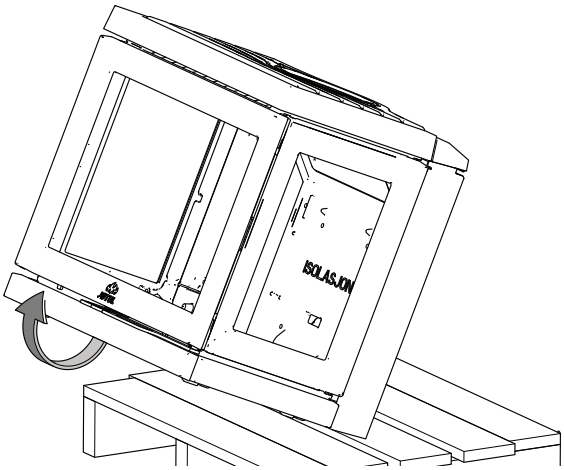

Fig. LB 8

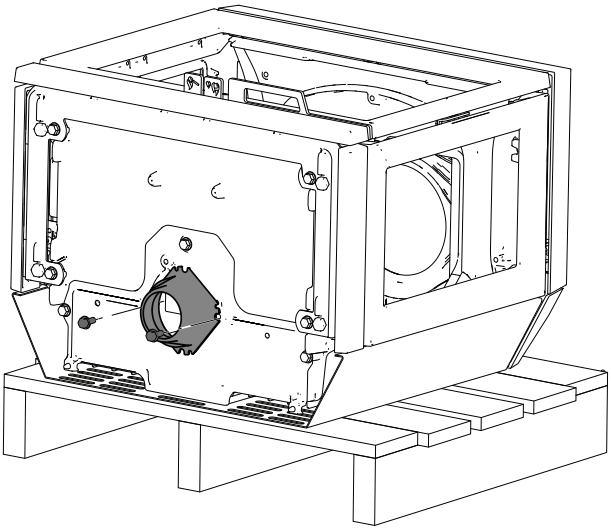

1. Zamontuj wypustki jak na fig. LB 2.

4.4 Komin i rury podłączeniowe

- Piec należy podłączyć do komina i przewodu dymowego przeznaczonych do podłączeń pieców na paliwa stałe o temperaturze spalin zgodnej ze specyfikacją podaną w dziale **«2.0 Dane techniczne».**
- Kilka pieców opalanych paliwem stałym może być podłączonych do jednego systemu kominowego, jeśli wymiar przekroju przewodu dymowego na to pozwala a drzwi są samozamykające się. Patrz punkt 7.3 Drzwi samozamykające się. **UWAGA!** Zanim wykonamy takie podłączenie należy najpierw dokładnie zapoznać się z obowiązującymi przepisami, by uzyskać pełne informacje w kwestii dozwolonych czynności w takich przypadkach. Należy pamiętać, że nawet bardzo dobrej jakości komin nie osiągnie satysfakcjonujących parametrów pracy, jeśli będzie używany niezgodnie z zasadami.
- Przekrój poprzeczny kanału dymowego ma mieć przynajmniej tę samą wielkość jak przekrój króćca dymowego. Aby obliczyć prawidłowy i wymagany przekrój kanału, należy odnieść się do specyfikacji zamieszczonej w dziale **«2.0 Dane techniczne».**
- Proces podłączenia komina należy przeprowadzić zgodnie z instrukcjami montażowymi dostawcy komina.
- Przed wykonaniem otworu w kominie należy najpierw przeprowadzić próbny montaż pieca, aby zaznaczyć prawidłową pozycję pieca i otwór w kominie. Dla odległości minimalnych - **Rys. 1.**
- Należy upewnić się, że przewód dymowy na całej swojej długości skierowany jest do góry.
- W przypadku króćca tylnego, w systemie rur dymowych należy zastosować kolano zaopatrzone w otwór rewizyjny, który umożliwi i w znacznym stopniu ułatwi przyszłe czyszczenie przewodu kominowego.
- W przypadku połączeń tych elementów, należy bezwzględnie zachować ich elastyczność, aby uniknąć późniejszych ruchów instalacji, co może prowadzić do powstawania pęknięć.
- By uzyskać informacje na temat parametrów zalecanego ciągu kominowego, należy odnieść się do specyfikacji podanej w dziale **«2.0 Dane techniczne»** w instrukcji montażowej. Aby dowiedzieć się więcej na temat prawidłowych wartości przekroju przewodu kominowego - wartości podane w dziale **«2.0 Dane techniczne»**.
- Podczas korzystania z częściowo izolowanego przewodu spalinowego (sekcja początkowa), element musi spełniać co najmniej klasę T 400-N1-D-Vm-L50050-G100. Wymagania instalacyjne – patrz rysunek.
- Funkcja komina i przewodu spalinowego pod względem odległości bezpieczeństwa musi być spełniona. Komin musi być zgodny z normą EN 13384-2:2015+A1:2019 w zależności od konkretnej sytuacji na miejscu.

UWAGA! Minimalna zalecana długość komina wynosi 4 m. Jeśli ciąg jest zbyt silny, można go zmniejszyć, instalując szyber w rurze dymowej.

Instalowany szyber w rurze dymowej nie powinien całkowicie jej zamykać. Szyber powinien być łatwy w obsłudze i zapewniać prześwit co najmniej 20 cm2 lub 3% przekroju poprzecznego rury dymowej, jeśli jest większa. Położenie szybra powinno być widoczne podczas obsługi pieca. Jeśli zamontowano regulator ciągu, wymagania dotyczące zapewniającego przepływ powietrza przekroju poprzecznego nie mają zastosowania, choć urządzenie powinno być łatwo dostępne w celu czyszczenia.

Postępowanie przy zmiennych warunkach pogodowych

Działanie wiatru na komin może mieć zasadniczy wpływ na to jak piec reaguje na silne podmuchy wiatru. Może zaistnieć konieczność dostosowania ujęcia świeżego powietrza, by osiągnąć zadowalające parametry spalania.

4.5 Montaż rury dymowej / górny wylot

Urządzenie jest fabrycznie dostosowane do podłączenia od góry.

Rys. 10

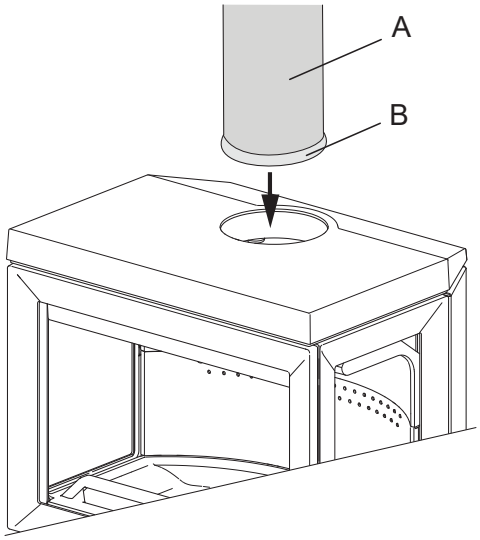

1. Przeciągnąć rurę dymową **(A)** przez płytę górną i umieścić w króćcu dymowym.
2. Dokładnie uszczelnić uszczelką **(B)**

4.6 Kontrola działania

Gdy piec jest podłączony należy zawsze przeprowadzić test funkcji kontrolnych. Ruchome elementy powinny poruszać się z łatwością i funkcjonować w prawidłowy sposób.

Rys. 11

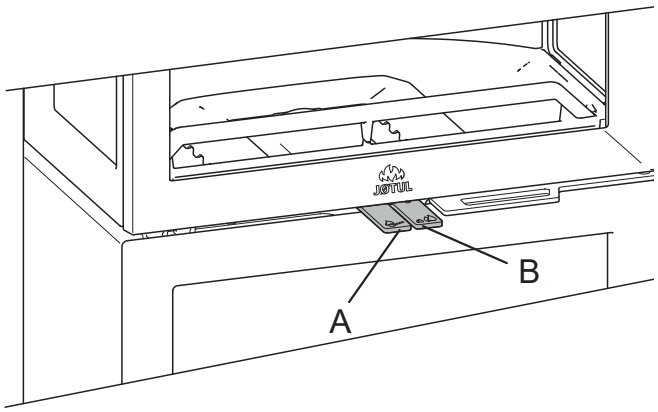

Jøtul F 520 został wyposażony w następujące funkcje kontrolne:

- Wyciągnąć cięgno powietrza do rozpalania **(A)**. Cięgno regulacji powietrza do spalania **(B)** podąża za nim automatycznie.

4.7 Montaż półki popielnikowej

Rys. 12

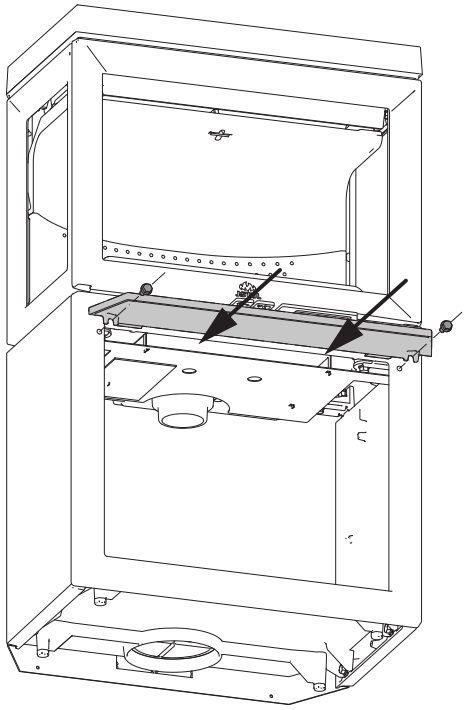

5.0 Eksploatacja

Zapachy emitowane podczas pierwszego użycia pieca

Piec może wydzielać drażniący zapach podczas pierwszego użycia. Przyczyną jest utwardzanie sie powłoki malarskiej. Mimo, że powstały podczas tego procesu zapach nie jest toksyczny, pomieszczenie należy dokładnie wywietrzyć. Należy pozwolić, aby ogień palił się przy dużym dostępie powietrza do spalania, aż wszelkie ślady zapachu znikną, a dym lub nieprzyjemny zapach nie będą już wyczuwalne.

Zalecenia dotyczące palenia

Uwaga! Polana, które są składowane na zewnątrz należy przenieść do budynku na 24 godziny przed użyciem, aby osiągnęły temperaturę otoczenia.

Istnieje kilka różnych sposobów opalania drewnem, ale istotne jest, aby przestrzegać zasad dotyczących materiałów używanych do opalania pieca. Patrz dział **<<Jakość drewna opałowego >>.**

UWAGA! Niewystarczający dostęp powietrza do spalania może prowadzić do słabego spalania, wysokiej emisji cząstek stałych i tlenku węgla oraz niskiej wydajności.

Jakość drewna opałowego

Poprzez dobrą jakość drewna opałowego rozumiemy polana np.: z brzozy, buku oraz grabu.

Drewno dobrej jakości powinno być wysuszone, tak by stopień wilgotności nie przekroczył 20 %.
Aby to osiągnąć, drzewo należy ściąć najdalej późną zimą. Powinno zostać pocięte oraz ułożone na stosie w sposób umożliwiający cyrkulację powietrza. Stosy drewna należy zabezpieczyć przed nadmierną absorpcją wody deszczowej. Jesienią drewno powinno być schowane w pomieszczeniu, aby użyć go w okresie zimowym.

Nigdy nie należy rozpalać ognia w kominku przy użyciu następujących materiałów:
- Śmieci, toreb plastikowych, itp.
- Malowanego, bądź impregnowanego drewna (wysoce toksyczne).
- Płyt wiórowych lub płyt z laminatu.
- Drewna wyrzuconego przez morze (zanieczyszczone solą).

Taka praktyka może uszkodzić urządzenie i zanieczyścić atmosferę.

UWAGA! Nie stosować do rozpalania ognia płynów łatwopalnych takich jak benzyna, nafta, alkohol lub podobnych. Może to spowodować zagrożenie dla zarówno użytkownika jak i samego urządzenia.

Drewno do rozpałki (szczapy):	
Długość:	Maks. 30 - 50 cm
Średnica:	6-10 cm
Ilość:	3 szt. (0,6 - 0,8 kg) oraz 10 - 12 szt. o całkowitej masie 1 kg.
Drewno opałowe (polana):	
Długość:	30 - 50 cm
Ilość:	2 lub 3 polana o masie 0,7 kg każde, tj. ok.1,5 - 2,0 kg wsadu za każdym razem
Przerwa na dołożenie do ognia:	ok. 50 minut
Wymagana ilość opału przy pojedynczym cyklu palenia:	2 - 3 szt.
Maksymalny, jednorazowy załadunek drewna:	2,3 kg

Nominalną moc cieplną można uzyskać, gdy cięgno powietrza do spalania jest otwarte na ok. 30%. Maksymalny odbiór ciepła uzyskuje się przy cięgnie powietrza otwartym na 50%.

Pierwsze rozpalenie

- Otworzyć regulatory dopływu powietrza przez całkowite wyciągnięcie rączek. (Należy użyć rękawicy lub podobnego przedmiotu o funkcjach ochronnych, na wypadek gdyby rączki funkcji kontrolnych były zbyt gorące.).

Rys. 13

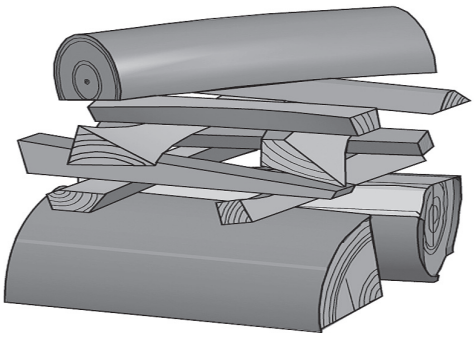

- Umieścić dwa polana na dnie komory spalania i warstwowo ułożyć podpałkę.
- Na koniec umieścić średniej wielkości polano na szczycie stosu.
- Umieścić 2 lub 3 brykiety lub patyczki podpałkowe pod górną warstwą podpałki i rozpalić ogień. **UWAGA: Maksymalna wysokość stosu powinna być poniżej poziomych otworów CB. Otwory te nie powinny być przykryte.**
- Następnie można ustawić szybkość spalania, aby uzyskać zadaną temperaturę za pomocą regulacji ustawienia dopływów powietrza **(Rys. 11).**
- Upewnić się, że dopalanie się rozpoczęło (dyfuzja). Najlepiej wskazują na to żółte, migoczące płomienie z przodu otworów znajdujących się pod płytą dopalającą.
- Jeśli przepływ powietrza jest odpowiedni wówczas będziemy mogli zamknąć drzwi, a płomień będzie się nadal palił.

Dokładanie opału

Należy podkładać do ognia często, ale dodając jedynie małe ilości opału za każdym razem. Jeśli piec jest za bardzo wypełniony opałem, ciepło wytworzone na drodze spalania może przyczynić się do dużego obciążenia termicznego w kominie. Należy dodawać opał z rozwagą i unikać tlącego się ognia, gdyż ten wytwarza najwięcej zanieczyszczeń. Ogień jest najlepiej rozpalony, kiedy w piecu dobrze się pali, a dym z komina jest prawie niewidoczny.

Układanie drewna

Rys. 14

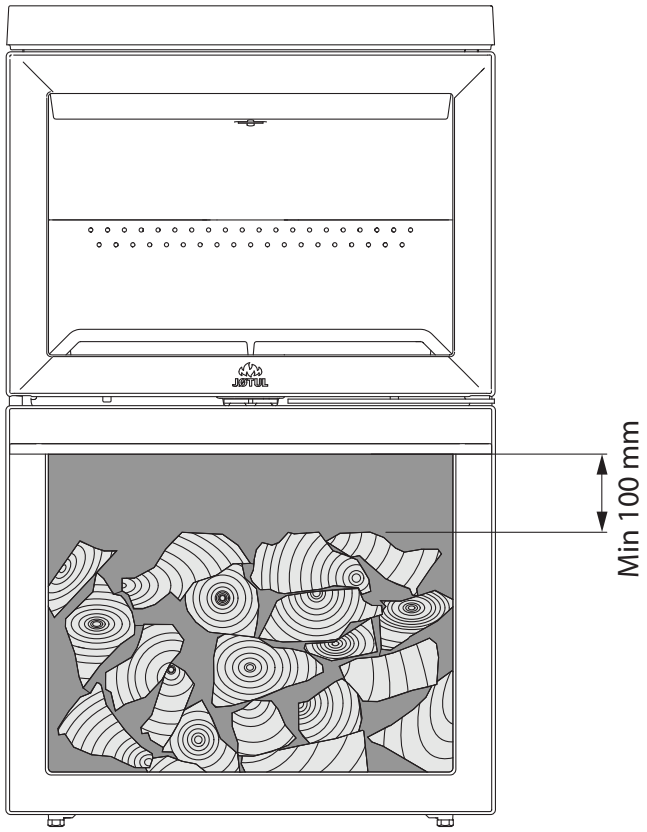

- Drzewo nie może być ułożone wyżej niż100 mm od spodu pieca.

5.1 Niebezpieczeństwo przegrzania

Pieca nie należy używać w sposób, który powoduje przegrzanie

Przegrzanie ma miejsce, gdy jest za dużo opału i/lub jest zbyt dużo powietrza tak, że wytwarza się zbyt dużo ciepła. Wyraźnym sygnałem przegrzania są żarzące się na czerwono części pieca. Jeśli zaistnieje podobna sytuacja, natychmiast należy zmniejszyć dopływ powietrza do spalania.

Zaleca się zasięgnięcie profesjonalnej porady jeśli istnieje podejrzenie, że komin ma nieprawidłowe parametry ciągu (zbyt mocny/zbyt słaby). Aby dowiedzieć się więcej - patrz ***<<4.0 Montaż>> (komin i przewód kominowy).***

5.2 Usuwanie popiołu

- Popiół należy usuwać, gdy piec całkowicie ostygnie.
- Należy użyć szufelki lub przyrządu o podobnych właściwościach, by usunąć popiół przez drzwi pieca.

Zostawiaj zawsze niewielką ilość popiołu jako warstwę zabezpieczającą na dnie paleniska.

5.3 Uwagi ogólne

- UWAGA! Podczas palenia piec rozgrzewa się do bardzo wysokich
- temperatur. Zachowaj ostrożność - powierzchnie zewnętrzne pieca stają się bardzo gorące.
- Używaj rękawicy podczas obsługi pieca.
- Popiół może zawierać tlący się żar – wysypuj go tylko do pojemnika wykonanego z materiałów niepalnych.
- Aby zapobiec wydostawaniu się dymu, drzwi pieca mają być zamknięte przez cały czas palenia. Otwieraj je jedynie przy rozpalaniu oraz dokładaniu drewna.
- Dopilnuj, aby nic nie zablokowało wlotu i wylotu powietrza podczas palenia w piecu.
- Gdy piec nie jest używany, należy zamknąć szyber i przepustnice wlotu powietrza, aby uniknąć nadmiernego wychłodzenia pieca.
- Po dłuższych przerwach w używaniu pieca, przed rozpaleniem należy sprawdzić, czy rury dymowe i przewód dymowy w kominie są drożne.

UWAGA! Pod żadnym pozorem nie należy umieszczać materiałów palnych w strefie promieniowania cieplnego.

6.0 Konserwacja

6.1 Czyszczenie szyby

Niniejsze urządzenie jest zaopatrzone w system samooczyszczania szyby (air wash), który pomaga utrzymać szybę w odpowiedniej czystości. Powietrze jest zasysane przez kurtynę powietrzną na górze urządzenia i idzie ku dołowi, wzdłuż wewnętrznej powierzchni szyby.

Niestety niewielkie ilości sadzy zawsze będą odkładać się na szybie, a ich ilość będzie zależała głównie od bieżących parametrów ciągu kominowego i ustawienia zaworu powietrza do spalania. Większość tej warstwy sadzy, która odłożyła się na szybie, wypali się, kiedy cięgno powietrza do spalania znajdować się będzie w pozycji całkowicie otwartej, a ogień w piecu będzie intensywnie płonąć.

Zalecana metoda czyszczenia: w celu regularnego czyszczenia należy zwilżyć ciepłą wodą papierowy ręcznik i dodać trochę popiołu z komory spalania. Następnie rozetrzeć popiół na szybie, po czym umyć szybę czystą wodą. Dokładnie wytrzeć do sucha. Jednak jeśli zaistnieje potrzeba dokładniejszego czyszczenia, zalecamy zastosowanie preparatu do czyszczenia szklanych powierzchni (należy postępować według instrukcji na pojemniku z preparatem).

6.2 Czyszczenie i usuwanie sadzy

Podczas eksploatacji na wewnętrznych powierzchniach pieca może odkładać się sadza. Jest ona doskonałym izolatorem i z tego względu może ograniczyć wydajność cieplną pieca. Jeśli sadza odkłada się podczas eksploatacji produktu, może być ona łatwo usunięta za pomocą środka do usuwania sadzy.

By uniemożliwić odkładanie się sadzy i smoły w kominku należy rozpalać ogień do wysokich temperatur, co pozwoli pozbyć się tej warstwy. By uzyskać jak najlepsze efekty grzewcze, wskazane jest przeprowadzanie corocznego czyszczenia wnętrza pieca. Dobrym rozwiązaniem jest połączenie tej czynności z czyszczeniem komina i rur dymowych.

6.3 Czyszczenie rur dymowych

Rury dymowe należy wymiatać przez lukę do wymiatania popiołu lub przez drzwi pieca. By przeprowadzić ten proces najpierw należy usunąć płytę dopalającą i deflektor.

6.4 Kontrola pieca

Firma Jøtul zaleca dokładną kontrolę pieca po każdym czyszczeniu. Należy sprawdzić wszystkie widoczne powierzchnie, czy nie powstały pęknięcia. Ponadto należy sprawdzić szczelność wszystkich łączeń i pozycje uszczelek. Te elementy, które wykazują uszkodzenia lub oznaki zużycia, należy wymienić.

Zagłębienia w drzwiach, gdzie są uszczelki należy dokładnie wyczyścić i odtłuścić, a następnie na powierzchnie uszczelek nałożyć klej ceramiczny (do nabycia u dealerów firmy Jøtul). Uszczelkę wcisnąć na miejsce i zaczekać do wyschnięcia kleju.

6.5 Konserwacja części zewnętrznych

Po kilku latach eksploatacji części pokryte farbą mogą zmienić kolor. W takich przypadkach należy oczyścić powierzchnię produktu usuwając wszystkie odstające cząsteczki, a następnie pomalować piec.

Powierzchnie produktów emaliowanych należy oczyścić używając do tego celu jedynie czystej suchej szmatki. Nie należy stosować wody ani mydła.

7.0 Serwis

Uwaga! Wprowadzanie jakichkolwiek nieautoryzowanych zmian w budowie urządzenia jest zakazane! Jedynie oryginalnie części mogą być stosowane!

7.1 Serwis/wymiana części w komorze spalania

Uwaga! Należy używać narzędzi z wielką ostrożnością! Wermikulitowe płyty mogą ulec uszkodzeniu, jeśli będziemy postępować nieostrożnie.

Rys. 15

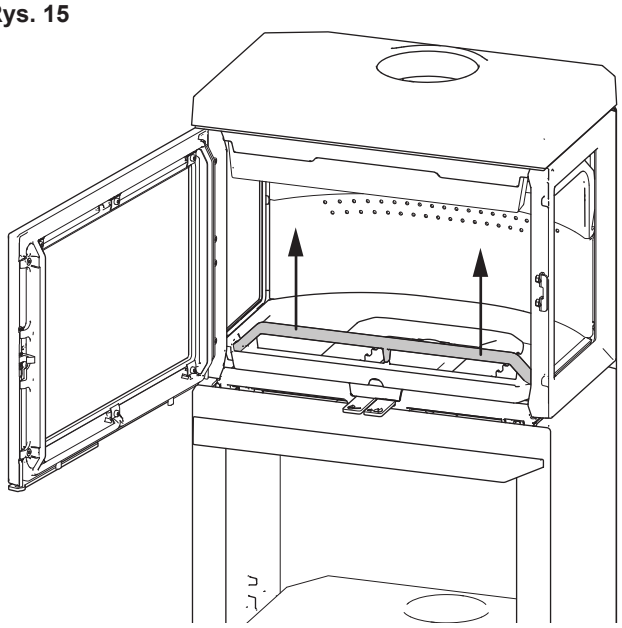

1. Najpierw należy usunąć listwę paleniskową.

Rys. 16

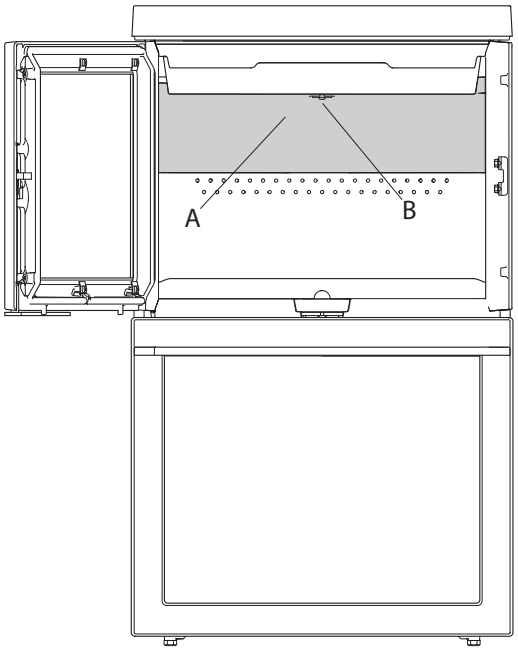

2. Unieść płytę dopalającą **(A)** do góry. Obrócić klucz **(B)** o 90°, a następnie usunąć go. Odciągnąć tylny brzeg płyty do dołu.

Rys. 17

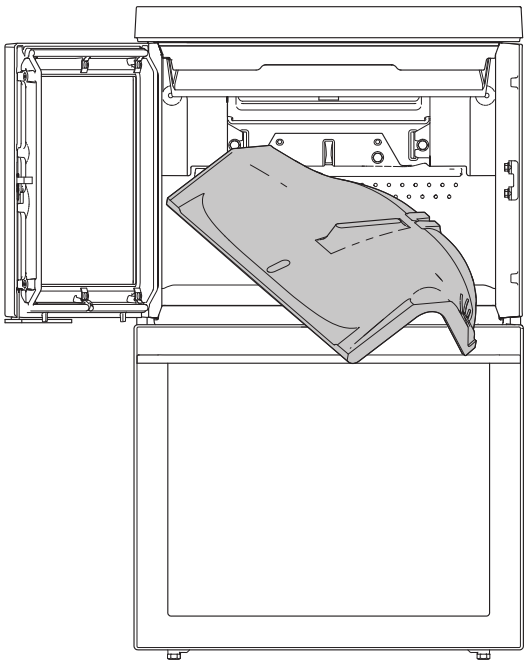

3. Skierować jeden z rogów do siebie i delikatnie wyciągnąć płytę dopalającą bokiem na zewnątrz.

Rys. 18

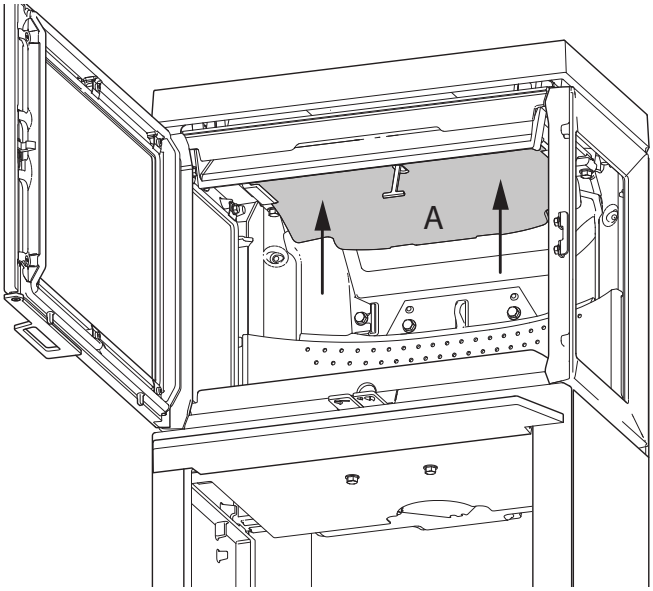

4. Usunąć deflektor **(A)** rozpoczynając od uniesienia go. Następnie popchnąć go do tyłu.

Rys. 19

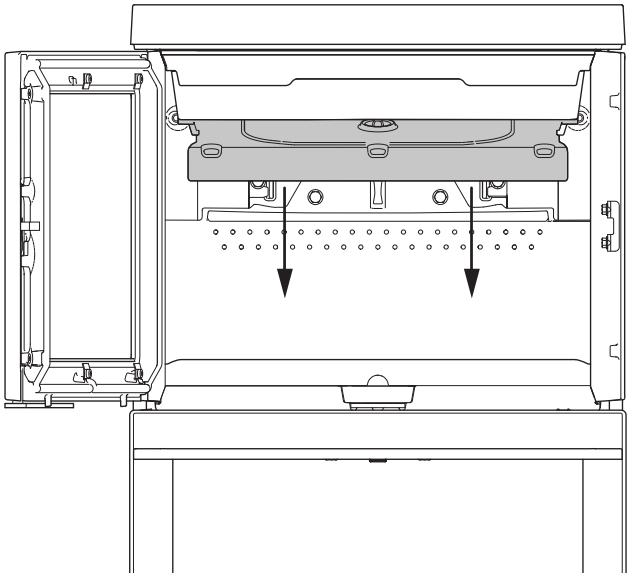

5. Obniżyć deflektor, a następnie wyjąć.
6. Po przeprowadzeniu konserwacji lub wymiany części należy ponownie zamontować wszystkie części postępując zgodnie z powyższym opisem tylko w odwrotnej kolejności.

7.2 Wymiana kanału powietrznego i płyty dennej

Rys. 20

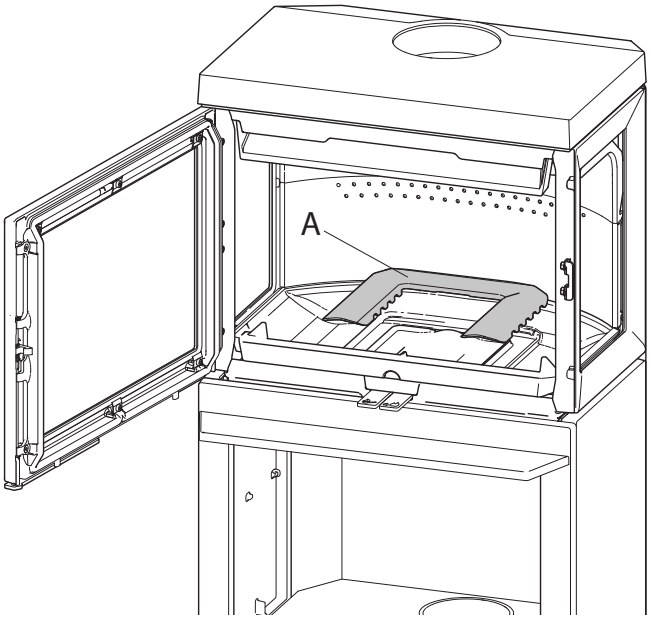

1. Unieść kanał powietrzny **(A)** i wyjąć go z pieca.

Rys. 21

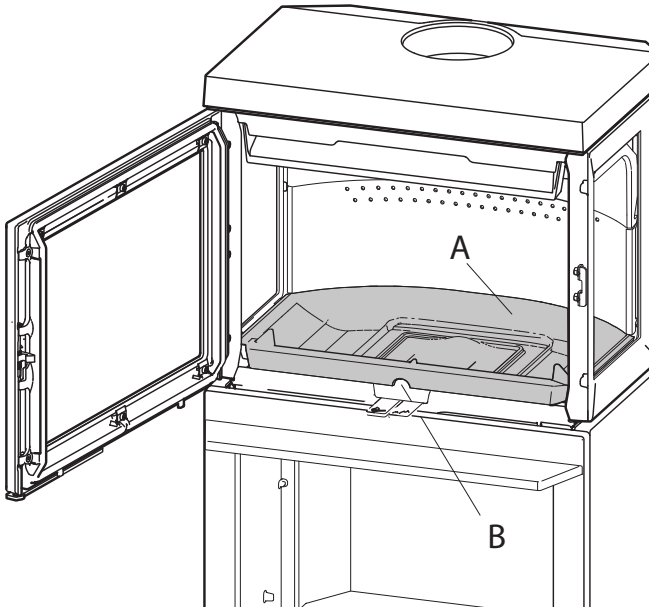

2. Złapać płytę denną **(A)** chwytając za otwór **(B)** znajdujący się na przedniej krawędzi płyty dennej.

Rys. 22

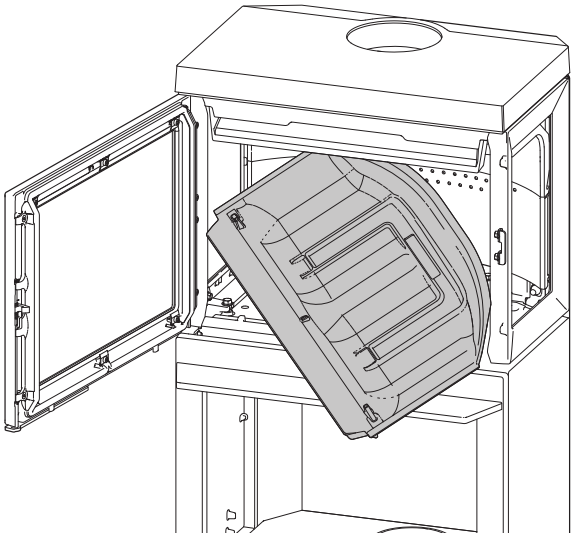

3. Obrócić płytę denną jednym z rogów do siebie i wyciągnąć ją z komory spalania.
4. Po przeprowadzeniu wymiany części należy ponownie zamontować wszystkie części postępując zgodnie z powyższym opisem tylko w odwrotnej kolejności.

7.3 Samozamykające się drzwi

Dokonując tej zmiany, sprawiasz, że drzwi zamykają się samoczynnie.

Rys. 23

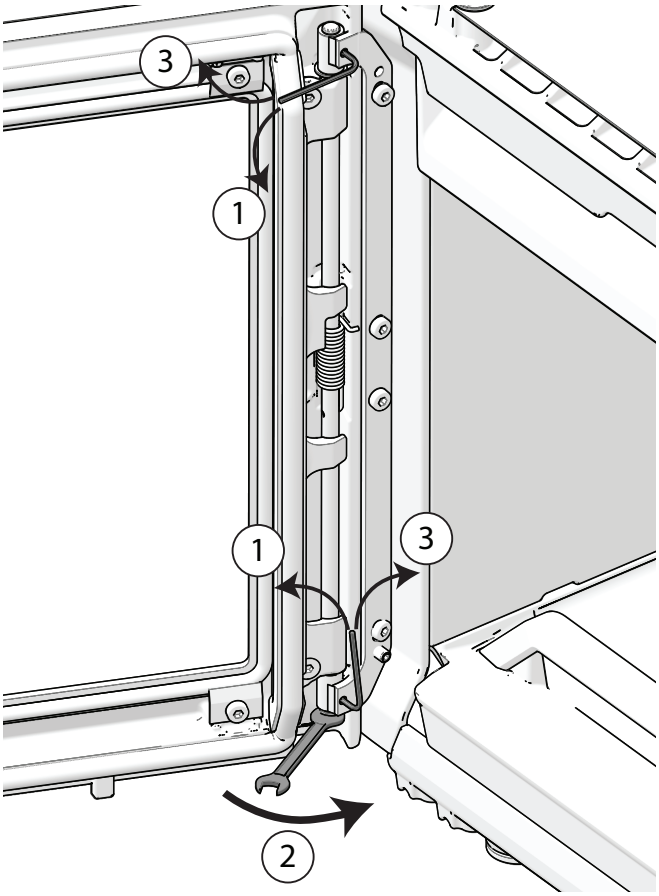

1. Poluzuj dwie śruby imbusowe.
2. Dokręć śrubę na spodzie.
3. Ponownie dokręć śrubę imbusową.

NB! Operację tę należy wykonać kilka razy, aby osiągnąć pożądany efekt.

8.0 Problemy eksploatacyjne - rozwiązywanie problemów

Słaby ciąg kominowy

Sprawdź wysokość komina i jego zgodność z krajowymi przepisami i regulacjami. (Patrz także «2.0 Dane techniczne»). Upewnij się, że minimalny przekrój przewodu dymowego jest zgodny z «2.0 Dane techniczne» w instrukcji montażu. Sprawdź czy przewód dymowy nie jest zablokowany np. przez gałęzie, drzewa itp.Przy podejrzeniu nadmiernego / słabego ciągu kominowego,szukaj pomocy w zakresie u lokalnego przedstawiciela Jotul.

Ogień gaśnie po chwili

• Upewnij się, że drewno jest wystarczająco suche.
• Sprawdź czy w domu nie ma podciśnienia. Wyłącz wentylatory mechaniczne, okapy nadkuchenne i otwórz okno blisko pieca.
• Sprawdź, czy otwory wentylacyjne są otwarte.
• Sprawdź, czy podłączenie pieca do przewodu dymowego nie jest zatkane sadzą.

Nadmierna ilość sadzy na szybie

Niewielka ilość sadzy zawsze będzie osadzała sie na szybie, a jej ilość zależy od:
• Wilgotności używanego do palenia drewna.
• Wielkości ciągu kominowego.
• Ilości powietrza dopływającego do pieca.
Większość sadzy zwykle wypali się, gdy jest zwiększymy dopływ powietrza do pieca i ogień w komorze spalania będzie intensywniejszy. (Patrz «6.1 Czyszczenie szkła».)

9.0 Wyposażenie dodatkowe

9.1 Pokrywa dopływu świeżego powietrza – podłączenie przez podstawę

Pozycja nr 10049225

9.2 Rura dopływu świeżego powietrza ø 80 mm

Pozycja nr 51047509

9.3 Rura dopływu świeżego powietrza ø 100 mm

Pozycja nr 51012164

9.4 Jøtul F 520 High Top

Pozycja nr 51053360

9.5 Masa akumulacyjna - HSS

Pozycja nr 10026701

9.6 Zamknięcie drzwiczek, kompletne, lewe

Do drzwiczek prawych
Pozycja nr 50045754

9.7 Jøtul F 520 Zestaw konwekcyjny tylny

Pozycja nr 50066107

9.8 Jøtul F 520 HT Zestaw konwekcyjny tylny

Pozycja nr 50066122

9.9 Jøtul F 520 / F 620 Bok żeliwny lewy BP

Pozycja nr 51063409

9.10 Jøtul F 520 / F 620 Bok żeliwny prawy BP

Pozycja nr 51063410

9.11 Jøtul F 520 / F 620 Zestaw konwekcyjny - boki FR/FL (ten sam nr. obie strony)

Pozycja nr 50063453

10.0 Recykling

10.1 Recykling opakowania

Państwa piec jest dostarczany w następujących rodzajach opakowań:

- Drewniana paleta, która może zostać pocięta na kawałki i spalona w piecu.
- Kartonowe opakowanie, które należy oddać do recyklingu w lokalnym punkcie recyklingowym.
- Plastikowe torby, które należy oddać do recyklingu w lokalnym punkcie recyklingowym.

10.2 Recykling pieca

Państwa piec został wyprodukowany z:

- Żeliwa, który należy oddać do recyklingu w lokalnym punkcie recyklingowym.
- Szkła, które należy usunąć, jako niebezpieczny odpad. Szkło z pieca nie powinno być umieszczone w normalnym pojemniku do segregacji odpadów.
- Wermikulitowe płyty dopalające, które mogą być usunięte i umieszczone w normalnych pojemnikach na odpady.

11.0 Gwarancja

1. Gwarancja Jøtul obejmuje:

Jøtul gwarantuje, że wszystkie żeliwne części zewnętrzne w momencie zakupu nie posiadają wad materiałowych, ani produkcyjnych. Istnieje możliwość przedłużenia gwarancji na zewnętrzne części żeliwne do 25 lat od daty sprzedaży.

Aby przedłużyć gwarancję, należy zarejestrować zakupione urządzenie na stronie internetowej www.jotul.pl i wydrukować kartę przedłużonej gwarancji w przeciągu trzech miesięcy od dokonanego zakupu. Zalecamy przechowywanie Karty Gwarancyjnej razem z dowodem zakupu. Jøtul udziela gwarancji, że wszystkie stalowe części w momencie zakupu nie posiadają wad materiałowych, ani produkcyjnyc i podlegają 5-letniej gwarancji z prawem do ich zwrotu.

Niniejsza gwarancja ma zastosowanie jedynie wtedy, gdy zakup urządzenia i proces montażowy został przeprowadzony przez Autoryzowanego Montażystę Jøtul Polska z zgodnie z obowiązującymi normami i przepisami krajowymi, stosując się do zaleceń instrukcji montażowej i eksploatacyjnej Jøtul. Urządzenia naprawione jak i produkty wymienione podlegają pierwotnemu okresowi gwarancji producenta.

2. Gwarancja Jøtul nie obejmuje:

2.1 Uszkodzeń części podlegających naturalnemu zużyciu, takich jak płyty wewnętrzne, ruszty, płyty dopalające, deflektory, szyby, uszczelki i wszelkie inne materiały, które ulegają zużyciu w wyniku standardowej eksploatacji.

2.2. Uszkodzeń spowodowanych nieprawidłową eksploatacją, przegrzaniem, użyciem nieodpowiedniego opału (tj. drewna dryfującego, impregnowanego, ścinek z desek drewnianych, płyty wiórowej itp.) lub zbyt wilgotnego / mokrego opału.

2.3. Instalacji wyposażenia dodatkowego, np. mającego na celu poprawianie właściwości ciągu, ujęcia powietrza lub innych czynników będących poza kontrolą firmy Jøtul.

2.4. Uszkodzeń wywołanych nieautoryzowanymi zmianami/ modyfikacjami konstrukcyjnymi wprowadzanymi w urządzeniu, bądź uszkodzeń wywołanych zastosowaniem nieoryginalnych zamienników części.

2.5. Uszkodzeń spowodowanych składowaniem u dystrybutora, transportem na adres dostawy lub podczas procesu instalacji urządzenia.

2.6. Urządzeń zakupionych u nieautoryzowanych sprzedawców na terenie prowadzonej autoryzowanej sprzedaży urządzeń Jøtul.

2.7. Powiązanych kosztów (np. lecz nie wyłącznie, dotyczących transportu, potencjału ludzkiego, podróży) i wszelkich innych szkód pośrednich.

Piece na pellet, szkło, kamień, beton (takie uszkodzenia jak odpryski, pęknięcia, wybrzuszenia, odbarwienie, pękanie) mają zastosowanie do krajowego ustawodawstwa obowiązującego w sprzedaży towarów konsumpcyjnych. Niniejsza gwarancja obowiązuje w przypadku urządzeń nabytych w Europejskiej Strefie Ekonomicznej. Wszelkie kwestie dotyczące gwarancji i reklamacji należy zgłaszać do lokalnego autoryzowanego sprzedawcy Jøtul w czasie 14 dni od wykrycia wady lub uszkodzenia.

Szczegółowy wykaz autoryzowanych dystrybutorów na stronie

internetowej www.jotul.pl.

Jeżeli Jøtul nie jest w stanie wywiązać się z określonych powyżej warunki gwarancji, Jøtul zamieni reklamowany produkt na produkt o podobnej mocy grzewczej.
Jøtul zastrzega sobie prawo do odmowy wymiany części lub usługi na warunkach gwarancyjnych w przypadku, gdy gwarancja nie została zarejestrowana online. Niniejsza gwarancja nie ogranicza, ani nie zawiesza uprawnień wynikających z obowiązującego ustawodawstwa krajowego regulującego sprzedaż konsumencką.

Information to Enable Better Reproduction of Tests:

- Refueling criteria used at the ITT: Mass is the default criteria.
- Basic fire bed from the beginning of the test: 446 grams
- Average CO2 value at refueling: 4.6 % (always, regardless of the refueling criteria)
- Average increment of the BFB from one refueling to the other: 50 grams
- No description of the use of the combustion air during output testing available.
- refuelling interval: 44 min

Parameter	Value			Metric	Threshold
Ambient	24			°C	-
Barometric pressure	1000			mBar	
Test pressure	5	10	15	Pa	-
Leak rate, before the test	3.18	4,83	6.73	Nm^3/h	-
Leak rate re-calculated to 10 Pa	-			Nm^3/h	3,0[2]
Product of leak rate x CO emi	-			ppm m^3/h	<2400[2]

Nominel output test:

No picture

The stove on the test rig, output test

No picture

The output test fuel load

Wood Specifications:

1,7 kg birch wood

Safety test

The stove on the test rig, safety test

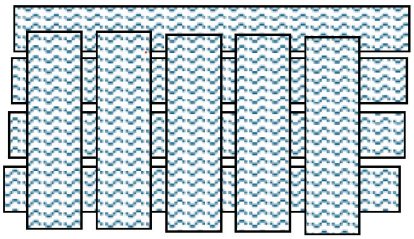

Placement of the fuel load in the firebox

3.50 kg in total, distributed among four pieces of spruce lumber each 400 mm long and 7 pieces of each 240 cm long. The cross dimension is 50x50 mm nominal measure.

The safety test fuel load is placed with the longest cribs at the bottom and in parallel with the loading door.

Manual Version P05
EN 16 510
Jøtul AS, Oct, 2026

Jøtul arbeider kontinuerlig for om mulig å forbedre sine produkter, og vi forbeholder oss retten til å endre spesifikasjoner, farger og utstyr uten nærmere kunngjøring.

Jøtul bemüht sich ständig um die Verbesserung seiner Produkte, deshalb können Spezifikationen, Farben und Zubehör von den Abbildungen und den Beschreibungen in der Broschüre abweichen.

Jøtul pursue a policy of constant product development. Products supplied may therefore differ in specification, colour and type of accessories from those illustrated and described in the brochure.

Jøtul vise sans cesse à améliorer ses produits. C'est pourquoi, il se réserve le droit de modifier les specifications, couleurs et équipements sans avis prélable

Kvalitet
Jøtuls kvalitetspolitikk skal gi kundene den trygghet og kvalitetsopplevelse som Jøtul har stått for siden bedriftens historie startet i 1853.

Qualität
Unsere Qualitätspolitik vermittelt den Kunden ein Gefühl von Sicherheit und Qualität, für das Jøtul mit seiner langjährigen Erfahrung seit der Firmengründung im Jahre 1853 steht.

Quality
Our policy gives the customers quality and safety piece of mind as a result of Jøtul's vast experience dating back to when the company first started in 1853.

Qualité
Cette politique nous permet d'offrir à nos clients une qualité et une sécurité reposant sur la vaste expérience accumulée par Jøtul depuis sa création en 1853.

Jøtul AS,
P.o. box 1411
N-1602 Fredrikstad,
Norway
www.jotul.com