NAD v1 /typy 500–2000/

AKUMULAČNÍ NÁDRŽ | **BEZ PŘÍPRAVY TUV**





- Typy: 500, 750, 1000, 1500, 2000 l
- Nádrž se dodává bez izolace
- Lze objednat moderní izolaci Neodul
- Vhodná jako vyrovnávací zásobník k topným systémům s kotli na tuhá paliva
- Do příruby lze instalovat topnou jednotku TPK 210-12
- Na zakázku lze na nádrž přidat další dvě příruby
- Do hrdla lze instalovat topnou jednotku TJ 6/4"

Rozměry hrdel	NAD 500 v1	NAD 750 v1	NAD 1000 v1	NAD 1500 v1	NAD 2000 v1
Hrdlo 1 – vnitřní závit	1 ¼"				
Hrdlo 2 – vnitřní závit	½"				
Hrdlo 3 – vnější závit	1"				
Hrdlo 4 – vnitřní závit	1 ½"				

Technické parametry		NAD 500 v1	NAD 750 v1	NAD 1000 v1	NAD 1500 v1	NAD 2000 v1
Objednací číslo		121380393	121680393	121580393	122180393	122280393
Celkový objem nádrže	[l]	475	772	999	1507	2007
Hmotnost (Netto)	[kg]	85	109	126	204	247
Max. provozní teplota / přetlak v nádobě	[°C] / [bar]	90 / 3				
Tloušťka izolace (Neodul LB PP)	[mm]	80			100	120
Tepelná vodivost izolace (Neodul LB PP)	[W•m^{-1}•K^{-1}]	0,032				
Objednací číslo izolace (Neodul LB PP)		6231902	6231904	6231905	6231710	6231711
Tloušťka izolace (SYMBIO LB 100)	[mm]	100				
Tepelná vodivost izolace (SYMBIO LB 100)	[W•m^{-1}•K^{-1}]	0,038				
Objednací číslo izolace (SYMBIO LB 100)		6231102	6231104	6231105		
Max. počet × výkon TPK 210-12	[ks] x [kW]	1 × 12				
Max. počet × výkon TJ 6/4"	[ks] x [kW]	1 × 9				
Energetická třída (Neodul LB PP)		C				
Statická ztráta (Neodul LB PP)	[W]	83	122	135	165	185

Rozměry nádrží		NAD 500 v1	NAD 750 v1	NAD 1000 v1	NAD 1500 v1	NAD 2000 v1
Průměr nádrže	∅ d	600	750	850	1100	1100
Celková výška nádrže	L	1970	2030	2040	1906	2436
Klopná výška	L_K	1990	2050	2060	1925	2480
Výška nádrže	H	1847	1903	1916	1778	2307
Vypouštěcí hrdlo	A	100	100	100	135	135
Hrdlo Z/T okruhů	B	270	282	297	350	350
Hrdlo Z/T okruhů	C	958	970	985	910	1175
Hrdlo Z/T okruhů	E	1644	1656	1671	1470	2000
Hrdlo jímky pro čidlo	F	505	517	532	600	600
Hrdlo jímky pro čidlo	G	1554	1566	1581	1380	1910
Hrdlo topné jednotky TJ 6/4"	I	937	950	965	895	1160
Hrdlo příruby	J	353	366	381	450	450

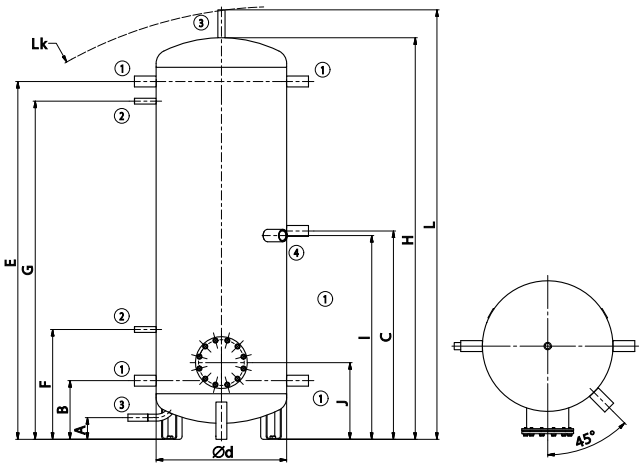

NAD 500, 750, 1000 v1

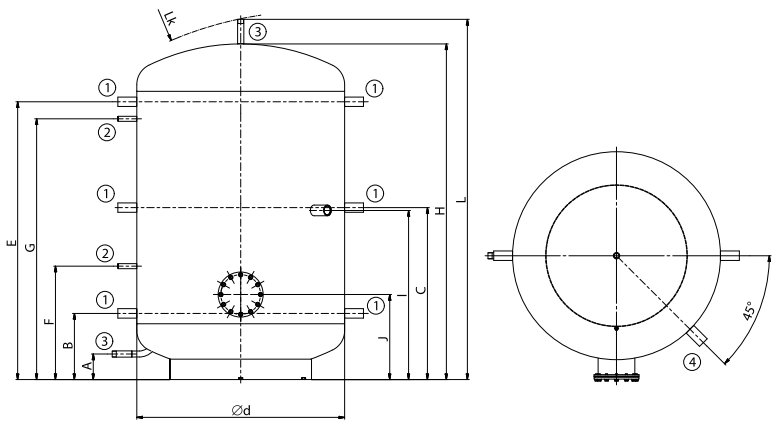

NAD 1500, 2000 v1