NÁVOD K OBSLUZE A INSTALACI

NAD 1500 v1 NAD 2000 v1

NAD 1500 v2 NAD 2000 v2

CZ	**Akumulační nádrže** typ NAD
PL	**Zbiorniki akumulacyjne** typ NAD
DE	**Speicherbehälten** typ NAD
ENG	**Storage tank** NAD type
HU	**Gűjtőtartályok** NAD típusú
RUS	**Аккумулирующие баки** сериа NAD
FR	**Réservoir à accumulation** modèle NAD
SK	**Akumulačné nádrže** typ NAD

Družstevní závody Dražice - strojírna s.r.o.
Dražice 69, 294 71 Benátky nad Jizerou
tel: +420 / 326 370 990
fax: +420 / 326 370 980
e-mail: prodej@dzd.cz

DRAŽICE
ČLEN SKUPINY NIBE

1 CZ - PROVOZNĚ MONTÁŽNÍ PŘEDPISY

1.1 POPIS

Akumulační nádrže slouží k akumulaci přebytečného tepla od jeho zdroje. Zdrojem mohou být kotel na tuhá paliva, tepelné čerpadlo, solární kolektory, krbová vložka, atd.

Nádrže typu NAD slouží pouze k ukládání tepla v topném systému. Zařazení akumulační nádrže do topného systému s kotlem na tuhá paliva umožňuje optimální chod kotle na příznivé teplotě při provozu kotle. Přínos je hlavně v období optimálního chodu (tj. s maximální účinností), kdy se přebytečné neodebrané teplo akumuluje v nádrži.

Nádrže jsou vyráběny z oceli, bez úpravy vnitřního povrchu, vnější povrch nádrže je opatřen ochranným nátěrem. Nádrže jsou vybaveny snímatelnou 100 mm (1500 l), 120 mm (2000 l) silnou izolací - NEODUL LB PP. Nádrže se vyrábějí v objemech 1500, 2000 litrů. Jednotlivé verze v1 jsou dále vybaveny revizním otvorem o světlosti 182 mm s možností instalovat do něho vestavnou elektrickou topnou jednotku TPK.

Nádrže nejsou určeny pro ukládání TUV - teplé užitkové vody.

1.2 ZÁKLADNÍ ROZMĚRY

Objem [l]	Průměr [mm]	Výška [mm]
1500	1100	1906
2000	1100	2436

1.3 POPIS JEDNOTLIVÝCH VERZÍ

NAD v1
Akumulační nádrž s možností rozmístění jedné příruby. Příruba s roztečí šroubů 210 mm se může použít pro montáž vestavné elektrické topné jednotky přírubové TPK. Ve standardním provedení je příruba zaslepena. Nátrubek G 6/4“ lze použít pro montáž elektrické topné jednotky TJ G 6/4“. Dodáváno s izolací o síle 100 mm (1500 l), 120 mm (2000 l).

NAD v2
Akumulační nádrž s možností rozmístění nátrubků G 6/4“. Nátrubek G 6/4“ lze použít pro montáž elektrické topné jednotky TJ G 6/4“. Dodáváno s izolací o síle 100 mm (1500 l), 120 mm (2000 l).

1.4 NÁVRH VELIKOSTI A ZAPOJENÍ AKU NÁDRŽE DO TOPNÉHO SYSTÉMU

Návrh optimální velikosti akumulační nádrže provádí projektant, nebo osoba s dostatečnými znalostmi pro projektování topných soustav.
Montáž provádí odborná firma nebo osoba, která potvrdí montáž v záručním listě.

1.5 ZÁKLADNÍ TECHNICKÉ PARAMETRY

Maximální provozní tlak v nádobě je 0,3 MPa. Maximální teplota topné vody v nádobě je 90 °C.

Výrobek doporučujeme používat ve vnitřním prostředí s teplotou vzduchu +5 °C až 45 °C a relativní vlhkost max. 80 %.

Mezi pojišťovací armaturou topného okruhu a akumulační nádrží nesmí být umístěna žádná uzavírací armatura!!

Namontování nádrže se musí provést na takovém místě, se kterým se může jako s vhodným počítat, tzn., že zařízení musí být bez problémů přístupné pro eventuálně potřebnou údržbu, opravu nebo eventuální výměnu.

1.6 ZOBRAZENÍ VERZÍ NAD

NAD 1500 v1, NAD 2000 v1

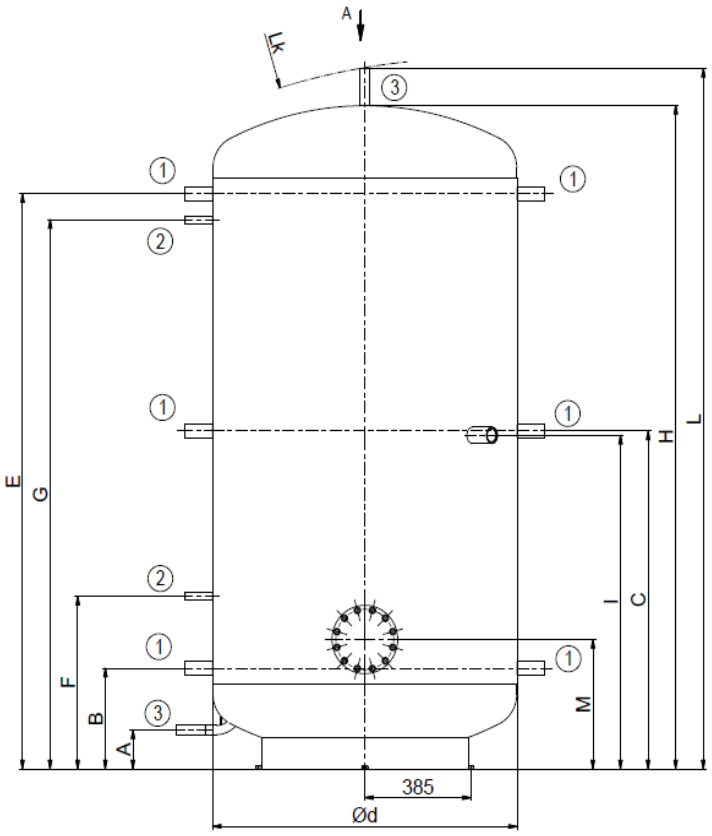

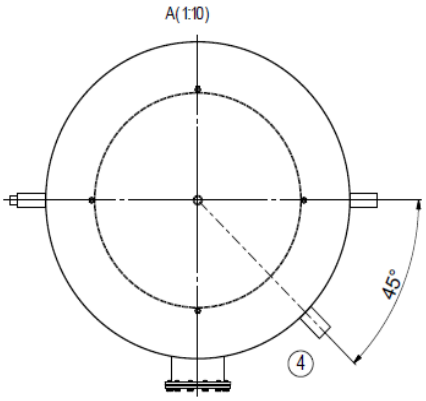

①	G 1 1/4" vnitřní
②	G 1/2" vnitřní
③	G 1" vnější
④	G 1 1/2" vnitřní

	A	B	C	d	E	F	G	H	I	L	Lk	M
NAD 1500 v1	135	350	910	1100	1470	600	1380	1778	895	1906	1925	450
NAD 2000 v1	135	350	1175	1100	2000	600	1910	2307	1160	2436	2480	450

NAD 1500 v2, NAD 2000 v2

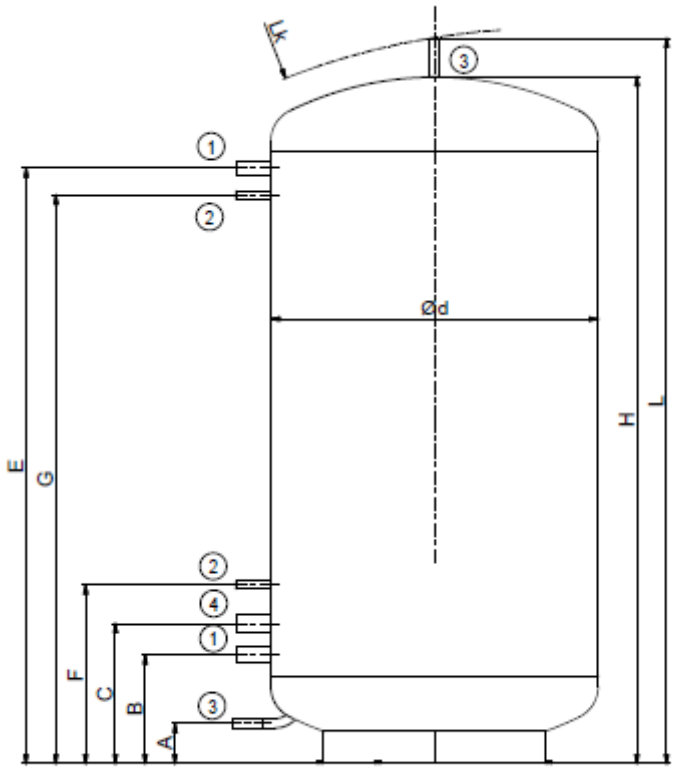

①	G 1 1/4" vnitřní
②	G 1/2" vnitřní
③	G 1" vnější
④	G 1 1/2" vnitřní

	A	B	C	d	E	F	G	H	L	Lk
NAD 1500 v2	135	365	470	1100	1470	600	1380	1778	1906	1925
NAD 2000 v2	135	365	470	1100	2000	600	1910	2307	2436	2480

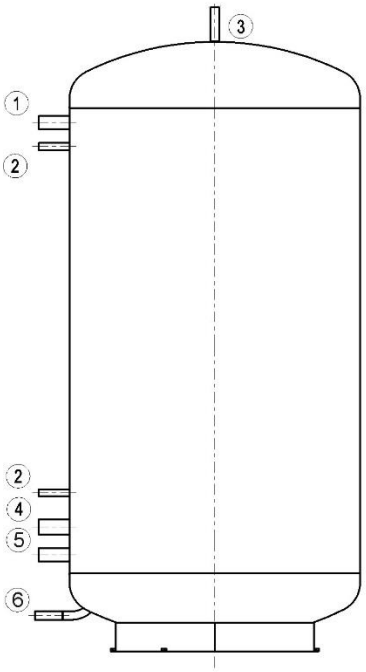

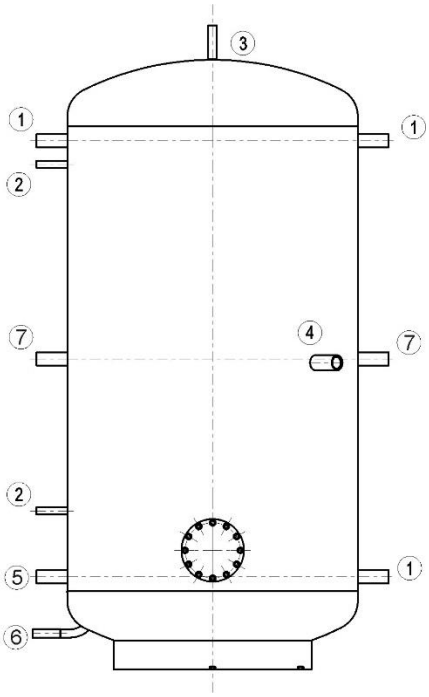

1	Vstup do aku. nádoby	vnitřní G 1 ¼“
2	Jímka pro čidla (teploměr, termostat)	vnitřní G ½“
3	Výstup akumul. teplé vody (odvzdušnění)	vnější G 1“
4	Vstup pro montáž tělesa TJ	vnitřní G 1 ½“
5	Výstup vody z aku. nádoby (vratná voda)	vnitřní G 1 ¼“
6	Vstup vody do aku. nádoby (vypouštění)	vnější G 1“
7	Další vstup	vnitřní G 1 ¼“

Tepelná izolace

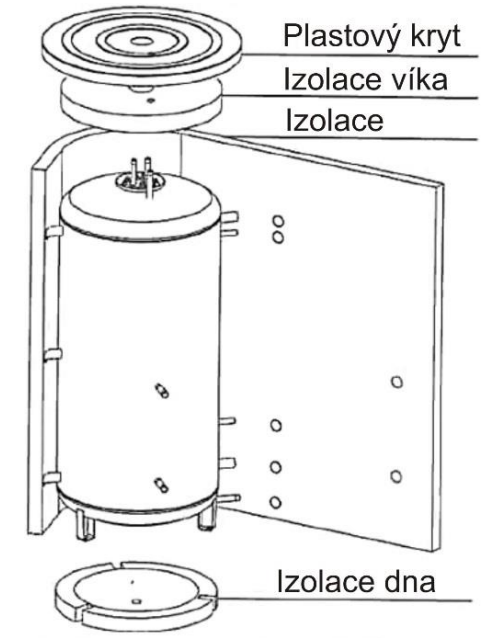

Izolace NEODUL LB PP o síle 100mm (1500 l), 120 mm (2000 l). Součástí jsou horní kryt, kryt přírub a krytky otvorů. Izolace se dodává samostatně zabalena.

Izolaci doporučujeme nasazovat při pokojové teplotě. Při teplotách výrazně nižších než 20 °C dochází ke smrštění izolace, které znemožňuje její snadnou montáž!!

Vydavatel Družstevní závody Dražice - strojírna s.r.o., Dražice 69, Benátky nad Jizerou, 294 71, Česká republika ujišťuje, že obal splňuje požadavky § 3 a 4 zákona č. 477/2001 Sb. o obalech a o změně některých zákonů, ve znění pozdějších předpisů.

8 SK - PREVÁDZKOVO MONTÁŽNE PREDPISY

8.1 POPIS

Akumulačné nádrže slúžia na akumuláciu prebytočného tepla od jeho zdroja. Zdrojom môžu byť kotol na tuhé palivo, tepelné čerpadlo, solárne kolektory, krbová vložka, atď. Niektoré typy nádrží dovoľujú kombinovať zapojenie aj viacerých zdrojov.

Nádrže typu NAD slúžia len na ukladanie tepla vo vykurovacom systéme. Zaradenie akumulačnej nádrže do vykurovacieho systému s kotlom na tuhé palivo umožňuje optimálny chod kotla na priaznivej teplote pri prevádzke kotla. Prínos je hlavne v období optimálneho chodu (tj. S maximálnou účinnosťou), kedy sa prebytočné neodobraté teplo akumuluje v nádrži.

Nádrže a prípadné rúrové výmenníky sú vyrábané z ocele, bez úpravy vnútorného povrchu, vonkajší povrch nádrže je opatrený ochranným náterom. Nádrže sú vybavené odnímateľnou, 100 mm (1500 l), 120 mm (2000 l) hrubou izoláciou – NEODUL LB PP. Nádrže sa vyrábajú v objemoch 500, 750 a 1000 litrov. Jednotlivé verzie sú ďalej vybavené jedným alebo dvoma rúrovými výmenníkmi, každý s plochou 1,5 m^2 a revíznym otvorom so svetlosťou 182 mm s možnosťou inštalovať do neho vstavanú elektrickú vykurovaciu jednotku TPK.

Nádrže nie sú určené na ukladanie TUV – teplej úžitkovej vody.

8.2 ZÁKLADNÉ ROZMERY

Objem [l]	Priemer [mm]	Výška [mm]
1500	1100	1906
2000	1100	2436

8.3 POPIS JEDNOTLIVÝCH VERZIÍ

NAD v1
Akumulačná nádrž s možnosťou rozmiestnenia jednej až troch prírub. Príruba s roztečou skrutiek 210 mm sa môže použiť na montáž vstavanej elektrickej vykurovacej jednotky prírubovej TPK. V štandardnom prevedení je príruba zaslepená. Nátrubok G 6/4 "možno použiť pre montáž elektrickej vykurovacej jednotky TJ 6/4". Dodávaná s izoláciou s hrúbkou 100 mm (1500 l), 120 mm (2000 l).

NAD v2
Akumulačná nádrž s možnosťou rozmiestnenia nátrubkov G 6/4“. Nátrubok G 6/4“ sa dá použiť na montáž elektrickej vykurovacej jednotky TJ 6/4“. Dodávané s izoláciou s hrúbkou 100 mm (1500 l), 120 mm (2000 l).

8.4 NÁVRH VEĽKOSTI A ZAPOJENIA AKU NÁDRŽE DO VYKUROVACIEHO SYSTÉMU

Návrh optimálnej veľkosti akumulačnej nádrže robí projektant, alebo osoba s dostatočnými znalosťami na projektovanie vykurovacích sústav.

Montáž robí odborná firma alebo osoba, ktorá potvrdí montáž záručnom liste. Pred uvedením do prevádzky odporúčame spustiť vykurovací okruh a prípadné nečistoty, ktoré sú zachytené vo filtri vyčistiť, potom je systém plne funkčný.

8.5 ZÁKLADNÉ TECHNICKÉ PARAMETRE

Maximálny prevádzkový tlak v nádobe je 0,3 MPa. Maximálna teplota vykurovacej vody v nádobe je 90°C.

Výrobok odporúčame používať vo vnútornom prostredí s teplotou vzduchu +5 °C až 45 °C a relatívnou vlhkosťou max. 80%.

Medzi poisťovacou armatúrou vykurovacieho okruhu a akumulačnou nádržou nesmie byť umiestnená žiadna uzatváracia armatúra!!

Prístroj sa musí namontovať na takom mieste, s ktorým možno ako s vhodným počítať, t.j., že zariadenie musí byť bez problémov prístupné kvôli prípadne potrebnej údržbe, oprave alebo eventuálnej výmene.

8.6 ZOBRAZENIE VERZIÍ NAD

NAD 1500 v1, NAD 2000 v1

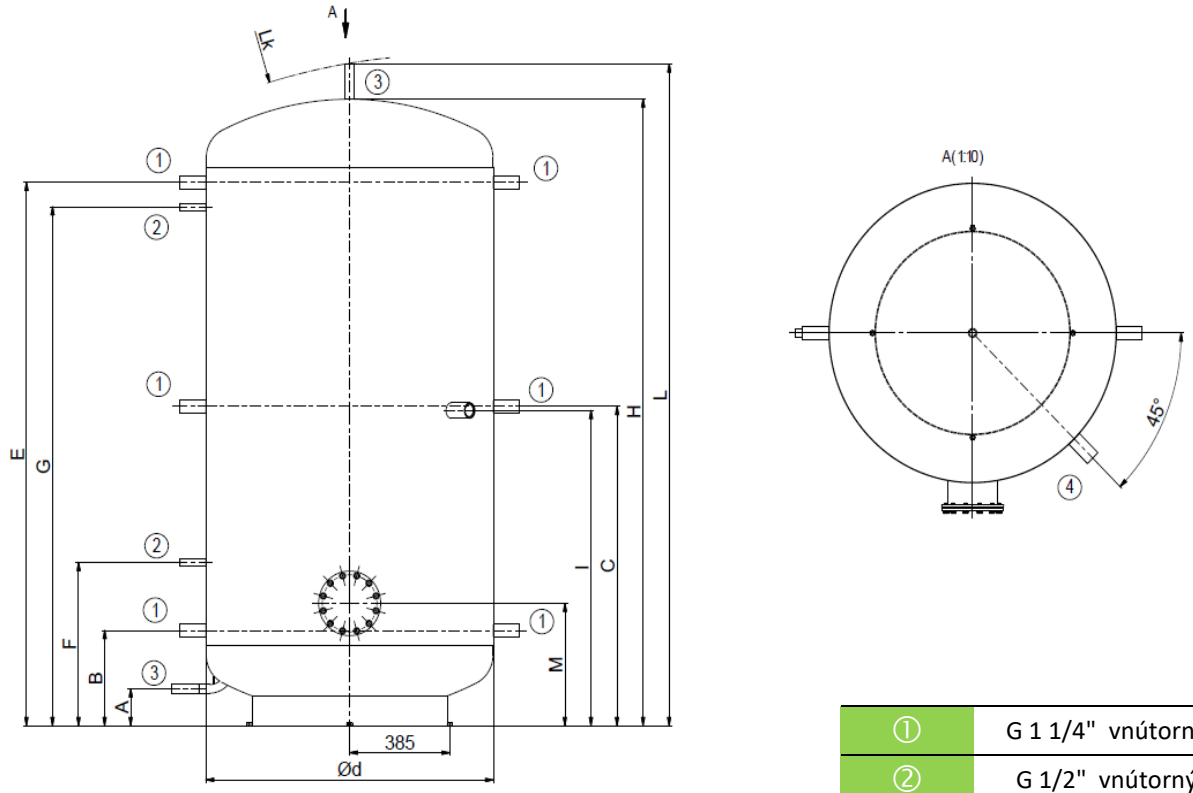

①	G 1 1/4" vnútorný
②	G 1/2" vnútorný
③	G 1" vonkajší
④	G 1 1/2" vnútorný

	A	B	C	d	E	F	G	H	I	L	Lk	M
NAD 1500 v1	135	350	910	1100	1470	600	1380	1778	895	1906	1925	450
NAD 2000 v1	135	350	1175	1100	2000	600	1910	2307	1160	2436	2480	450

NAD 1500 v2, NAD 2000 v2

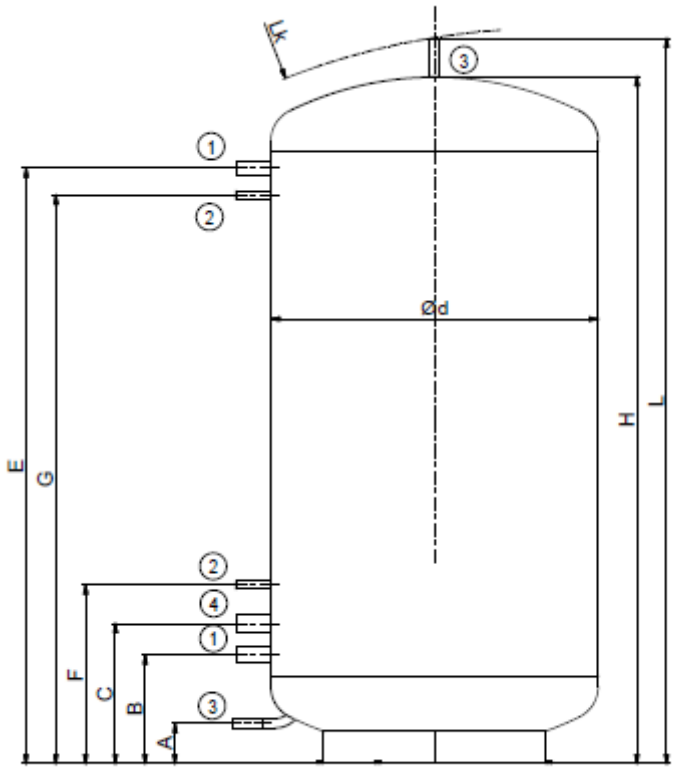

①	G 1 1/4" vnútorný
②	G 1/2" vnútorný
③	G 1" vonkajší
④	G 1 1/2" vnútorný

	A	B	C	d	E	F	G	H	L	Lk
NAD 1500 v2	135	365	470	1100	1470	600	1380	1778	1906	1925
NAD 2000 v2	135	365	470	1100	2000	600	1910	2307	2436	2480

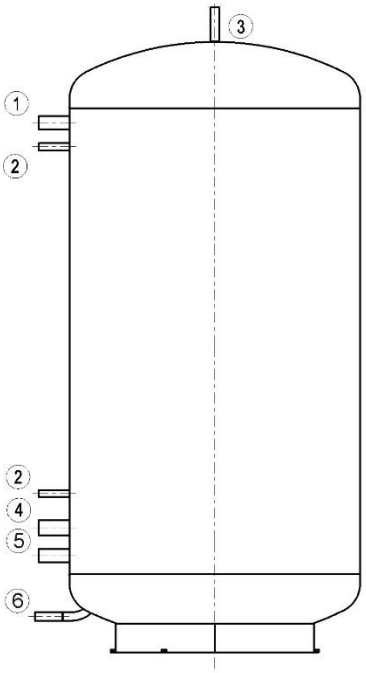

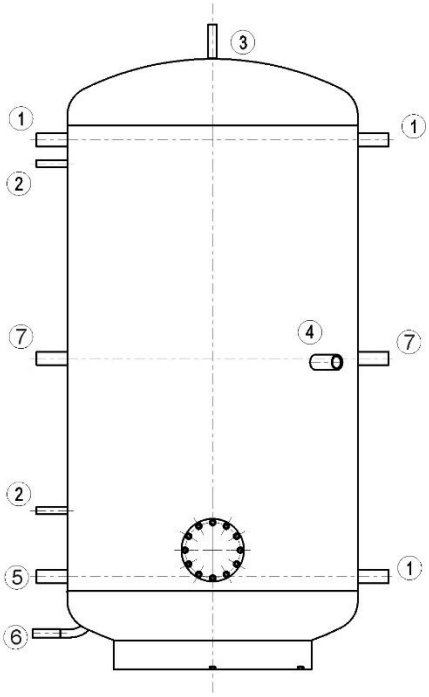

1	Vstupy vody do aku. nádoby	vnútorný G 1 ¼“
2	Jímky pre čidlá (teplomer, termostat)	vnútorný ½“
3	Výstup akumul.teplej vody (odvzdušnenie)	vonkajší G 1“
4	Vstup pre montáž telesá TJ	vnútorný G 1 ½“
5	Výstup vody z aku. nádoby (spätná voda)	vnútorný G 1 ¼“
6	Vstup vody do aku. nádoby (vypúšťanie)	vnější G 1“
7	Další vstup	vnútorný G 1 ¼“

Tepelná izolácia

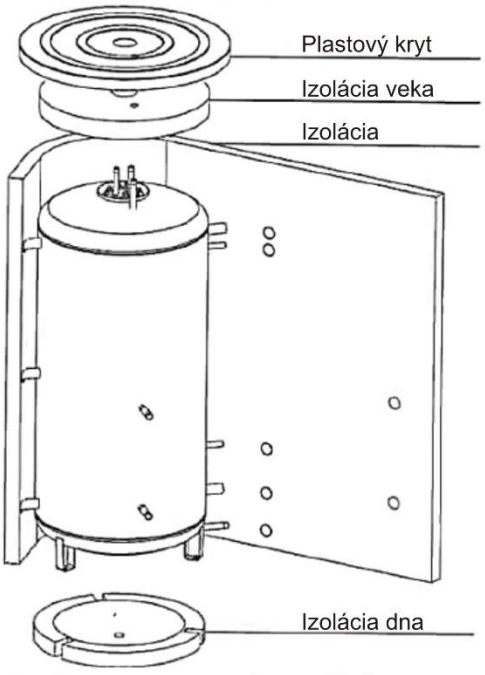

Izolácie NEODUL LB PP s hrúbkou 100 mm (1500 l), 120 mm (2000 l). Súčasťou sú horný kryt, kryt prírub a kryty otvorov. Izolácia sa dodáva samostatne zabalená.

Izoláciu odporúčame nasadzovať pri izbovej teplote. Pri teplotách výrazne nižších ako 20 °C dochádza k zmršteniu izolácie, ktoré znemožňuje jej ľahkú montáž.

17-3-2020

Informační list výrobku

(Karta produktu, Produktdatenblatt, Product Fiche, Termékismertető adatlap, Информационный лист продукта, Fiche de produit)

	NAD 1500 v1 NEODUL LB PP	**NAD 1500 v2 NEODUL LB PP**	**NAD 2000 v1 NEODUL LB PP**	**NAD 2000 v2 NEODUL LB PP**
Statická ztráta (W)	165	165	185	185
Straty postojowe (W)				
Warmhalteverluste (W)				
The standing loss (W)				
Hőtárolási veszteség (W)				
Статический потерь (Вт**)**				
Les pertes statiques (W)				
Statická strata (W)				
Objem zásobníku (l)	1507	1507	2007	2007
Pojemność magazynowa (l)				
Speichervolumen (l)				
Storage volume (l)				
Tárolási térfogat (l)				
Объём накопительного резервуара (л)				
Volume de stockage (l)				
Objem zásobníka (l)				