NÁVOD K OBSLUZE A INSTALACI

CS **Akumulační nádrže** typ NADO

PL **Zbiorniki akumulacyjne** typ NADO

DE **Speicherbehälten** typ NADO

ENG **Storage tank** NADO type

HU **Gűjtőtartályok** NADO típusú

RUS **Аккумулирующие баки** сериа NADO

FR **Réservoir à accumulation** modèle NADO

SK **Akumulačné nádrže** typ NADO

Družstevní závody Dražice - strojírna s.r.o.
Dražice 69, 294 71 Benátky nad Jizerou
tel: +420 / 326 370 990
fax: +420 / 326 370 980
e-mail: prodej@dzd.cz / export@dzd.cz

DRAŽICE
ČLEN SKUPINY NIBE

OBSAH

1 CS - PROVOZNĚ MONTÁŽNÍ PŘEDPISY 3

2 PL - INSTRUKCJA OBSŁUGI I MONTAŻU 7

3 DE - BETRIEBS- UND MONTAGEVORSCHRIFTEN 11

4 ENG - OPERATIONAL MOUNTING REGULATIONS 15

5 HU - SZERELÉSI ÉS ÜZEMELTETÉSI ELŐÍRÁSOK 19

6 RUS - ИНСТРУКЦИИ ПО МОНТАЖУ И ЭКСПЛУАТАЦИИ 23

7 FR - NOTICE POUR LE MONTAGE 27

8 SK - PREVÁDZKOVO MONTÁŽNE PREDPISY 31

1 CS - PROVOZNĚ MONTÁŽNÍ PŘEDPISY

1.1 POPIS

Akumulační nádrže slouží k akumulaci přebytečného tepla od jeho zdroje. Zdrojem mohou být kotel na tuhá paliva, tepelné čerpadlo, solární kolektory, krbová vložka atd. Některé typy nádrží dovolují kombinovat zapojení i více zdrojů.

Nádrže typu NADO slouží pouze k ukládání tepla v topném systému a umožňují ohřev nebo předehřev TUV ve vnitřní nádobě. Zařazení akumulační nádrže do topného systému s kotlem na tuhá paliva umožňuje optimální chod kotle na příznivé teplotě při provozu kotle. Přínos je hlavně v období optimálního chodu (tj. s maximální účinností), kdy se přebytečné neodebrané teplo akumuluje v nádrži.

Nádrže i případné trubkové výměníky jsou vyráběny z oceli, bez úpravy vnitřního povrchu, vnější povrch nádrže je opatřen ochranným nátěrem. Nádrže se vyrábějí v objemech 500, 750 litrů a 1000 litrů. Jednotlivé verze jsou dále vybaveny jedním nebo dvěma trubkovými výměníky, každý o ploše 1,4 m^2 a revizním otvorem o světlosti 182 mm s možností instalovat do něho vestavnou elektrickou topnou jednotku TPK.

Typ NADO dovoluje přímý ohřev užitkové vody (TUV) ve vnitřní smaltované nádobě nebo její předehřev pro další ohřívač vody. Zapojení s kotlem většinou dovoluje přímý ohřev TUV ve vnitřní nádrži na požadovanou teplotu, naopak zapojení na solární kolektory nebo tepelné čerpadlo TUV jen předehřeje a je nutné zařadit další např. elektrický ohřívač, který dohřeje vodu na požadovanou teplotu nebo do akumulační nádoby namontovat elektrický dohřev, který umožňuje el. topná jednotka TJ 6/4“ nebo topná příruba TPK.

1.2 ZÁKLADNÍ ROZMĚRY

Objem [l]	Průměr [mm]	Výška [mm]
500	600	1965
750	750	2022
1000	850	2035

1.3 POPIS JEDNOTLIVÝCH VERZÍ

NADO v1

Akumulační nádrž s přírubou s roztečí šroubů 210 mm. Příruba se může použít pro montáž vestavné elektrické topné jednotky přírubové TPK. Ve standardním provedení je příruba zaslepena. Nátrubek G 6/4“ lze použít pro montáž elektrické topné jednotky TJ G 6/4“ u akumulačních nádrží NADO 140v1. Nádrž obsahuje vnitřní smaltovaný zásobník o objemu 140 nebo 200 litrů.

NADO v2

Akumulační nádrž s přírubou s roztečí šroubů 210 mm pro montáž vestavné elektrické topné jednotky přírubové TPK a jedním výměníkem o ploše 1,4 m^2 pro připojení dalšího topného systému (např. SOLAR). Ve standardním provedení je příruba zaslepena. Nátrubek G6/4“ lze použít pro montáž elektrické topné jednotky TJ G 6/4“. Nádrž obsahuje vnitřní smaltovaný zásobník o objemu 140 litrů.

1.4 ZOBRAZENÍ VERZÍ NADO A POPIS VÝVODŮ

NADO v1

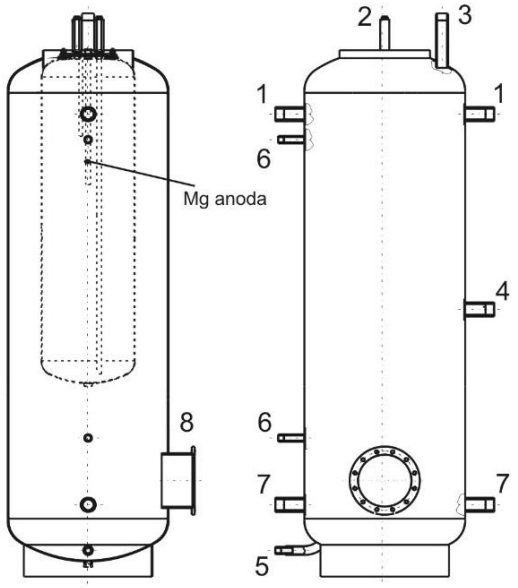

Výstupy:

1..vstupy vody do aku. nádoby	vnitřní G5/4”
2..vstup a výstup zásobníku TUV	vnější G3/4”
3..výstup akumul.teplé vody (odvzdušnění)	vnější G1”
4..další vstup	vnitřní G5/4”
5..vstup vody do aku. nádoby (vypouštění)	vnější G1”
6..jímky pro čidla (teploměr, termostat)	vnitřní G1/2”
7..výstup vody z aku. nádoby (vratná voda)	vnitřní G5/4”
8..příruba pr. 210 pro montáž TPK	

NADO v2

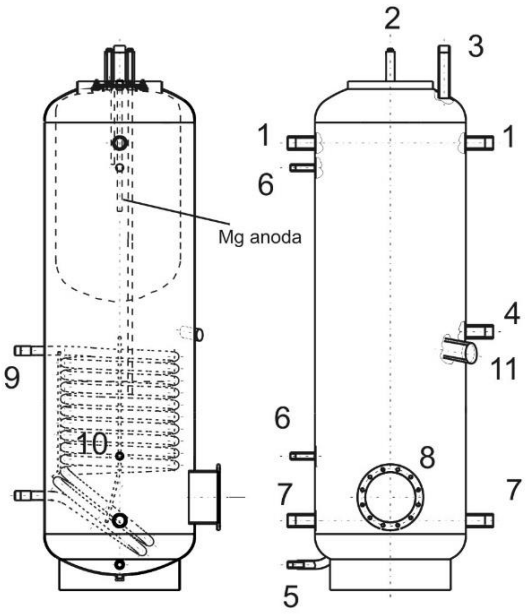

Výstupy:

1..vstupy vody do aku. nádoby	vnitřní G5/4”
2..vstup a výstup zásobníku TUV	vnější G3/4”
3..výstup akumul.teplé vody (odvzdušnění)	vnější G1”
4..další vstup	vnitřní G5/4”
5..vstup vody do aku. nádoby (vypouštění)	vnější G1”
6..jímky pro čidla (teploměr, termostat)	vnitřní G1/2”
7..výstup vody z aku. nádoby (vratná voda)	vnitřní G5/4”
8..příruba pr. 210 pro montáž TPK oddělený topný systém - solar,tep.čerpadlo	
9..vstup topné vody	vnější G1"
10..výstup topné vody	vnější G1"
11..vstup pro montáž tělesa TJ	vnitřní G1$^1/_2$"

NADO v1 - Vnitřní nádoba 140 litrů

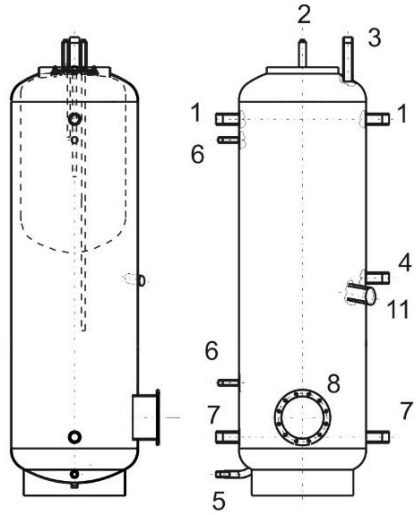

Výstupy:

1..vstupy vody do aku. nádoby	vnitřní G5/4”
2..vstup a výstup zásobníku TUV	vnější G3/4”
3..výstup akumul.teplé vody (odvzdušnění)	vnější G1”
4..další vstup	vnitřní G5/4”
5..vstup vody do aku. nádoby (vypouštění)	vnější G1”
6..jímky pro čidla (teploměr, termostat)	vnitřní G1/2”
7..výstup vody z aku. nádoby (vratná voda)	vnitřní G5/4”
8..příruba pr. 210 pro montáž TPK oddělený topný systém - solar,tep.čerpadlo	
11..vstup pro montáž tělesa TJ	vnitřní G1$^1/_2$"

1.5 NÁVRH VELIKOSTI A ZAPOJENÍ AKU NÁDRŽE DO TOPNÉHO SYSTÉMU

Návrh optimální velikosti akumulační nádrže provádí projektant, nebo osoba s dostatečnými znalostmi pro projektování topných soustav.
Montáž provádí odborná firma nebo osoba, která potvrdí montáž v záručním listě. **Před uvedením do provozu doporučujeme spustit topný okruh a případné nečistoty, které jsou zachycené ve filtru vyčistit, poté je systém plně funkční.**

1.6 ZÁKLADNÍ TECHNICKÉ PARAMETRY

Maximální provozní tlak v nádobě je 0,3 MPa. Maximální teplota topné vody v nádobě je 90 °C.
Maximální provozní tlak ve vnitřní nádobě je 0,6 MPa. Maximální teplota teplé užitkové vody ve vnitřní nádobě je 90 °C.
U verze 2 navíc:
Maximální provozní tlak ve výměníku 1 MPa, maximální teplota topné vody ve výměníku je 110 °C.

Důležité: Při uvádění do provozu je třeba nejdříve napustit vodu do vnitřní nádoby pro TUV a udržovat v ní provozní tlak, teprve poté napouštět topnou vodou vnější akumulační nádrž, jinak hrozí poškození výrobku!

Výrobce výslovně upozorňuje, na správný postup při zkoušení těsnosti topného okruhu (radiátorů, spojů potrubí, podlahového topení atd.) se zapojením akumulační nádrže. Nesmí dojít k nárůstu tlaku v prostoru topné vody akumulační nádrže nad maximální provozní tlak 0,3 MPa, při tlakování topného systému na vyšší, než maximální provozní tlak může dojít k trvalému poškození vnitřní smaltované nádoby!

Mezi pojišťovací armaturou topného okruhu a akumulační nádrží nesmí být umístěna žádná uzavírací armatura!!

Výrobek doporučujeme používat ve vnitřním prostředí s teplotou vzduchu +5 °C až 45 °C a relativní vlhkost max. 80 %.

Na vstupu studené vody je nutný pojistný ventil. Každý tlakový ohřívač teplé užitkové vody musí být vybaven membránovým pružinou zatíženým pojistným ventilem. Jmenovitá světlost pojistných ventilů se určuje podle normy ČSN 06 0830. Ohřívače nejsou vybaveny pojišťovacím ventilem. Pojistný ventil musí být dobře přístupný, co nejblíže ohřívače. Přívodní potrubí musí mít min. stejnou světlost jako pojistný ventil. Pojistný ventil se umísťuje tak vysoko, aby byl zajištěn odvod překapávající vody samospádem. Doporučujeme namontovat pojistný ventil na odbočnou větev. Snadnější výměna bez nutnosti vypouštět vodu z ohřívače. Pro montáž se používají pojistné ventily s pevně nastaveným tlakem od výrobce. Spouštěcí tlak pojistného ventilu musí být shodný s max. povoleným tlakem ohřívače a při nejmenším o 20 % tlaku větší, než je max. tlak ve vodovodním řádu. V případě, že tlak ve vodovodním řádu přesahuje tuto hodnotu, je nutné do systému vřadit redukční ventil. Mezi ohřívačem a pojistným ventilem nesmí být zařazena žádná uzavírací armatura. Při montáži postupujte dle návodu výrobce pojistného zařízení. Před každým uvedením pojistného ventilu do provozu je nutné vykonat jeho kontrolu. Kontrola se provádí ručním oddálením membrány od sedla, pootočením knoflíku odtrhovacího zařízení vždy ve směru šipky. Po pootočení musí knoflík zapadnout zpět do zářezu. Správná funkce odtrhovacího zařízení se projeví odtečením vody přes odpadovou trubku pojistného ventilu. V běžném provozu je nutné vykonat tuto kontrolu nejméně jednou za měsíc a po každém odstavení ohřívače z provozu delším než 5 dní. Z pojistného ventilu může odtokovou trubkou odkapávat voda, trubka musí být volně otevřena do atmosféry, umístěna souvisle dolů a musí být v prostředí bez výskytu teplot pod bodem mrazu.

Při vypouštění ohřívače použijte doporučený vypouštěcí ventil. Nejprve je nutné uzavřít přístup vody do ohřívače.

Pro správný chod pojistného ventilu musí být vestavěn na přívodní potrubí zpětný ventil, který brání samovolnému vyprázdnění ohřívače a pronikání teplé vody zpět do vodovodního řádu.

Doporučujeme co nejkratší rozvod teplé vody od ohřívače, čímž se sníží tepelné ztráty.

Ohřívače musí být opatřeny vypouštěcím ventilem na přívodu studené užitkové vody do ohřívače pro případnou demontáž nebo opravu.

Při montáži zabezpečovacího zařízení postupujte dle ČSN 06 0830.

Namontování nádrže se musí provést na takovém místě, se kterým se může jako s vhodným počítat, tzn., že zařízení musí být bez problémů přístupné pro eventuálně potřebnou údržbu, opravu nebo eventuální výměnu.

Doporučujeme po dvouletém provozu kontrolu a případné vyčištění nádoby od vodního kamene, kontrolu a případnou výměnu anodové tyče. Životnost anody je teoreticky vypočtena na dva roky provozu, mění se však s tvrdostí a chemickým složením vody v místě užívání.

Tepelná izolace

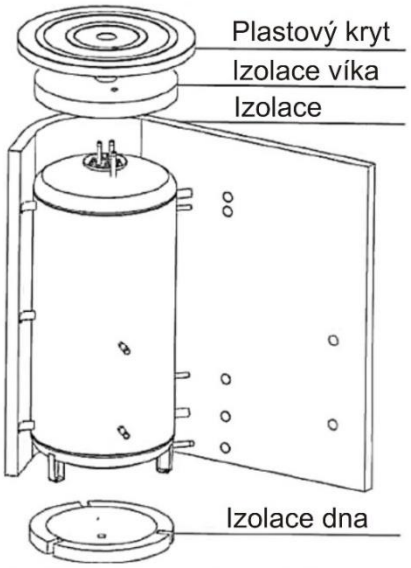

K nádrži je možno objednat izolaci NEODUL o tloušťce 80 mm. Součástí jsou horní kryt, kryt přírub a krytky otvorů. Izolace se dodává samostatně zabalena.

Izolaci doporučujeme nasazovat při pokojové teplotě. Při teplotách výrazně nižších než 20 °C dochází ke smrštění izolace, které znemožňuje její snadnou montáž!!

Vydavatel Družstevní závody Dražice - strojírna s.r.o., Dražice 69, Benátky nad Jizerou, 294 71, Česká republika ujišťuje, že obal splňuje požadavky § 3 a 4 zákona č. 477/2001 Sb. o obalech a o změně některých zákonů, ve znění pozdějších předpisů.

8 SK - PREVÁDZKOVO MONTÁŽNE PREDPISY

8.1 POPIS

Akumulačné nádrže slúžia na akumuláciu prebytočného tepla od jeho zdroja. Zdrojom môžu byť kotol na tuhé palivo, tepelné čerpadlo, solárne kolektory, krbová vložka, atď. Niektoré typy nádrží dovoľujú kombinovať zapojenie aj viacerých zdrojov.

Nádrže typu NAD slúžia na ukladanie tepla vo vykurovacom systéme a umožňujú ohrev alebo predohrev TUV vo vnútornej nádobe. Zaradenie akumulačnej nádrže do vykurovacieho systému s kotlom na tuhé palivo umožňuje optimálny chod kotla na priaznivej teplote pri prevádzke kotla. Prínos je hlavne v období optimálneho chodu (tj. s maximálnou účinnosťou), kedy sa prebytočné neodobraté teplo akumuluje v nádrži.

Nádrže a prípadné rúrové výmenníky sú vyrábané z ocele, bez úpravy vnútorného povrchu, vonkajší povrch nádrže je vybavený ochranným náterom. Nádrže sa vyrábajú v objemoch 500, 750 a 1000 litrov. Jednotlivé verzie sú ďalej vybavené jedným alebo dvoma rúrovými výmenníkmi, každý s plochou 1,4 m^2 a revíznym otvorom so svetlosťou 182 mm s možnosťou inštalovať do neho vstavanú elektrickú vykurovaciu jednotku TPK.

Typ NADO dovoľuje priamy ohrev úžitkovej vody (TUV) vo vnútornej smaltovanej nádobe alebo jej predhrev pre ďalší ohrievač vody. Zapojenie s kotlom väčšinou dovoľuje priamy ohrev TUV vo vnútornej nádrži na požadovanú teplotu, naopak zapojenie na solárne kolektory alebo tepelné čerpadlo TUV len predhreje a je nutné zaradiť ďalší napr. elektrický ohrievač, ktorý dohreje vodu na požadovanú teplotu alebo do akumulačnej nádoby namontovať elektrický dohrev, ktorý umožňuje el. vykurovacia jednotka TJ 6/4“ alebo vykurovacia príruba TPK.

8.2 ZÁKLADNÉ ROZMERY

Objem [l]	Priemer [mm]	Výška [mm]
500	600	1965
750	750	2022
1000	850	2035

8.3 POPIS JEDNOTLIVÝCH VERZIÍ

NADO v1

Akumulačná nádrž s prírubou s roztečou skrutiek 210 mm. Príruba sa môže použiť na montáž vstavanej elektrickej vykurovacej jednotky prírubovej TPK. V štandardnom prevedení je príruba zaslepená. Nátrubok G 6/4“ možno použiť pre montáž elektrickej vykurovacej jednotky TJ G 6/4" u akumulačných nádrží NADO 140 v1. Nádrž obsahuje vnútorný smaltovaný zásobník s objemom 140 alebo 200 litrov.

NADO v2

Akumulačná nádrž s prírubou s roztečou skrutiek 210 mm na montáž vstavanej elektrickej vykurovacej jednotky prírubovej TPK a jedným výmenníkom s plochou 1,4 m^2 na pripojenie ďalšieho vykurovacieho systému (napr. SOLAR). V štandardnom prevedení je príruba zaslepená. Nátrubok G 6/4“ možno použiť pre montáž elektrickej vykurovacej jednotky TJ G 6/4". Nádrž obsahuje vnútorný smaľtovaný zásobník s objemom 140 litrov.

8.4 ZOBRAZENIE VERZIÍ NADO A POPIS VÝVODOV

NADO v1

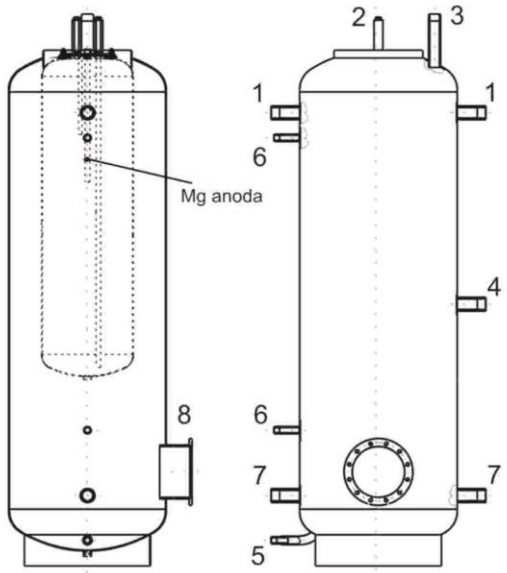

Výstupy:

1..vstupy vody do aku. nádoby	vnútorný G5/4"
2..vstup a výstup zásobníka TÚV	vonkajší G3/4"
3..výstup akumul.teplej vody (odvzdušnenie)	vonkajší G1"
4..ďalší vstup	vnútorný G5/4"
5..vstup vody do aku. nádoby (vypúšťanie)	vonkajšíí G1"
6..jímky na senzory (teplomer, termostat)	vnútorný G1/2"
7..výstup vody z aku. nádoby (vratná voda)	vnútorný G5/4"
8..príruba pr. 210 na montáž TPK	

NADO v2

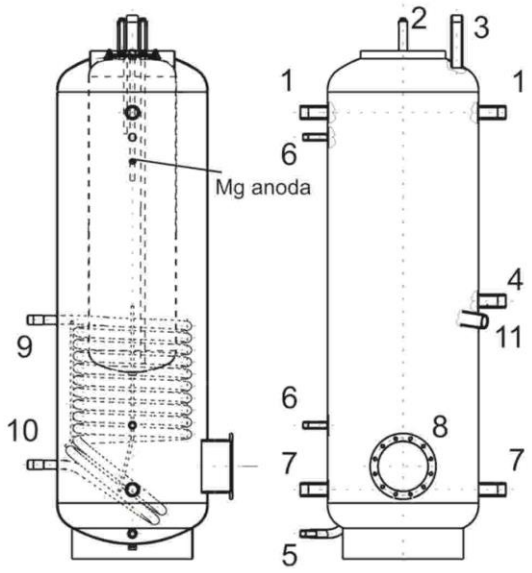

Výstupy:

1..vstupy vody do aku. nádoby	vnútorný G5/4"
2..vstup a výstup zásobníka TÚV	vonkajší G3/4"
3..výstup akumul.teplej vody (odvzdušnenie)	vonkajší G1"
4..ďalší vstup	vnútorný G5/4"
5..vstup vody do aku. nádoby (vypúšťanie)	vonkajšíí G1"
6..jímky na senzory (teplomer, termostat)	vnútorný G1/2"
7..výstup vody z aku. nádoby (vratná voda)	vnútorný G5/4"
8..príruba pr. 210 na montáž TPK	
oddelený vykurovací systém - solar, tep.čerpadlo	
9..vstup vykurovacej vody	vonkajší G1"
10..výstup vykurovacej vody	vonkajší G1"
11..vstup na montáž telesa TJ	vnútorný G1 1/2"

NADO v2 - Vnútorná nádoba 140 litrov

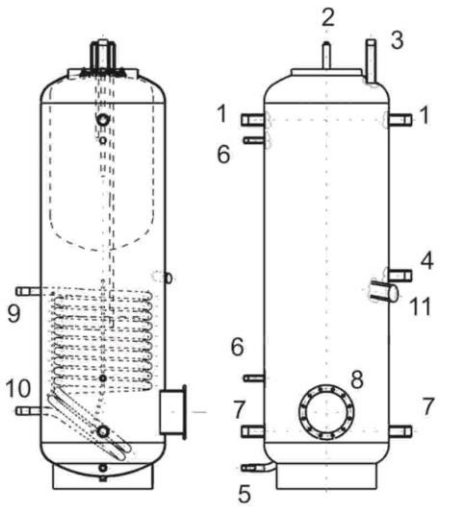

Výstupy:

1..vstupy vody do aku. nádoby	vnútorný G5/4"
2..vstup a výstup zásobníka TÚV	vonkajší G3/4"
3..výstup akumul.teplej vody (odvzdušnenie)	vonkajší G1"
4..ďalší vstup	vnútorný G5/4"
5..vstup vody do aku. nádoby (vypúšťanie)	vonkajšíí G1"
6..jímky na senzory (teplomer, termostat)	vnútorný G1/2"
7..výstup vody z aku. nádoby (vratná voda)	vnútorný G5/4"
8..príruba pr. 210 na montáž TPK	
oddelený vykurovací systém - solar, tep.čerpadlo	
9..vstup vykurovacej vody	vonkajší G1"
10..výstup vykurovacej vody	vonkajší G1"
11..vstup na montáž telesa TJ	vnútorný G1 1/2"

8.5 NÁVRH VEĽKOSTI A ZAPOJENIA AKU NÁDRŽE DO VYKUROVACIEHO SYSTÉMU

Návrh optimálnej veľkosti akumulačnej nádrže robí projektant, alebo osoba s dostatočnými znalosťami na projektovanie vykurovacích sústav.
Montáž robí odborná firma alebo osoba, ktorá potvrdí montáž v záručnom liste. **Pred uvedením do prevádzky odporúčame spustiť vykurovací okruh a prípadné nečistoty, ktoré sú zachytené vo filtri vyčistiť, potom je systém plne funkčný.**

8.6 ZÁKLADNÉ TECHNICKÉ PARAMETRE

Maximálny prevádzkový tlak v nádobe je 0,3 MPa. Maximálna teplota vykurovacej vody v nádobe je 90 °C.
Maximálny prevádzkový tlak vo vnútornej nádobe je 0,6 MPa. Maximálna teplota teplej úžitkovej vody vo vnútornej nádobe je 90 °C.
U verzie 2 navyše:
Maximálny prevádzkový tlak vo výmenníku 1 MPa, maximálna teplota vykurovacej vody vo výmenníku je 110 °C.

Dôležité: Pri uvádzaní do prevádzky je treba najskôr napustiť vodu do vnútornej nádoby pre TUV a udržiavať v nej prevádzkový tlak, až potom napúšťať vykurovacou vodou vonkajšiu akumulačnú nádrž, inak hrozí poškodenie výrobku!

Výrobca výslovne upozorňuje na správny postup pri skúšaní tesnosti vykurovacieho okruhu (radiátorov, spojov potrubí, podlahového vykurovania, atď.) so zapojením akumulačnej nádrže. Nesmie dôjsť k nárastu tlaku v priestore vyku j nádrže nad maximálny prevádzkový tlak 0,3 MPa, pri tlakovaniu vykurovacieho syst y prevádzkový tlak môže dôjsť k trvalému poškodeniu vnútornej smaltovanej nádoby!

Medzi poistovacou armaturou vykurovacieho okruhu a akumulačnou nádržou nesmie byť umiestnená žiadna uzatváracia armatúra!!

Výrobok odporúčame používať vo vnútornom prostredí s teplotou vzduchu +5 °C až 45 °C a relatívnou vlhkosťou max. 80 %.

Na vstupe studenej vody je nutný poistný ventil. Každý tlakový ohrievač teplej úžitkovej vody musí byť vybavený membránovou pružinou zaťaženou poistným ventilom. Menovitá svetlosť poistných ventilov sa určuje podľa normy ČSN 06 0830. Ohrievače nie sú vybavené poisťovacím ventilom. Poistný ventil musí byť dobre prístupný, čo najbližšie k ohrievaču. Prívodné potrubie musí mať min. takú istú svetlosť ako poistný ventil. Poistný ventil sa umiestňuje tak vysoko, aby bol zaistený odvod prekvapkávajúcej vody samospádom. Odporúčame namontovať poistný ventil na odbočnú vetvu. Jednoduchšia výmena bez nutnosti vypúšťať vodu z ohrievača. Na montáž sa používajú poistné ventily s pevne nastaveným tlakom od výrobcu. Spúšťací tlak poistného ventilu musí byť zhodný s max. povoleným tlakom ohrievača a prinajmenšom o 20% tlaku väčší než je max. tlak vo vodovodnom rade. V prípade, že tlak vo vodovodnom rade presahuje túto hodnotu, je nutné do systému zaradiť redukčný ventil. Medzi ohrievačom a poistným ventilom nesmie byť zaradená žiadna uzatváracia armatúra. Pri montáži postupujte podľa návodu výrobcu poistného zariadenia. Pred každým uvedením poistného ventilu do prevádzky je nutné vykonať jeho kontrolu. Kontrola sa vykonáva ručným oddialením membrány od sedla, pootočením gombíka odtrhovacieho zariadenia vždy v smere šípky. Po pootočeniu musí gombík zapadnúť späť do zárezu. Správna funkcia odtrhovacieho zariadenia sa prejaví odtečením vody cez odpadovú rúru poistného ventilu. V bežnej prevádzke je nutné vykonať túto kontrolu najmenej raz za mesiac a po každom odstavení ohrievača z prevádzky dlhšom ako 5 dní. Z poistného ventilu môže odtokovou rúrou odkvapkávať voda, rúra musí byť voľne otvorená do atmosféry, umiestnená súvislo dole a musí byť v prostredí bez výskytu teplôt pod bodom mrazu.

Pri vypustení ohrievača použite doporučený vypúšťací ventil. Najskôr je nutné uzatvoriť prístup vody do ohrievača.

Pre správny chod poistného ventila musí byť vstavaný na prívodné potrubie spätný ventil, ktorý bráni samovoľnému vyprázdneniu ohrievača a prenikaniu teplej vody späť do vodovodného radu.

Odporúčame čo najkratší rozvod teplej vody od ohrievača, čím sa znížia tepelné straty.

Ohrievače musia byť vybavené vypúšťacím ventilom na prívode studenej úžitkovej vody do ohrievača pre prípadnú demontáž alebo opravu.

Pri montáži zabezpečovacieho zariadenia postupujte podľa ČSN 06 0830.

Prístroj sa musí namontovať na takom mieste, s ktorým možno ako s vhodným počítať, t.j., že zariadenie musí byť bez problémov prístupné kvôli prípadne potrebnej údržbe, oprave alebo eventuálnej výmene.

Odporúčame po dvojročnej prevádzke kontrolu a prípadné vyčistenie nádoby od vodného kameňa, kontrolu a prípadnú výmenu anódovej tyče. Životnosť anódy je teoreticky vypočítaná na dva roky prevádzky, mení sa však s tvrdosťou a chemickým zložením vody v mieste užívania.

Tepelná izolácia

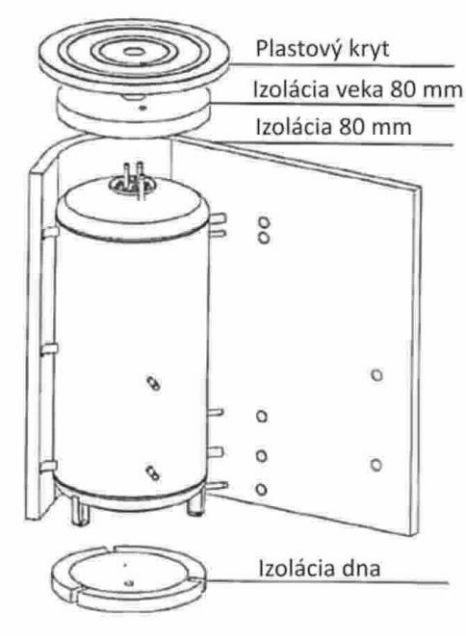

K nádrži je možné objednať izoláciu NEODUL s hrúbkou 80 mm. Súčasťou sú horný kryt, kryt prírub a kryty otvorov. Izolácia sa dodáva samostatne zabalená.

Izoláciu odporúčame nasadzovať pri izbovej teplote. Pri teplotách výrazne nižších ako 20 °C dochádza k zmršteniu izolácie, ktoré znemožňuje jej ľahkú montáž.

1-1-2023

Informační list výrobku

(Karta produktu, Produktdatenblatt, Product Fiche, Termékismertető adatlap, Информационный лист продукта, Fiche de produit)

	NADO 500/300 v1 NEODUL LB PP	NADO 500/200 v1 NEODUL LB PP	NADO 500/140 v1 NEODUL LB PP	NADO 500/140 v2 NEODUL LB PP
Statická ztráta (W) Straty postojowe (W) Warmhalteverluste (W) The standing loss (W) Hőtárolási veszteség (W) Статический потерь (Вт) Les pertes statiques (W) Statická strata (W)	80	80	80	79
Objem zásobníku (l) Pojemność magazynowa (l) Speichervolumen (l) Storage volume (l) Tárolási térfogat (l) Объём накопительного резервуара (л) Volume de stockage (l) Objem zásobníka (l)	475	475	475	475

	NADO 750/250 v1 NEODUL LB PP	NADO 750/200 v1 NEODUL LB PP	NADO 750/140 v1 NEODUL LB PP	NADO 750/140 v2 NEODUL LB PP
Statická ztráta (W) Straty postojowe (W) Warmhalteverluste (W) The standing loss (W) Hőtárolási veszteség (W) Статический потерь (Вт) Les pertes statiques (W) Statická strata (W)	117	117	117	116
Objem zásobníku (l) Pojemność magazynowa (l) Speichervolumen (l) Storage volume (l) Tárolási térfogat (l) Объём накопительного резервуара (л) Volume de stockage (l) Objem zásobníka (l)	772	772	772	772

	NADO 1000/200 v1 NEODUL LB PP	NADO 1000/140 v1 NEODUL LB PP	NADO 1000/140 v2 NEODUL LB PP
Statická ztráta (W) Straty postojowe (W) Warmhalteverluste (W) The standing loss (W) Hőtárolási veszteség (W) Статический потерь (Вт) Les pertes statiques (W) Statická strata (W)	130	130	128
Objem zásobníku (l) Pojemność magazynowa (l) Speichervolumen (l) Storage volume (l) Tárolási térfogat (l) Объём накопительного резервуара (л) Volume de stockage (l) Objem zásobníka (l)	999	999	999