NADO v6

AKUMULAČNÍ NÁDRŽ | S PŘÍPRAVOU TUV





- Typy: 300, 500, 750, 1000 l
- Ohřev TV průtokem v nerezovém výměníku o nadprůměrné teplosměnné ploše
- **Nádrž se dodává včetně izolace**
- Lze připojit různé zdroje tepla – kotle na biomasu, uhlí, plyn a elektřinu, tepelná čerpadla a solární kolektory
- Do hrdel č. 4 lze instalovat topné jednotky TJ ⅝"



NADO 300 v6



NADO 500, 750,1000 v6

Rozměry hrdel	NADO 300/20 v6	NADO 500/25 v6	NADO 750/35 v6	NADO 1000/45 v6
Hrdlo 1 – vnitřní závit	1 ¼"			
Hrdlo 2 – vnější závit	1"			
Hrdlo 3 – vnitřní závit	½"			
Hrdlo 4 – vnitřní závit	1 ½"			
Hrdlo 5 – vnější závit	1 ¼"			

Technické parametry		NADO 300/20 v6	NADO 500/25 v6	NADO 750/35 v6	NADO 1000/45 v6
Objednací číslo		1210803298	1213803250	1216803250	1215803250
Celkový objem nádrže	[l]	358	475	772	999
Objem výměníku pro ohřev TV	[l]	20	23	32	37
Hmotnost včetně izolace (bez vody)	[kg]	106	145	178	212
Max. provozní teplota / přetlak v nádobě	[°C] / [bar]	90 / 3			
Max. provozní teplota / přetlak ve výměníku TV	[°C] / [bar]	90 / 6			
Max. provozní teplota / přetlak v topném výměníku	[°C] / [bar]	110 / 10			
Teplosměnná plocha výměníku TV	[m^2]	4,5	6,25	8,5	10
Objemový průtok výměníku TV	[$m^3 \cdot h^{-1}$]	0,6			
Teplosměnná plocha topného výměníku (nahoře / dole)	[m^2]	– / 1,6	– / 2,2	– / 2,2	– / 3,3
Objem topného výměníku (nahoře/dole)	[l]	–/ 12	–/ 18	–/ 18	–/ 25
Vydatnost teplé vody 40 °C při teplotě zásobníku 53 °C / průtok*	[l] / [$l \cdot min^{-1}$]	210/ 10	260/ 10	490/ 10	750/ 10
Vydatnost teplé vody 40 °C při teplotě zásobníku 80 °C / průtok*	[l] / [$l \cdot min^{-1}$]	520/ 10	650/ 10	1170/ 10	1450/ 10
Tloušťka izolace (Neodul LB PP)	[mm]	60	80		
Tepelná vodivost izolace (Neodul LB PP)	[$W \cdot m^{-1} \cdot K^{-1}$]	0,032			
Max. počet × výkon TJ ⅝" s prodl. chladnou částí	[ks] × [kW]	2 × 4,5	2 × 6		
Energetická třída (Neodul LB PP)		C			
Statická ztráta (Neodul LB PP)	[W]	97	91	114	148

Rozměry nádrží		NADO 300/20 v6	NADO 500/25 v6	NADO 750/35 v6	NADO 1000/45 v6
Průměr nádrže	∅ d	550	600	750	850
Průměr nádrže s izolací	∅ D	670	760	910	1010
Celková výška nádrže	L	1705	1970	2030	2040
Klopná výška	L_K	1715	1990	2050	2060
Vypouštěcí hrdlo	A	80	100	100	100
Hrdlo Z/T okruhů	B	238	262	280	297
Hrdlo Z/T okruhů	C	–	952	1018	1040
Hrdlo Z/T okruhů	E	1438	1662	1680	1700
Hrdlo TV – vstup	F	1299	312	320	380
Hrdlo TV – výstup	G	1438	1612	1680	1700
Hrdlo solárního výměníku – výstup	I	228	245	270	280
Hrdlo solárního výměníku – vstup	J	756	905	884	980
Hrdlo jímky čidla	K	458	392	415	463
Hrdlo jímky čidla	M	1438	762	742	755
Hrdlo jímky čidla	N	–	1282	1219	1213
Hrdlo jímky čidla	O	1348	1662	1680	1700
Hrdlo topné jednotky TJ ⅝"	P	816	992	1017	1040
Hrdlo topné jednotky TJ ⅝"	R	100	225	290	340

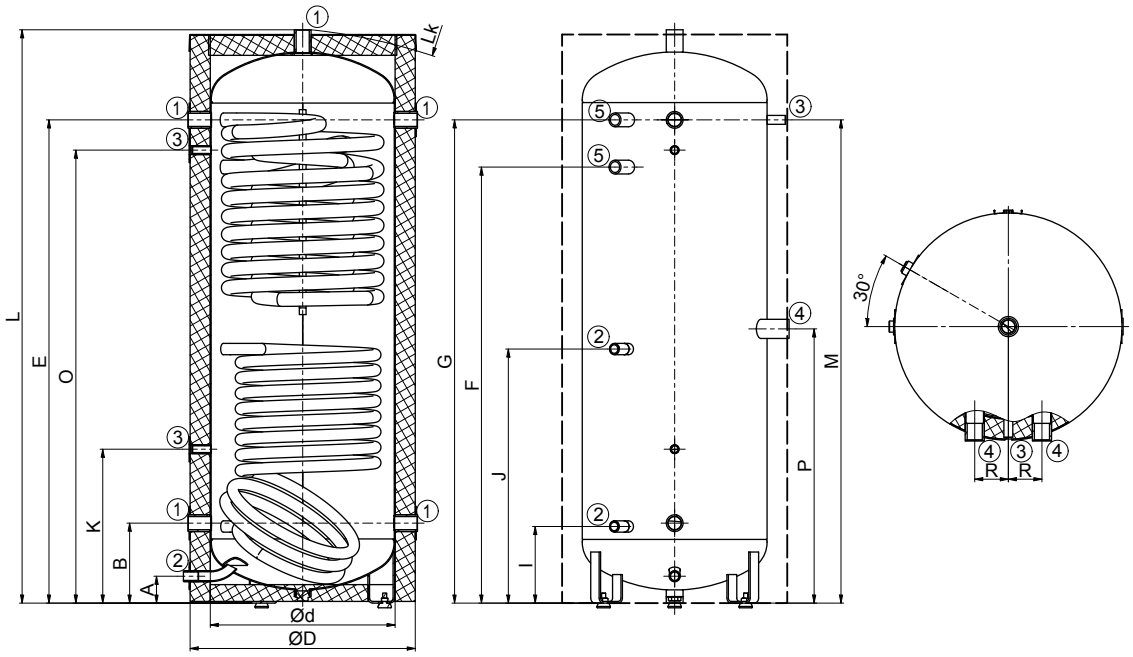

NADO 300/20 v6

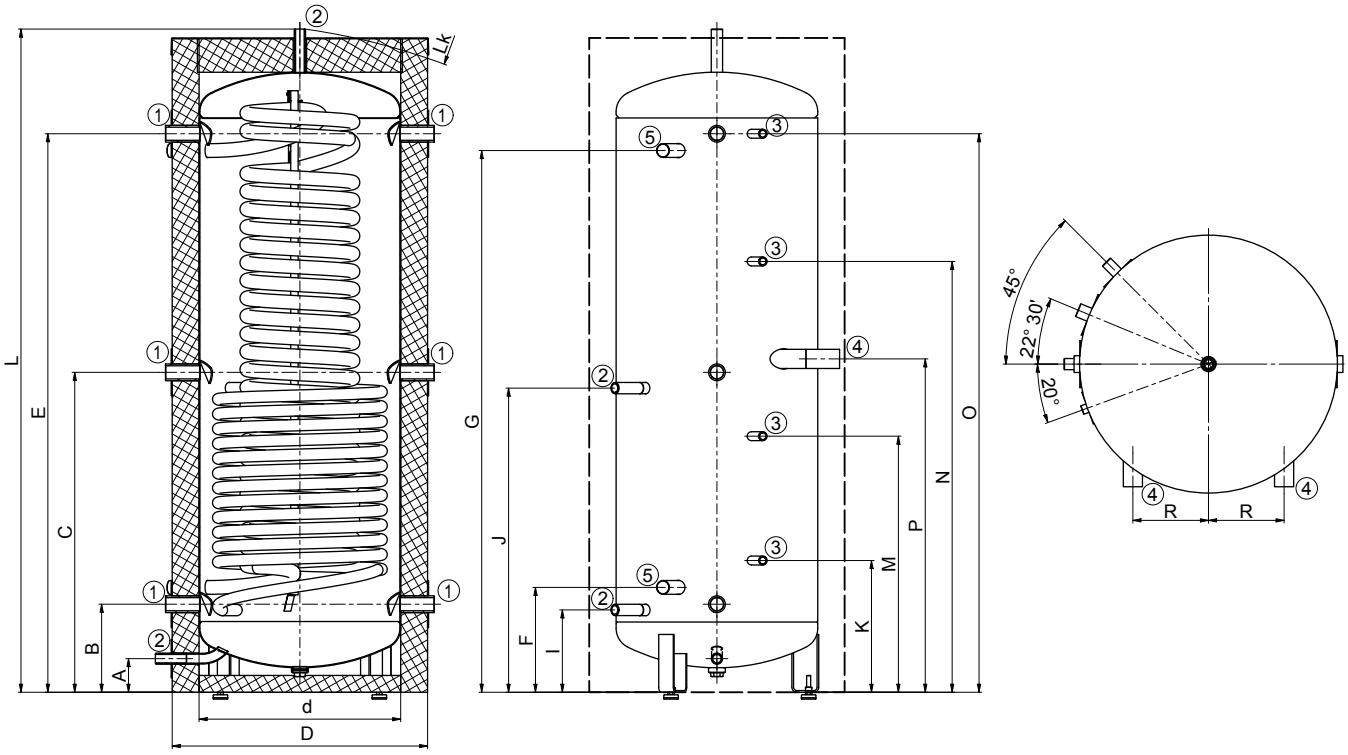

NADO 500, 750,1000 v6