NAD v15

AKUMULAČNÍ NÁDRŽ | BEZ PŘÍPRAVY TUV





NOVINKA

- Vhodné pro instalaci s TČ pro chlazení
- Typy 200 – 2000 l
- Typy 200, 300 a 500 se dodávají s nesnímatelnou izolací
- Pro typy 750 – 2000 jsou v nabídce 3 typy izolací – NEODUL LB PP pro topení, CELLA COOL pro chlazení a jejich kombinace
- Pro chlazení musí být u typů 750 – 2000 použita izolace CELLA COOL
- Do hrdel lze instalovat topné jednotky TJ



NAD 200 v15



NAD 300 v15



NAD 500, 750, 1000 v15



NAD 1500 v15



NAD 2000 v15

Rozměry hrdel	NAD 200 v15	NAD 300 v15	NAD 500 v15	NAD 750 v15	NAD 1000 v15	NAD 1500 v15	NAD 2000 v15
Hrdlo 1 – vnitřní závit	1 ½"	1 ½"	1 ½"	1 ½"	1 ½"	1 ½"	1 ½"
Hrdlo 2 – vnitřní závit	½"	½"	½"	½"	½"	½"	½"
Hrdlo 3 – vnitřní závit	–	–	2"	2"	2"	–	2"
Hrdlo 4 – vnější závit	–	1"	1"	1"	1"	1"	1"
Hrdlo 5 – vnější závit	¾"	–	–	–	–	–	–
Hrdlo 6 – vnitřní závit	1"	–	–	–	–	–	–
Hrdlo 7	–	–	–	jímka 15×2	jímka 15×2	jímka 15×2	jímka 15×2
Hrdlo 8	–	–	–	–	–	PN16, DN80/88,9	PN16, DN80/88,9

Technické parametry		NAD 200 v15	NAD 300 v15	NAD 500 v15	NAD 750 v15	NAD 1000 v15	NAD 1500 v15	NAD 2000 v15
Objednací číslo		1107803204	1210803204	1213803204	1216803204	1215803204	1221803204	1222803204
Celkový objem nádrže	[l]	200	320	475	772	999	1 490	2 007
Hmotnost včetně izolace / * bez izolace (bez vody)	[kg]	45	70	98	123*	141*	245*	290*
Max. provozní teplota / přetlak v nádobě	[°C] / [bar]	90 / 3						
Tloušťka izolace (Neodul LB PP)	[mm]	PUR 50	PUR 50	PUR 70	80	80	100	100
Tepelná vodivost izolace λ (Neodul LB PP)	[W•m^{-1}•K^{-1}]	0,021	0,021	0,021	0,032	0,032	0,032	0,032
Objednací číslo izolace Neodul LB PP		–			6232166	6232167	6232168	6232165
Objednací číslo izolace CELLA COOL		–			6231834	6231836	6231837	6231835
Objednací číslo izolace Neodul LB PP (CELLA COOL)		–			6231736	6231737	6231738	6231739
Max. počet × výkon TJ ¾"	[ks] x [kW]	1 x 6	2 x 6	3 x 9	3 x 9	3 x 9	3 x 9	2 x 9
Třída energetické účinnosti		B	C	B	–			
Statická ztráta	[W]	53	80	68	–			

Rozměry nádrží		NAD 200 v15	NAD 300 v15	NAD 500 v15	NAD 750 v15	NAD 1000 v15	NAD 1500 v15	NAD 2000 v15
Průměr nádrže	∅ d	500	550	600	750	850	950	1100
Průměr nádrže s izolací	∅ D	600	650	740	–	–	–	–
Celková výška nádrže	L	1285	1575	2050	2000	2013	2362	2452
Klopná výška	L_K	1385	1660	1538	2030	2050	2388	2486
Vypouštěcí hrdlo	A	85	–	120	100	100	97	134
Hrdlo Z/T okruhů | Hrdlo topné jednotky TJ ¾"	B	255	247	265	282	287	315	363
Hrdlo Z/T okruhů	C	1025	762	712	729	745	865	903
Hrdlo Z/T okruhů | Hrdlo topné jednotky TJ ¾"	E	–	1277	1140	1157	1203	1417	1443
Hrdlo Z/T okruhů | Hrdlo topné jednotky TJ ¾"	F	–	–	1630	1647	1661	1967	1983
Hrdlo jímky pro čidlo	G	320	–	238	255	257	277	323
Hrdlo jímky pro čidlo	H	990	–	361	378	387	415	461
Hrdlo jímky pro čidlo	I	–	–	946	963	970	1090	1136
Hrdlo jímky pro čidlo	J	–	–	1538	1555	1569	1817	1863
Hrdlo topné jednotky TJ ¾"	K	–	1082	1235	1252	1245	1572	1583
Hrdlo topné jednotky TJ ¾"	M	–	–	1435	1452	1450	1772	–

OBJEDNACÍ ČÍSLA SETU NAD V15 S IZOLACÍ

Objednací číslo	Popis setu
SET_C_750v15	Set NAD 750 v15 včetně izolace na chlazení
SET_C_1000v15	Set NAD 1000 v15 včetně izolace na chlazení
SET_C_1500v15	Set NAD 1500 v15 včetně izolace na chlazení
SET_C_20000v15	Set NAD 2000 v15 včetně izolace na chlazení
SET_H_750v15	Set NAD 750 v15 včetně izolace na vytápění
SET_H_1000v15	Set NAD 1000 v15 včetně izolace na vytápění
SET_H_1500v15	Set NAD 1500 v15 včetně izolace na vytápění
SET_H_20000v15	Set NAD 2000 v15 včetně izolace na vytápění
SET_CH_750v15	Set NAD 750 v15 včetně izolace na chlazení a vytápění
SET_CH_1000v15	Set NAD 1000 v15 včetně izolace na chlazení a vytápění
SET_CH_1500v15	Set NAD 1500 v15 včetně izolace na chlazení a vytápění
SET_CH_2000v15	Set NAD 2000 v15 včetně izolace na chlazení a vytápění

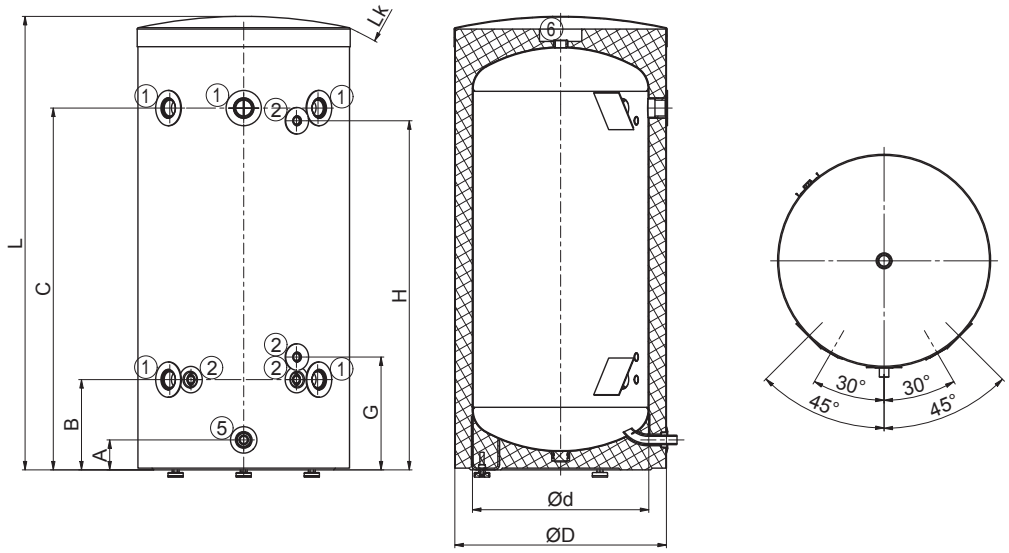

NAD 200 v15

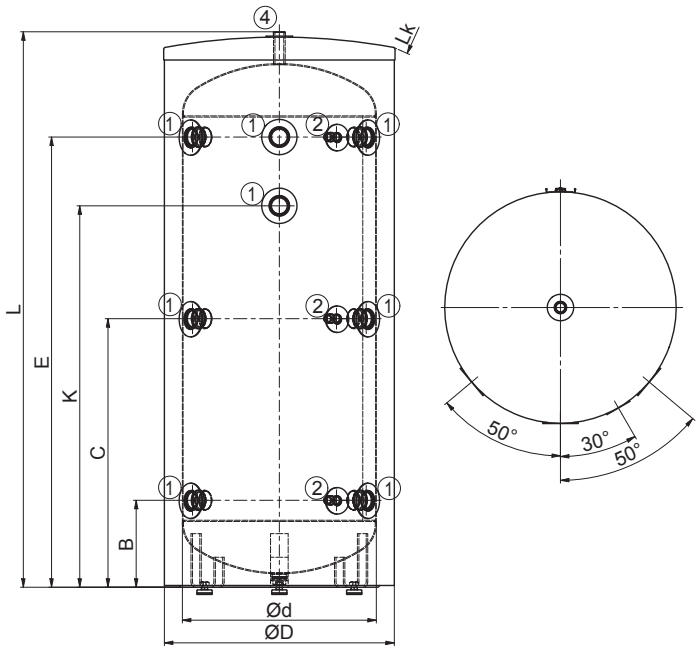

NAD 300 v15

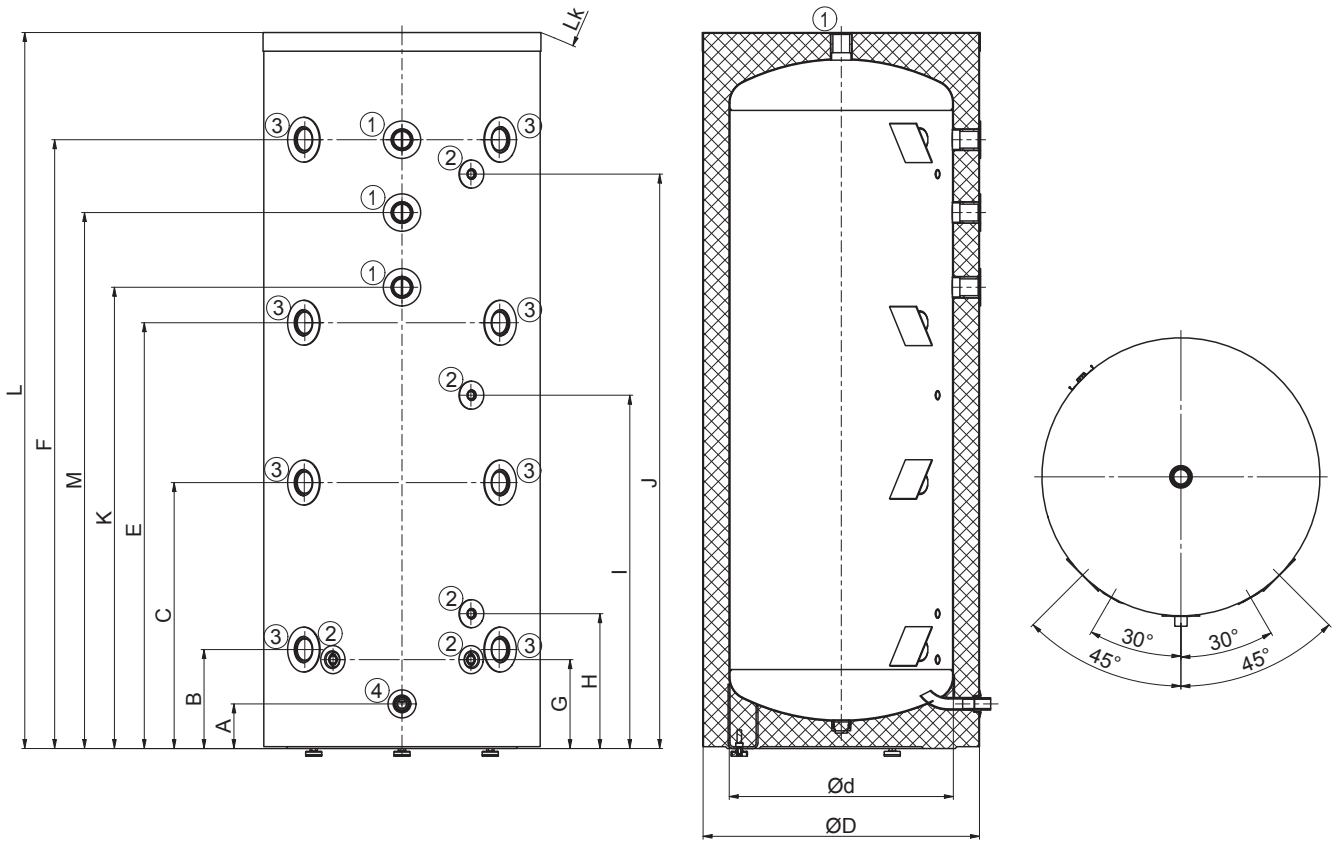

NAD 500 v15 | NAD 750 v15

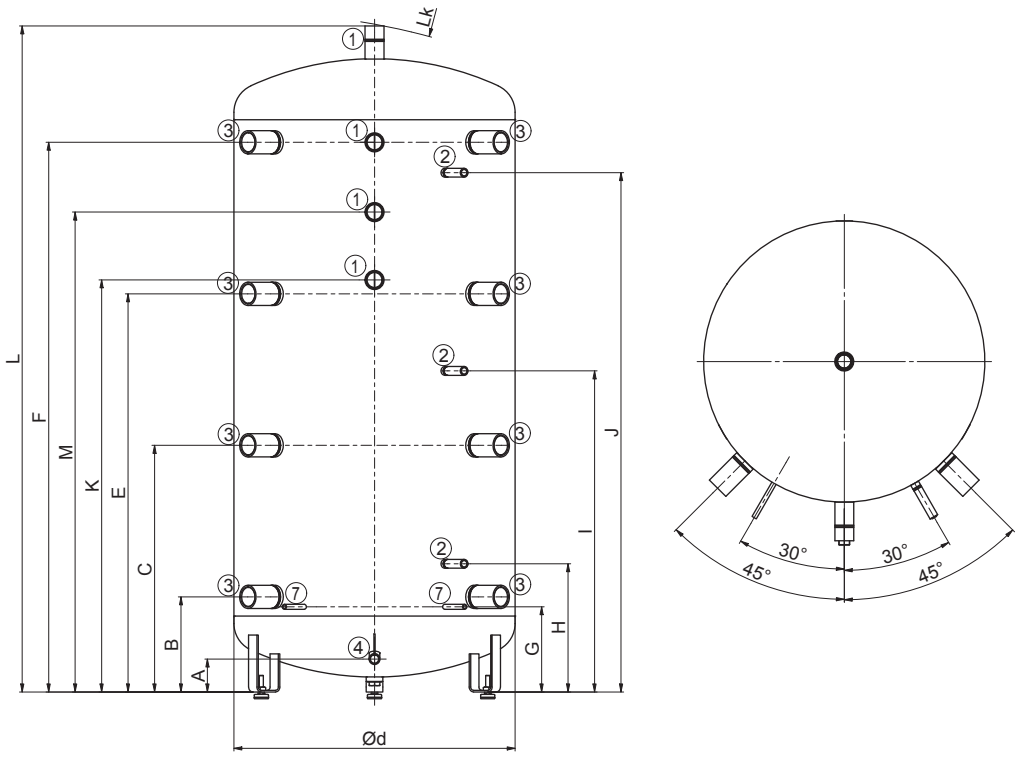

NAD 1000 v15

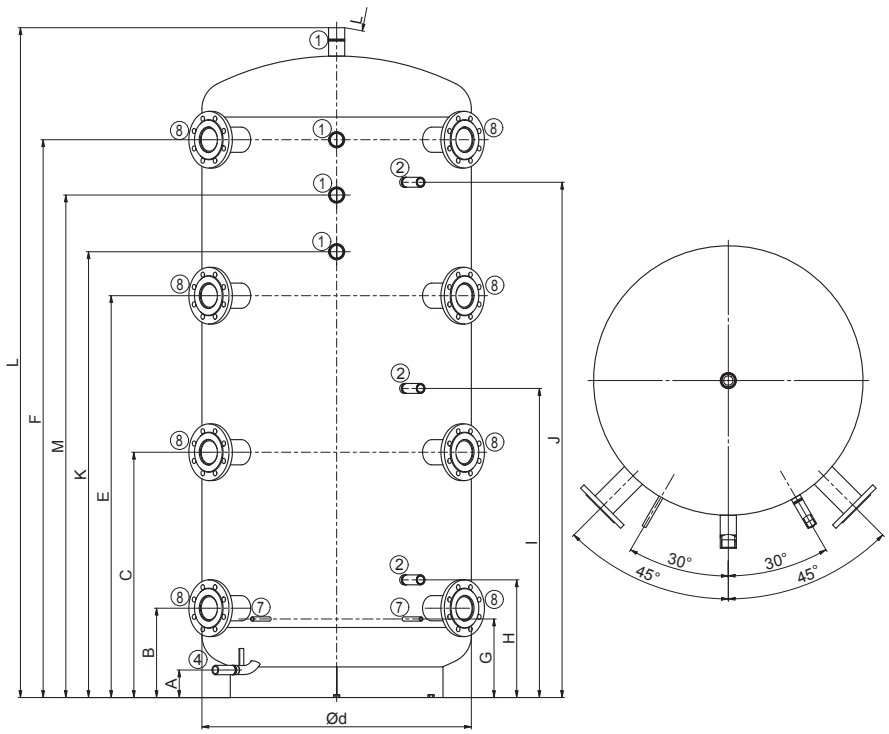

NAD 1500 v15

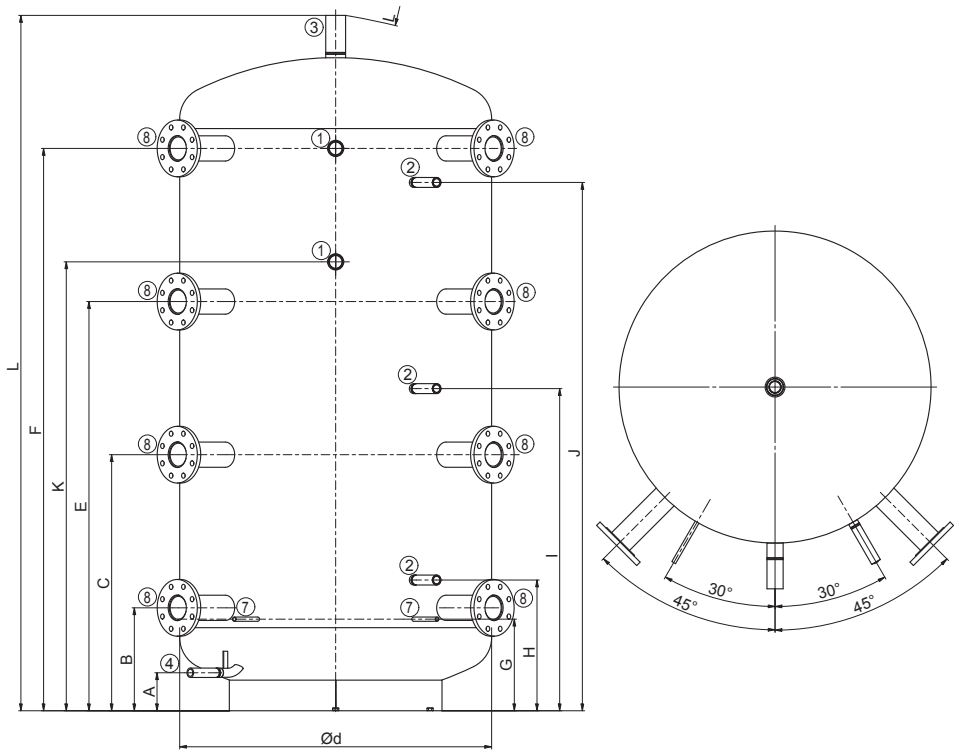

NAD 2000 v15