BAXI

cs	**Návod k montáži, obsluze a údržbě** Vysoce účinný závěsný kondenzační plynový kotel
sk	**Návod na montáž, používanie a údržbu** Vysokoúčinný kondenzačný plynový kotol závesný na stenu

LUNA CENTURY

1.16 – 1.24 – 1.35 – 24 – 30 – 35 – 40

Vážený zákazníku,

děkujeme Vám, že jste si zakoupil/a toto zařízení.

Před použitím výrobku si prosím pozorně přečtěte tento návod a uschovejte jej na bezpečném místě pro budoucí potřebu. Pro zajištění trvalé bezpečnosti a účinného provozu výrobku doporučujeme pravidelně provádět předepsanou údržbu. Naše servisní a prodejní oddělení vám budou k dispozici.

Přejeme Vám bezzávadový provoz tohoto zařízení po dobu mnoha let.

Vážený zákazník,

ďakujeme, že ste si zakúpili tento spotrebič.

Pred použitím produktu si pozorne prečítajte dodaný návod na používanie. Uložte ho na bezpečnom mieste pre prípad budúceho použitia. Ak chcete zaistiť udržanie bezpečnej a efektívnej prevádzky, odporúčame vykonávať pravidelne servis produktu. So servisom vám pomôže naša servisná organizácia a organizácia podpory pre zákazníkov.

Veríme, že tento produkt vám bude bez problémov slúžiť dlhé roky.

Obsah

1 POKYNY A UPOZORNĚNÍ PRO UŽIVATELE A INSTALATÉRY . . . 5
1.1 Všeobecné bezpečnostní pokyny . . . 5
1.2 Doporučení . . . 6
1.3 Povinnosti . . . 6
1.3.1 Povinnosti uživatele . . . 6
1.3.2 Povinnosti servisního technika . . . 6
1.3.3 Povinnosti výrobce . . . 7
1.4 Symboly použité v návodu . . . 7

2 NÁVOD K OBSLUZE . . . 8
2.1 Všeobecný popis . . . 8
2.2 Princip funkce . . . 8
2.2.1 Nastavení poměru vzduch/plyn . . . 8
2.2.2 Spalování . . . 8
2.2.3 Vytápění a příprava teplé vody . . . 8
2.3 Popis ovládacího panelu . . . 8
2.3.1 Části ovládacího panelu . . . 8
2.3.2 Popis domovské obrazovky . . . 9
2.3.3 Popis hlavního menu . . . 9
2.3.4 Popis obrazovky pohotovostního režimu . . . 10
2.3.5 Popis ikon dlaždic . . . 10
2.3.6 Změna úrovně kontrastu displeje . . . 11
2.4 Provoz . . . 12
2.4.1 Obsluha ovládacího panelu . . . 12
2.4.2 Protimrazová ochrana . . . 17
2.5 Řízení vytápění . . . 17
2.5.1 Zapnutí nebo vypnutí vytápění . . . 17
2.5.2 Nastavení teploty prostoru v režimu vytápění . . . 18
2.5.3 Změna teplot jednotlivých aktivit pro vytápění . . . 18
2.5.4 Dočasná změna teploty zóny . . . 18
2.5.5 Vytvoření časového programu pro teplotu zóny . . . 19
2.5.6 Aktivace časového programu zóny . . . 20
2.6 Řízení přípravy teplé vody . . . 20
2.6.1 Zapnutí nebo vypnutí přípravy teplé vody . . . 20
2.6.2 Dočasné zvýšení teploty TV . . . 20
2.6.3 Změna komfortních a snížených teplot teplé vody . . . 21
2.6.4 Vytvoření časového programu pro teplotu TV . . . 21
2.6.5 Aktivace časového programu TV . . . 22
2.6.6 Kopírování rozvrhu TV dnů v týdnu . . . 22
2.7 Nastavení . . . 23
2.7.1 Přístup k UŽIVATELSKÝM parametrům . . . 23
2.8 Údržba . . . 23
2.8.1 Všeobecně . . . 23
2.8.2 Servisní hlášení . . . 24
2.8.3 Pokyny pro údržbu . . . 24
2.8.4 Servisní upozornění . . . 25
2.9 Životní prostředí . . . 25
2.9.1 Úspory energie . . . 25
2.10 Dodatek . . . 26
2.10.1 Informační list výrobku – kombinované kotle . . . 26
2.10.2 Informační list výrobku – regulátory teploty . . . 26

3 POKYNY PRO INSTALATÉRY . . . 26
3.1 Technické specifikace . . . 26
3.1.1 Homologace . . . 26
3.1.2 Technické údaje . . . 27
3.1.3 Rozměry a připojení . . . 31
3.1.4 Schéma elektrického zapojení . . . 33
3.2 Popis produktu . . . 34
3.2.1 Všeobecný popis . . . 34
3.2.2 Schematický nákres . . . 35
3.2.3 Hlavní součásti . . . 36
3.2.4 Obsah balení . . . 36

3.2.5 Příslušenství a volitelné možnosti . . . 36
3.3 Před montáží . . . 37
3.3.1 Instalační předpisy . . . 37
3.3.2 Instalační požadavky . . . 37
3.3.3 Charakteristiky oběhového čerpadla . . . 37
3.3.4 Volba místa pro instalaci . . . 38
3.3.5 Výrobní štítek a servisní štítek kotle . . . 39
3.3.6 Přeprava . . . 40
3.3.7 Rozbalení / počáteční příprava . . . 40
3.4 Instalace . . . 41
3.4.1 Všeobecně . . . 41
3.4.2 Příprava . . . 41
3.4.3 Přípojky vody . . . 43
3.4.4 Přípojka plynu . . . 45
3.4.5 Instalace odvodu spalin . . . 45
3.4.6 Přístup k desce elektrického připojení kotle . . . 55
3.4.7 Elektrická připojení . . . 55
3.4.8 Nastavení programovatelných výstupů a vstupů . . . 58
3.4.9 Plnění topného systému . . . 71
3.4.10 Vypuštění soustavy . . . 71
3.4.11 Propláchnutí topné soustavy . . . 71
3.4.12 Naplnění sifonu při instalaci . . . 72
3.5 Uvedení do provozu . . . 72
3.5.1 Všeobecně . . . 72
3.5.2 Seznam kontrol před uvedením do provozu . . . 72
3.5.3 Postup při uvedení do provozu . . . 73
3.5.4 Kontrola spalování . . . 73
3.6 Provoz . . . 77
3.6.1 Obsluha ovládacího panelu . . . 77
3.6.2 Protimrazová ochrana . . . 81
3.6.3 Ochrana proti Legionelle . . . 81
3.6.4 Vypnutí kotle . . . 81
3.7 Nastavení . . . 81
3.7.1 Nastavení parametrů . . . 81
3.7.2 Nastavení parametrů otáček ventilátoru pro různé druhy plynu . . . 81
3.7.3 Vyhledávání parametrů, počítadel a signálů . . . 82
3.7.4 Seznam nastavení . . . 82
3.7.5 Nastavení maximálního výkonu v režimu vytápění . . . 87
3.7.6 Resetování konfiguračních čísel CN1 a CN2 . . . 90
3.7.7 Nastavení údajů o servisním technikovi . . . 91
3.7.8 Resetování nastavení z výroby . . . 92
3.7.9 Nastavení topné křivky . . . 92
3.7.10 Autodetekce volitelných možností a příslušenství . . . 93
3.8 Údržba . . . 94
3.8.1 Všeobecně . . . 94
3.8.2 Pravidelné kontroly a údržby . . . 94
3.8.3 Specifické údržbové práce . . . 99
3.9 Odstraňování závad . . . 99
3.9.1 Dočasné a trvalé závady . . . 99
3.9.2 Zobrazení chybových kódů . . . 100
3.9.3 Kódy poruch kotle CU-GH-21 . . . 100
3.10 Vyřazení z provozu . . . 108
3.10.1 Postup při odstavení z provozu . . . 108
3.10.2 Postup při opětovném uvedení do provozu . . . 109
3.11 Likvidace . . . 109
3.11.1 Likvidace a recyklace . . . 109

1 POKYNY A UPOZORNĚNÍ PRO UŽIVATELE A INSTALATÉRY

1.1 Všeobecné bezpečnostní pokyny

Toto zařízení smí používat děti od osmi let i osoby s tělesným, smyslovým či mentálním postižením nebo s nedostatkem zkušeností a znalostí za předpokladu, že jsou pod dohledem a jsou poučeny, jak zařízení používat bezpečným způsobem, a rozumějí souvisejícím nebezpečím. Nedovolte dětem hrát si se zařízením. Uživatelské čištění a údržbu zařízení nesmějí provádět děti bez dozoru.

Upozornění
Nedotýkejte se potrubí odvodu spalin. V závislosti na nastavení kotle může teplota potrubí odvodu spalin přesahovat 60 °C.

Upozornění
Po delší dobu se nedotýkejte topných těles. V závislosti na nastavení kotle může teplota topných těles přesahovat 60 °C.

Upozornění
Dodržujte bezpečnostní pokyny týkající se teplé vody. V závislosti na nastavení kotle může teplota teplé vody přesahovat 65 °C.

Upozornění
Před jakoukoliv prací na zařízení odpojte zařízení od elektrické sítě.

Varování
Odtok kondenzátu se nesmí upravovat ani ucpat. Pokud je použit systém pro neutralizaci kondenzátu, je soustavu nutno pravidelně čistit podle pokynů výrobce.

Nebezpečí
Pokud cítíte zápach plynu:

1. Nepoužívejte otevřený oheň, nekuřte, nepoužívejte elektrické spínače nebo vypínače (zvonek, světlo, elektromotory, výtahy atd.).
2. Zavřete přívod plynu.
3. Otevřete okna.
4. Evakuujte zasažené místo.
5. Informujte kvalifikovaný odborný personál.

Nebezpečí
Pokud ucítíte spaliny:

1. Vypněte zařízení.
2. Otevřete okna.
3. Evakuujte zasažené místo.
4. Informujte kvalifikovaný odborný personál.

Nebezpečí
Nerozprašujte aerosol poblíž tohoto zařízení, je-li v provozu.

Nebezpečí
Nepoužívejte ani neskladujte v blízkosti zařízení hořlavé materiály (např. paliva, ředidla, papír).

Nebezpečí
Neumisťujte u tohoto zařízení nebo na něm žádné předměty.

Nebezpečí
Neupravujte toto zařízení.

1.2 Doporučení

Varování
Instalaci a údržbu kotle musí provádět autorizovaný pracovník servisní sítě Baxi v souladu s místně platnými předpisy.

Varování
Demontáž a likvidaci kotle musí provádět kvalifikovaný instalatér v souladu s místně platnými předpisy.

Varování
Před zahájením prací na kotli vždy odpojte elektrickou síť a zavřete hlavní plynový kohout.

Varování
Po provedení údržby a servisu zkontrolujte celý systém ohledně netěsností.

Nebezpečí
Z důvodů bezpečnosti doporučujeme nainstalovat ve vaší domácnosti na vhodných místech detektory kouře a CO s alarmem.

Upozornění
- Zajistěte, aby byl kotel za všech okolností přístupný.
- Kotel musí být umístěn v prostoru chráněném před mrazem.
- Pokud je trvale připojený kabel napájení, je nutné vždy nainstalovat dvoupólový hlavní vypínač s rozpínací vzdáleností kontaktů nejméně 3 mm (EN 60335-1).
- Pokud se vytápěný objekt delší dobu nevyužívá a hrozí nebezpečí zamrznutí, doporučuje se vypustit kotel a systém.
- Protimrazová ochrana nefunguje, když je kotel mimo provoz.
- Ochrana kotle chrání pouze kotel, nikoli systém.
- Pravidelně kontrolujte tlak vody v topném systému. Pokud klesne tlak vody pod 0,8 bar, doplňte vodu do systému (doporučený tlak vody mezi 1,5 až 2 bar).

Důležité
Tento dokument ponechte v blízkosti kotle.

Důležité
Pokyny a výstražné štítky je zakázáno odstraňovat či zakrývat a musí být jasně čitelné po celou životnost kotle. Poškozené nebo nečitelné štítky s pokyny a výstrahami se musí okamžitě vyměnit za nové.

Důležité
Úpravy kotle vyžadují písemný souhlas společnosti Baxi.

Nebezpečí
Různé komponenty balení (plastové sáčky, polystyren atd.) musí být uchovány z dosahu dětí, protože jsou potenciálně nebezpečné.

1.3 Povinnosti

1.3.1 Povinnosti uživatele

Aby byl zaručen optimální provoz systému, musí uživatel dodržovat následující pokyny:

- Přečíst si a dodržovat všechny instrukce uvedené v návodu s dodaným výrobkem.
- Zajistit, aby instalaci a první uvedení do provozu provedl kvalifikovaný pracovník servisní sítě Baxi.
- Požádejte svého servisního technika, aby vás seznámil s obsluhou vašeho zařízení.
- Zajistit, aby údržbu a nezbytné kontroly prováděl kvalifikovaný pracovník servisní sítě Baxi.
- Návod k obsluze uschovejte v dobrém stavu v blízkosti zařízení.

1.3.2 Povinnosti servisního technika

Osoba provádějící instalaci nese odpovědnost za instalaci a musí dodržovat následující pokyny:

- Přečíst si a dodržovat všechny instrukce uvedené v návodu s dodaným výrobkem.
- Instalovat zařízení v souladu s platnými předpisy a normami.

- Vysvětlit uživateli obsluhu zařízení.
- V případě nutnosti údržby, uvědomit uživatele o povinnosti provádění kontrol a údržby zařízení.
- Předat uživateli všechny návody k obsluze.

1.3.3 Povinnosti výrobce

Naše výrobky jsou vyrobeny v souladu s požadavky různých platných směrnic. Výrobky jsou dodávány s označením CE a veškerou potřebnou dokumentací. V zájmu zvyšování kvality našich výrobků se neustále snažíme výrobky zlepšovat. Z toho důvodu si vyhrazujeme právo na změnu specifikací uvedených v tomto dokumentu.

V následujících případech není možné výrobcem ani dodavatelem uznat záruku:

- Nedodržení návodu k instalaci a údržbě zařízení.
- Nedodržení návodu k obsluze zařízení.
- Žádná nebo nedostatečná údržba zařízení.

1.4 Symboly použité v návodu

Tato příručka obsahuje speciální pokyny vyznačené specifickými symboly. Věnujte prosím mimořádnou pozornost pokynům označeným těmito symboly.

Nebezpečí úrazu elektrickým proudem
Označuje: bezprostředně nebezpečnou situaci
Následky v případě nedodržení: Má za následek smrt nebo vážné zranění.

- Takto se vyhnete nebezpečí.

Nebezpečí
Označuje: bezprostředně nebezpečnou situaci
Následky v případě nedodržení: Má za následek smrt nebo vážné zranění.

- Takto se vyhnete nebezpečí.

Varování
Označuje: potenciálně nebezpečnou situaci
Následky v případě nedodržení: Může mít za následek smrt nebo vážné zranění.

- Takto se vyhnete nebezpečí.

Upozornění
Označuje: potenciálně nebezpečnou situaci
Následky v případě nedodržení: Může mít za následek malé nebo mírné zranění.

- Takto se vyhnete nebezpečí.

Oznámení
Označuje: potenciální nebezpečí poškození podporovaného produktu
Následky v případě nedodržení: Může mít za následek poškození produktu nebo jiného majetku.

- Takto se vyhnete nebezpečí.

Důležité
Pozor – důležité informace.

Níže uvedené symboly mají nižší míru důležitosti, ale mohou vám pomoci při navigaci nebo poskytnout užitečné informace.

Viz
Odkaz na jiné návody nebo stránky v tomto návodu.

Užitečné informace nebo dodatečné rady.

▶▶ Přímá navigace v menu, nezobrazují se potvrzení. Používejte tehdy, když jste se systémem seznámeni.

2 NÁVOD K OBSLUZE

2.1 Všeobecný popis

Účelem tohoto plynového kondenzačního kotle je ohřev vody na teplotu, která je nižší než bod varu při atmosférickém tlaku. Musí být připojen k topnému systému a k rozvodnému systému teplé vody, který odpovídá jeho výkonnostním charakteristikám. Vlastnosti tohoto kotle:

- nízký obsah škodlivých emisí,
- vysoce účinné vytápění,
- spaliny odváděné koaxiálním nebo děleným konektorem,
- přední ovládací panel s displejem,
- lehký a kompaktní.

2.2 Princip funkce

2.2.1 Nastavení poměru vzduch/plyn

Vzduch se nasává ventilátorem a plyn se vstřikuje přímo ve výšce směšovacích ventilů. Otáčky ventilátoru jsou regulovány automaticky elektronickou deskou podle příslušného nastavení. Plyn a vzduch jsou směšované v kolektoru. Poměr plyn/vzduch zajišťuje správné vzájemné přizpůsobení množství plynu a vzduchu pro optimální spalování. Směs plyn/vzduch je vháněna do hořáku v přední části tepelného výměníku. Zde elektrický zapalovač zapaluje směs sérií jisker, která hoří a vytváří tepelnou energii.

2.2.2 Spalování

Hořák ohřívá otopnou vodu, která protéká výměníkem. Je-li teplota spalin nižší než rosný bod (cca 55°C), vodní pára obsažená ve spalinách se sráží na straně spalin tepelného výměníku. Teplo získané během procesu kondenzace (latentní teplo nebo kondenzační teplo) je také předáváno do topné vody. Po ochlazení jsou spaliny odváděny trubkou odvodu spalin. Kondenzát je odváděn sifonem.

2.2.3 Vytápění a příprava teplé vody

V kotlích používaných pro vytápění a pro přípravu teplé vody je voda ohřívána integrovaným vodním deskovým tepelným výměníkem. Trojcestným ventilem je topná voda dodávána do systému vytápění nebo do deskového tepelného výměníku pro teplou vodu. Výstupní čidlo detekuje, že byl otevřen kohoutek pro teplou vodu, a sdělí to elektronické desce, která trojcestný ventil přepne do polohy pro teplou vodu a aktivuje čerpadlo.

V kotlích „pouze pro vytápění“ je ohřátá voda dodávána do topného systému nebo, pokud je přítomen, do zásobníku teplé vody, pokud je to vyžádáno. Čidlo teploty odešle signál požadavku na teplo ze zásobníku TV do elektronické desky se silovými obvody, která přepne trojcestný ventil do polohy TV a ovládá čerpadlo.

Trojcestný ventil je pružinový ventil, který spotřebovává elektřinu pouze při přepnutí z jedné polohy do druhé. Přednost má požadavek na teplo v režimu vody.

2.3 Popis ovládacího panelu

2.3.1 Části ovládacího panelu

Funkce otočného ovladače a tlačítek výběru provádí stejná část ovládacího panelu. Pro dosažení požadovaného výsledku otočte nebo stiskněte ovladač.

Obr.1 Části ovládacího panelu

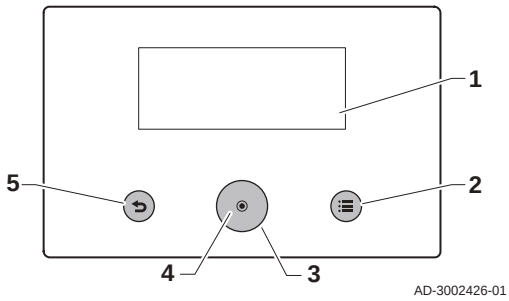

1 Displej
2 Tlačítko menu ≡: stisknutím se vrátíte do hlavního menu
3 Otočný ovladač: otáčením zvýrazníte položky na displeji, v menu nebo nastavení
4 Tlačítko výběru ⊙: stisknutím potvrdíte zvýrazněný výběr
5 Tlačítko návratu ↩
   - **Krátké stisknutí tlačítka**: Návrat na předchozí úroveň nebo do předchozího menu
   - **Dlouhé stisknutí tlačítka**: Návrat do výchozího zobrazení

2.3.2 Popis domovské obrazovky

Domovská obrazovka se automaticky zobrazí po spuštění zařízení.

Obrazovka přejde do pohotovostního režimu, není-li žádné tlačítko stisknuto pět minut. Pro opuštění obrazovky pohotovostního režimu a zobrazení domovské obrazovky stiskněte jedno z tlačítek na uživatelském rozhraní.

Obr.2

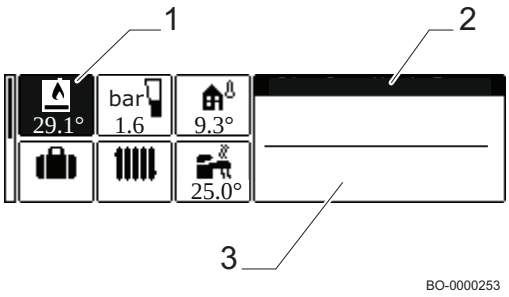

1 Ikona kotle. Povolí/zakáže provoz v režimu topném a/nebo teplé vody (TV): Zvolená ikona je zobrazena s černým pozadím.
2 Informace o zvolené ikoně.
3 Provozní stav.

Tab.1 Ikona zobrazená na domovské obrazovce

Ikona	Popis ikony
	Zobrazení výstupní teploty kotle
bar 0.9	Zobrazení tlaku vody topného okruhu
-0.8°	Zobrazení venkovní teploty (když je připojeno venkovní čidlo)
	Režim Dovolená
	Zobrazení výstupní teploty pro vytápění, pro zónu 1/2
30.8°	Zobrazení teploty pro teplou vodu (TV)

2.3.3 Popis hlavního menu

Hlavní menu se používá pro přístup k možnostem ovládacího panelu (regulátoru). Zobrazené ikony menu v karuselu závisejí na konfiguraci systému.

Zobrazte menu Karusel stisknutím klávesy hlavního menu ≡.

Procházejte nabídku otáčením otočného ovladače. Pro potvrzení volby stiskněte tlačítko volby ⊙.

Obr.3 Popis hlavního menu

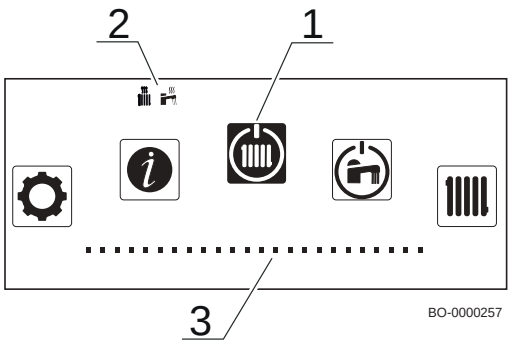

1 Ikona menu
2 Oddělující lišta: Indikuje zahájení karuselu a podle konfigurace systému může, ale nemusí být zobrazena.
3 Zvýrazněná možnost menu

Tab.2 Popis hlavního menu

Ikona	Název menu	Popis
	Provozní režim	Přístup k provozním ovládacím prvkům.
	Teplá voda Zap/Vyp	Přístup k ovládacím prvkům TV.
	Teplota vytápění	Změna teplotních aktivit používaných v časových programech zón.
	Teplota vody	Změňte žádanou hodnotu komfortní teploty teplé vody.
	Změna dočasné teploty vytápění	Dočasné potlačení aktivovaného časového programu. Prostorová teplota je změněna až do nastaveného koncového času.
	Rychlý ohřev teplé vody	Dočasné potlačení aktivovaného časového programu. Teplota teplé vody je změněna až do nastaveného koncového času.
	Systémový režim dovolené	Aktivace nebo deaktivace programu dovolené (včetně ochrany proti zamrznutí). Prostorová teplota je během vaší dovolené snížena, aby se šetřila energie.
	Uživatelské nastavení	Přístup k možnostem uživatelské úrovně.
	Režim Kominík	Aktivace nebo deaktivace režimu Kominík.
	Instalatér	Přístup k úrovni pro servis. Je požadován kód pro servis.
	Vyhledávání	Vyhledání parametru podle kódu. Je požadován kód pro servis.
	Přehled signálů	Zobrazení signálů, stavu a požadovaných hodnot systému. Je požadován kód pro servis.
	Bluetooth	Aktivace nebo deaktivace připojení Bluetooth.
	Nastavení systému	Změna systémových nastavení a zobrazení informací o servisním technikovi.
	Informace o verzi	Zobrazení informací o verzi.

2.3.4 Popis obrazovky pohotovostního režimu

Obrazovka pohotovostního režimu se aktivuje automaticky po 5 minutách nečinnosti. Podsvícení je deaktivováno a zobrazí se informace o obecném stavu zařízení.

Stiskem jakéhokoli tlačítka ovládacího panelu opustíte obrazovku pohotovostního režimu.

Obr.4 Popis obrazovky pohotovostního režimu

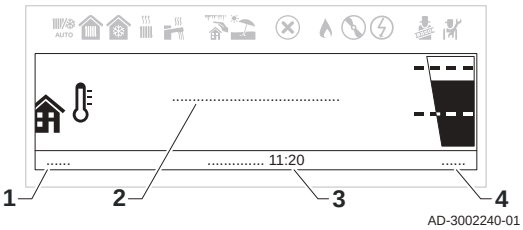

1 Venkovní teplota (při připojení čidla venkovní teploty)
2 Zpráva o nečinnosti systému
3 Datum a čas
4 Hydraulický tlak

Tab.3 Popis zpráv o nečinnosti systému

Zpráva	Popis
SYSTÉM OK	Systém je v normálním provozu.
CHYBA SYSTÉMU	V systému se vyskytla chyba. Do odstranění chyby je barva obrazovky pohotovostního režimu červená. Sledování podrobností o chybách z: • Obrazovka chyb přístupná z výchozího zobrazení. • Možnost **Historie chyb** v menu **Instalatér**. Je požadován přístup pro servis.

2.3.5 Popis ikon dlaždic

Informace o různých zónách v instalaci jsou přístupné z výchozího zobrazení. Otočte otočným ovladačem pro zobrazení informací o stavu, zónách a chybách.

Každá dlaždice má nabídku pro rychlý přístup. Stiskněte tlačítko výběru ⊙, když je dlaždice zvýrazněná, pro otevření nabídky pro rychlý přístup.

Tab.4 Popis ikon dlaždic

Ikona dlaždice	Popis
	Indikátor poruchy
	Stav plynového kotle a výstupní teplota
	Hydraulický tlak
	Venkovní teplota (při připojení čidla venkovní teploty)
	Program Dovolená (včetně ochrany proti zamrznutí)
	Informace o stavu zóny (ikona se mění v závislosti na nastavení)
	Informace o stavu teplé vody

Tab.5 Popis ikon zón

Ikony	Zóny
	Vše
	Ložnice
	Obývací pokoj
	Studovna
	Venku
	Kuchyně
	Sklep

■ Popis menu rychlého přístupu do zóny

Menu vybraných funkcí je k dispozici přímo na obrazovce zóny. Pro rychlý přístup k menu stiskněte tlačítko ⊙.

Tab.6 Popis menu rychlého přístupu do zóny

Menu	Funkce
Nastavit teploty vytápění	Zobrazení a nastavení teplotních aktivit.
Provozní režim	Zvolte provozní režim pro regulaci vytápění: **Časový program**, **Ruční**, **Dočasný**, **Dovolená** nebo **Vyp**.
Časové programy vytápění	Naplánujte nebo zvolte časový program vytápění.

2.3.6 Změna úrovně kontrastu displeje

Můžete upravit **Kontrast HMI** v **Nastavení systému**.

▶▶ Hlavní menu > **Nastavení systému** > **Nastavení zobrazení** > **Kontrast HMI**

Pro navigaci použijte otočný knoflík.
Pro potvrzení vaší volby použijte tlačítko ⊙.

1. Pro přístup k hlavnímu menu stiskněte tlačítko menu ≡.
2. Přejděte do **Nastavení systému** menu ⚙.
3. Zvolte **Nastavení zobrazení**.
4. Zvolte **Kontrast HMI**.
5. Otočným ovladačem upravte **Kontrast HMI**.
   ⇨ Změna kontrastu se objevuje na displeji.
6. Potvrďte změny.

Nyní můžete přejít na domovskou obrazovku stisknutím a podržením tlačítka zpět ↩, nebo vstoupit do hlavní nabídky stisknutím tlačítka menu ≡.

2.4 Provoz

2.4.1 Obsluha ovládacího panelu

■ Použití domovské obrazovky

Z domovské obrazovky lze přejít k určitým základním funkcím.

Z pohotovostní obrazovky otočte knoflíkem nebo stiskněte tlačítko ☰ pro přechod na domovskou obrazovku.

Obr.5 Změna nastavené hodnoty vytápění/TV

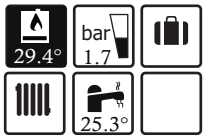

BO-0000262

1. Zvolte ikonu
2. Zvolte řádek Vytápění, nebo Teplá voda, podle potřeby.
3. Stisknutím knoflíku provedete potvrzení.
4. Otáčením knoflíkem povolíte nebo zakážete zvolený provozní režim.
5. Několikerým stisknutím tlačítka ↩ se vrátíte na domovskou obrazovku.

Stejný postup použijte pro ostatní pole na domovské obrazovce:

- : Tato ikona zobrazí aktuální tlak vody v topném okruhu.
- : Tuto ikonu zvolte, pokud je třeba povolit, nebo zakázat vynucený letní režim.
- : Tuto ikonu zvolte, pokud je třeba přejít do období Dovolená.
- : Tuto ikonu zvolte, pokud je třeba přejít k výstupní teplotě, k časové programovací funkci a k topnému provoznímu režimu.
- : Tuto ikonu zvolte pro nastavení teploty, programování času a provozního režimu v ACS.

Obr.6 V případě, že je připojeno venkovní čidlo

BO-0000262-5

Důležité
V případě, že je připojeno venkovní čidlo, výstupní teplota v topném režimu již není zobrazována, lze změnit hodnotu okolní teploty. Ikona venkovního čidla a teplota jsou rovněž zobrazovány na levé straně domovské obrazovky.

■ Nastavení země a jazyka

▶▶ Hlavní menu > **Nastavení systému** > **Země a jazyk**

Pro navigaci použijte otočný knoflík.
Pro potvrzení vaší volby použijte tlačítko ⊙.

1. Pro přístup k hlavnímu menu stiskněte tlačítko menu ☰.
2. Přejděte do menu **Nastavení systému** ⚙.
3. Zvolte možnost nastavení **Země a jazyk**.

Obr.7 Zvolte zemi a jazyk

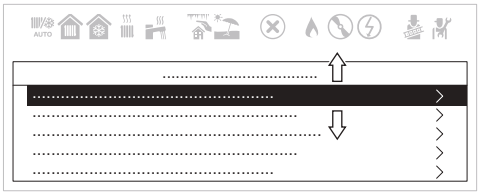

AD-3002258-01

Obr.8 Zvolte zemi

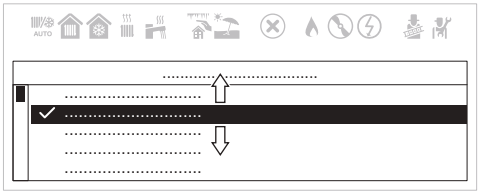

AD-3002259-01

4. Zvolte příslušnou zemi.
   ⇨ Po volbě země se zobrazí výběr jazyka.
5. Zvolte požadovaný jazyk.

Nyní můžete přejít na domovskou obrazovku stisknutím a podržením tlačítka zpět ↩, nebo vstoupit do hlavní nabídky stisknutím tlačítka menu ☰.

Nastavení času a data

▶▶ Hlavní menu > **Nastavení systému** > **Datum a čas**

Pro navigaci použijte otočný knoflík.
Pro potvrzení vaší volby použijte tlačítko ⊙.

1. Pro přístup k hlavnímu menu stiskněte tlačítko menu ≡.
2. Přejděte do menu **Nastavení systému** ⚙.
3. Zvolte možnost nastavení **Datum a čas**.

Obr.9 Zvolte datum a čas

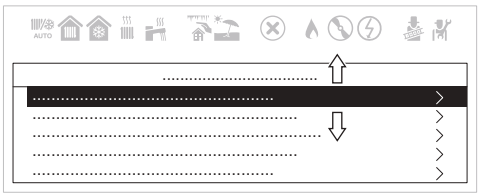

AD-3002258-01

Obr.10 Změňte datum a čas

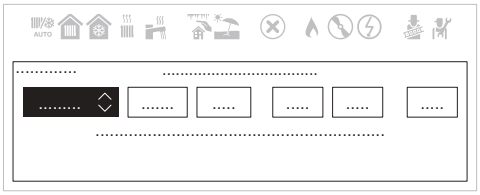

AD-3002260-01

4. Změňte nastavení na správné datum a čas.
   ⇨ Po zadání data a času menu automaticky přejde na obrazovku **Letní čas** .
5. Zvolte jedno z těchto nastavení:
   - **Stop** pro deaktivaci funkce letního času.
   - **Zapnuto** pro aktivaci funkce letního času.

Nyní můžete přejít na domovskou obrazovku stisknutím a podržením tlačítka zpět ↩, nebo vstoupit do hlavní nabídky stisknutím tlačítka menu ≡.

Zapnutí nebo vypnutí dětského zámku

Dětský zámek zabraňuje dětem náhodně změnit nastavení jednotky. Při aktivaci se obrazovka displeje uzamkne po 5 minutách nečinnosti.

Při aktivaci dětského zámku se na obrazovce pohotovostního režimu objeví ikona 🔒 zámku. Ikona 🔓 odemčení se objeví, je-li dětský zámek aktivován, ale displej je dočasně odemčený.

Odemknout displej a přejít do nastavení můžete současným stisknutím tlačítka hlavního menu ≡ a tlačítka ⊙ výběru.

▶▶ Hlavní menu > **Nastavení systému** > **Nastavení zobrazení** > **Dětský zámek**

Pro navigaci použijte otočný knoflík.
Pro potvrzení vaší volby použijte tlačítko ⊙.

1. Pro přístup k hlavnímu menu stiskněte tlačítko menu ≡.
2. Přejděte do menu **Nastavení systému** ⚙.
3. Zvolte možnost nastavení **Nastavení zobrazení**.
4. Zvolte **Dětský zámek**
5. Zvolte jedno z těchto nastavení:
   - **Ne** pro deaktivaci dětského zámku.
   - **Ano** pro aktivaci dětského zámku.

Nyní můžete přejít na domovskou obrazovku stisknutím a podržením tlačítka zpět ↩, nebo vstoupit do hlavní nabídky stisknutím tlačítka menu ≡.

Změna nastavení ovládacího panelu

Nastavení ovládacího panelu můžete změnit v **Nastavení systému**.

▶▶ Hlavní menu > **Nastavení systému**

Pro navigaci použijte otočný knoflík.
Pro potvrzení vaší volby použijte tlačítko ⊙.

1. Pro přístup k hlavnímu menu stiskněte tlačítko menu ≡.
2. Přejděte do **Nastavení systému** menu ⚙.

3. Proveďte jednu z operací popsaných v tabulce:

Tab.7 Nastavení ovládacího panelu

Menu systémových nastavení	Nastavení
Země a jazyk	Zvolte svou zemi a jazyk.
Datum a čas	Nastavte aktuální datum a čas. Aktivujte nebo deaktivujte funkci letního času.
Údaje technika	Zobrazte jméno a telefonní číslo servisního technika.
Názvy aktivit	Změňte názvy činností používaných v časovém programu.
Nastavení zobrazení	Nastavte úroveň kontrastu displeje. Aktivujte nebo deaktivujte dětský zámek.

Změna provozního režimu přípravy teplé vody

Pro účely přípravy teplé vody můžete změnit provozní režim. Můžete volit z 5 provozních režimů.

▶▶ Hlavní menu > **Uživatelské nastavení** > **Nastavení přípravy teplé vody** > **Provozní režim**

Pro navigaci použijte otočný knoflík.
Pro potvrzení vaší volby použijte tlačítko ⊙.

1. Pro přístup k hlavnímu menu stiskněte tlačítko menu ≡.
2. Přejděte do menu **Uživatelské nastavení**.
3. Zvolte možnost nastavení **Nastavení přípravy teplé vody**.
4. Zvolte **Provozní režim**.
5. Vyberte požadovaný provozní režim:

Tab.8 Provozní režimy TV

Režim	Popis
Časový program	Teplota teplé vody je řízena časovým programem.
Komfortní	Teplota teplé vody je pevně nastavena.
Rychlý ohřev teplé vody	Teplota teplé vody je dočasně zvýšena.
Dovolená	Teplota teplé vody je během vaší dovolené snížena, aby se šetřila energie.
Eco	Protimrazový režim je aktivován. Tento režim chrání zařízení a instalaci před zamrznutím.

Aktivace režimu dovolené pro všechny zóny

Pokud jedete na dovolenou, lze pro úsporu energie snížit teplotu zóny a teplotu teplé vody. Následujícím postupem můžete aktivovat režim dovolené pro všechny zóny a teplotu teplé vody.

▶▶ Hlavní menu > **Systémový režim dovolené**

Pro navigaci použijte otočný knoflík.
Pro potvrzení vaší volby použijte tlačítko ⊙.

1. Pro přístup k hlavnímu menu stiskněte tlačítko menu ≡.
2. Přejděte do **Systémový režim dovolené** menu.
3. Zadejte datum a čas začátku dovolené.
4. Zadejte datum a čas konce dovolené.
5. Potvrďte datum začátku a konce.

Režim dovolené můžete deaktivovat v menu **Systémový režim dovolené** volbou **Deaktivovat**.

Nyní můžete přejít na domovskou obrazovku stisknutím a podržením tlačítka zpět ↩, nebo vstoupit do hlavní nabídky stisknutím tlačítka menu ≡.

Definice činnosti

Aktivita je pojem používaný při určení časových úseků v časovém programu. Časový program nastavuje teplotu zóny pro různé aktivity během dne. Požadovaná teplota je spojena s každou aktivitou. Poslední aktivita je platná až do první aktivity následujícího dne.

Obr.11 Příklady aktivit časového programu

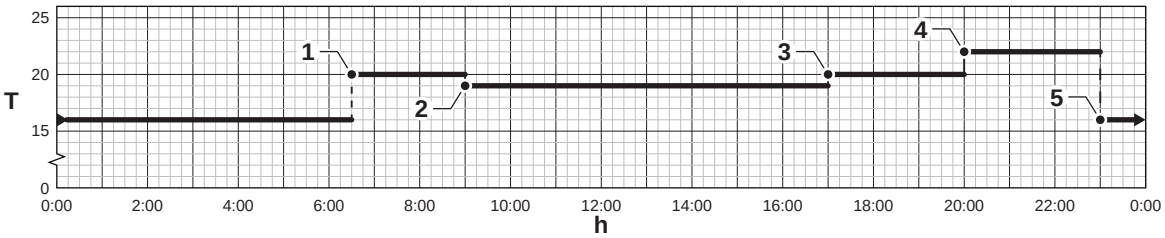

Tab.9 Příklad aktivit

	Začátek aktivit	Názvy aktivit	Nastavená hodnota teploty
1	6:30	Ráno	20 °C
2	9:00	Nepřít.	19 °C
3	17:00	Domů	20 °C
4	20:00	Večer	22 °C
5	23:00	Spánek	16 °C

■ Osobní nastavení činností

– Definice pojmu „Činnost“

Činnost: tento výraz se používá při programování časových období. Vztahuje se ke komfortní úrovni požadované zákazníkem pro různé činnosti během dne. S každou činností je spojena jedna požadovaná teplota. Poslední činnost dne zůstává platná až do první činnosti následujícího dne.

Obr.12

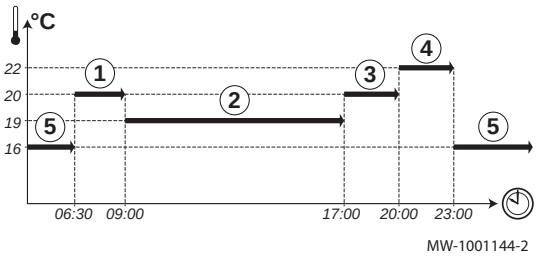

Tab.10 Příklad

Začátek aktivity	Aktivita	Požadovaná pokojová teplota
6:30	Ráno 1	20 °C
9:00	Nepřít. 2	19 °C
17:00	Domů 3	20 °C
20:00	Večer 4	22 °C
23:00	Spánek 5	16 °C

Důležité
Tato funkce je aktivní pouze v případě přítomnosti čidla venkovní teploty a prostorového termostatu připojeného ke kotli.

– Změna názvu činnosti

Název různých činností je nastaven při výrobě: **Ráno**, **Spánek**, **Domů**, **Večer**, **Nepřít.** a **Vlastní**. U všech zón systému lze nastavit volitelné názvy činností.

1. Přejděte do nabídky: **Názvy aktivit**.

Tab.11

Typ přístupu	Přístupová cesta
Přímý přístup: z hlavní domovské obrazovky	Není k dispozici
Rychlý přístup: z jakékoli obrazovky	→ Stiskněte tlačítko ☰ → Zvolte: ⚙ **Nastavení systému** → Zvolte: **Názvy aktivit**

2. Zvolte požadovanou činnost:
   - **Ráno**
   - **Spánek**
   - **Domů**
   - **Večer**
   - **Nepřít.**
   - **Vlastní**
3. Zadejte nový název činnosti (maximálně 20 znaků) a potvrďte pomocí **OK**.
4. Zvolený název zadejte v následující tabulce:

Tovární název	Nový název
Ráno	
Spánek	
Domů	
Večer	
Nepřít.	
Vlastní	

5. Pro návrat k hlavní obrazovce stiskněte tlačítko ⮌.

Automatická aktivace letního režimu

Nastavením prahové hodnoty venkovní teploty můžete nastavit automatickou aktivaci letního režimu. Jestliže venkovní teplota je nad touto prahovou hodnotou, zařízení je v letním režimu a nespustí se pro vytápění. Jestliže venkovní teplota je pod touto prahovou teplotou, zařízení je v zimním režimu.

▶▶ Hlavní menu > **Uživatelské nastavení** > **Venkovní teplota** > **Přepínání Léto/Zima**

Pro navigaci použijte otočný knoflík.
Pro potvrzení vaší volby použijte tlačítko ⊙.

1. Pro přístup k hlavnímu menu stiskněte tlačítko menu ≡.
2. Přejděte do **Uživatelské nastavení** menu.
3. Zvolte **Venkovní teplota**.
4. Zvolte **Přepínání Léto/Zima**.
5. Nastavte prahovou hodnotu venkovní teploty.

Nyní můžete přejít na domovskou obrazovku stisknutím a podržením tlačítka zpět ⮌, nebo vstoupit do hlavní nabídky stisknutím tlačítka menu ≡.

Ruční aktivace letního režimu

Letní režim můžete aktivovat ručně. Při aktivním letním režimu není vytápění aktivní, ale příprava teplé vody zůstává funkční.

▶▶ Hlavní menu > **Uživatelské nastavení** > **Venkovní teplota** > **Nucený letní režim**

Pro navigaci použijte otočný knoflík.
Pro potvrzení vaší volby použijte tlačítko ⊙.

1. Pro přístup k hlavnímu menu stiskněte tlačítko menu ≡.
2. Přejděte do **Uživatelské nastavení** menu.
3. Zvolte **Venkovní teplota**.
4. Zvolte **Nucený letní režim**.
5. Zvolte jedno z těchto nastavení:
   - **Zapnuto** pro zapnutí letního režimu.
   - **Stop** pro vypnutí letního režimu.

Nyní můžete přejít na domovskou obrazovku stisknutím a podržením tlačítka zpět ⮌, nebo vstoupit do hlavní nabídky stisknutím tlačítka menu ≡.

Změna komfortních a snížených teplot teplé vody

V závislosti na zařízení můžete nastavit teploty pro Žádaná T komfort a Žádaná T útlum.

▶▶ Hlavní menu > **Teplota vody**

Pro navigaci použijte otočný knoflík.
Pro potvrzení vaší volby použijte tlačítko ⊙.

1. Pro přístup k hlavnímu menu stiskněte tlačítko menu ≡.
2. Přejděte do menu **Teplota vody**.
3. Zvolte žádanou hodnotu, kterou chcete nastavit:

Tab.12 Popis žádané hodnoty teploty teplé vody

Žádaná hodnota	Popis
Žádaná T komfort	Žádaná hodnota komfortní teploty v zásobníku teplé vody
Žádaná T útlum	Žádaná teplota teplé vody v útlumovém režimu

4. Nastavte požadovanou teplotu.

Nyní můžete přejít na domovskou obrazovku stisknutím a podržením tlačítka zpět, nebo vstoupit do hlavní nabídky stisknutím tlačítka menu ≡.

■ Zapnutí nebo vypnutí dětského zámku

Dětský zámek zabraňuje dětem náhodně změnit nastavení jednotky. Při aktivaci se obrazovka displeje uzamkne po 5 minutách nečinnosti.

Při aktivaci dětského zámku se na obrazovce pohotovostního režimu objeví ikona zámku. Ikona odemčení se objeví, je-li dětský zámek aktivován, ale displej je dočasně odemčený.

Odemknout displej a přejít do nastavení můžete současným stisknutím tlačítka hlavního menu ≡ a tlačítka výběru.

▶▶ Hlavní menu > **Nastavení systému** > **Nastavení zobrazení** > **Dětský zámek**

Pro navigaci použijte otočný knoflík.
Pro potvrzení vaší volby použijte tlačítko.

1. Pro přístup k hlavnímu menu stiskněte tlačítko menu ≡.
2. Přejděte do menu **Nastavení systému**.
3. Zvolte možnost nastavení **Nastavení zobrazení**.
4. Zvolte **Dětský zámek**
5. Zvolte jedno z těchto nastavení:
   - **Ne** pro deaktivaci dětského zámku.
   - **Ano** pro aktivaci dětského zámku.

Nyní můžete přejít na domovskou obrazovku stisknutím a podržením tlačítka zpět, nebo vstoupit do hlavní nabídky stisknutím tlačítka menu ≡.

2.4.2 Protimrazová ochrana

Je dobré zabránit úplnému vypuštění topného systému, protože výměna vody může způsobit zbytečné a škodlivé usazování vodního kamene uvnitř kotle a topných prvků. Nemá-li být topný systém používán během zimních měsíců a existuje-li riziko mrazu, doporučujeme přidat do vody v systému vhodné protimrazové přípravky určené ke zvláštním účelům (např. propylenglykol, který obsahuje inhibitory vodního kamene a koroze). Elektronický řídicí systém kotle je vybaven funkcí protimrazové ochrany pro topný systém. Tato funkce aktivuje čerpadlo kotle, pokud teplota na výstupu do topného systému klesne pod 7 °C. Dosáhne-li teplota vody 4 °C, hořák se zapne a zvýší teplotu vody v systému na 10 °C. Při dosažení této hodnoty se hořák vypne a čerpadlo pokračuje v provozu další 15 minut.

Důležité
Funkce protimrazové ochrany nepracuje, není-li kotel připojen k napájení nebo je zavřen plynový kohout.

2.5 Řízení vytápění

2.5.1 Zapnutí nebo vypnutí vytápění

Oznámení
Poškození mrazem
Poškození výrobku.

- Funkci vytápění nechejte zapnutou, aby fungovala protimrazová ochrana.

Za účelem úspory energie můžete vypnout funkci vytápění.

▶▶ Hlavní menu > **Uživatelské nastavení** > **Funkce TO**

Pro navigaci použijte otočný knoflík.
Pro potvrzení vaší volby použijte tlačítko ⊙.

1. Pro přístup k hlavnímu menu stiskněte tlačítko menu ☰.
2. Přejděte do **Uživatelské nastavení** menu.
3. Zvolte **Funkce TO**.
4. Zvolte jedno z těchto nastavení:
   - **Stop** pro deaktivaci funkce vytápění.
   - **Zapnuto** pro aktivaci funkce vytápění.
5. Zvolte **Potvrdit**.

Nyní můžete přejít na domovskou obrazovku stisknutím a podržením tlačítka zpět ↩, nebo vstoupit do hlavní nabídky stisknutím tlačítka menu ☰.

2.5.2 Nastavení teploty prostoru v režimu vytápění

Pro přizpůsobení výstupní teploty pro vytápění postupujte následovně:

- Z domovské obrazovky stiskněte tlačítko nabídky ☰.
- Otáčejte knoflíkem a vyberte ikonu a poté stisknutím knoflíku potvrďte.
- Zvolte první řadu vztahující se k teplotě vytápění
- Potvrďte stisknutím tlačítka ⊙
- Zvolte požadovanou možnost stisknutím tlačítka ⊙
- Použijte otočný ovladač pro nastavení požadované hodnoty teploty.
- Potvrďte stisknutím tlačítka ⊙
- Několikerým stisknutím tlačítka ↩ se vrátíte na výchozí zobrazení.

2.5.3 Změna teplot jednotlivých aktivit pro vytápění

Můžete změnit teploty vytápění pro každou aktivitu.

▶▶ Hlavní menu > **Uživatelské nastavení** > **Nastavení zón** > Zvolte zónu > **Nastavit teploty vytápění**

Pro navigaci použijte otočný knoflík.
Pro potvrzení vaší volby použijte tlačítko ⊙.

1. Pro přístup k hlavnímu menu stiskněte tlačítko menu ☰.
2. Přejděte do **Uživatelské nastavení** menu.
3. Zvolte **Nastavení zón**.
4. Zvolte požadovanou zónu.

Je-li v instalaci pouze jedna zóna, displej automaticky zvolí tuto zónu.

5. Zvolte **Nastavit teploty vytápění**.
6. Zvolte aktivitu, kterou chcete upravit.
7. Nastavte teplotu aktivity vytápění.

Nyní můžete přejít na domovskou obrazovku stisknutím a podržením tlačítka zpět ↩, nebo vstoupit do hlavní nabídky stisknutím tlačítka menu ☰.

2.5.4 Dočasná změna teploty zóny

Bez ohledu na provozní režim zvolený pro zónu je možné krátkodobě změnit teplotu zóny. Po uplynutí této doby se obnoví dříve zvolený provozní režim.

▶▶ Hlavní menu > **Změna dočasné teploty vytápění** > Zvolte zónu

Pro navigaci použijte otočný knoflík.
Pro potvrzení vaší volby použijte tlačítko ⊙.

Důležité
Teplotu zóny lze tímto způsobem nastavit tehdy, když je nainstalováno čidlo teploty zóny / nainstalován termostat.

1. Pro přístup k hlavnímu menu stiskněte tlačítko menu ≡.
2. Přejděte do **Změna dočasné teploty vytápění** menu .
3. Zvolte požadovanou zónu.

Je-li v instalaci pouze jedna zóna, displej automaticky zvolí tuto zónu.

4. Nastavte dočasnou teplotu.
5. Nastavte koncový čas pro změnu teploty.
6. Potvrďte zvolený koncový čas.
   ⇨ Teplota zóny se bude měnit do nastaveného koncového času.

Změnu teploty můžete kdykoli deaktivovat návratem na stranu **Změna dočasné teploty vytápění** a výběrem **Deaktivovat**.

Nyní můžete přejít na domovskou obrazovku stisknutím a podržením tlačítka zpět ↩, nebo vstoupit do hlavní nabídky stisknutím tlačítka menu ≡.

2.5.5 Vytvoření časového programu pro teplotu zóny

Časový program umožňuje měnit teplotu zóny pro hodinu a den. Teplota zóny je spojena s aktivitou časového programu. Můžete vytvořit až tři časové programy na zónu. Např. můžete vytvořit program pro týden s normálními provozními hodinami a program pro týden, kdy jste většinu času doma.

▶▶ Hlavní menu > **Uživatelské nastavení** > **Nastavení zón** > Zvolte zónu > **Časové programy vytápění**

Pro navigaci použijte otočný knoflík.
Pro potvrzení vaší volby použijte tlačítko ⊙.

1. Pro přístup k hlavnímu menu stiskněte tlačítko menu ≡.
2. Přejděte do **Uživatelské nastavení** menu .
3. Zvolte **Nastavení zón**.
4. Zvolte požadovanou zónu.

Je-li v instalaci pouze jedna zóna, displej automaticky zvolí tuto zónu.

5. Zvolte **Časové programy vytápění**.
6. Vyberte časový program, který chcete upravit:
   ⇨ Jsou zobrazeny naplánované aktivity. Poslední naplánovaná aktivita dne je aktivní až do první aktivity následujícího dne. Při počátečním spuštění mají všechny dny v týdnu dvě standardní aktivity v **Časový program 1**.
7. Zvolte den v týdnu, který chcete upravit.

Obr.13 Zvolte den v týdnu, který chcete upravit

AD-3002314-01

8. Vyberte časový úsek, který chcete upravit.

Po výběru časového úseku můžete nastavit čas spuštění, změnit typ aktivity nebo smazat aktivitu.

Obr.14 Zvolte časový úsek, který chcete upravit

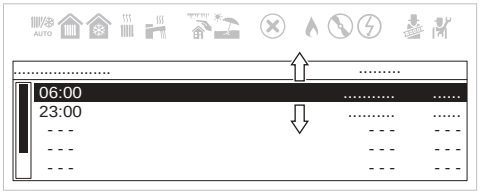

AD-3002315-01

Obr.15 Popis úpravy časového úseku

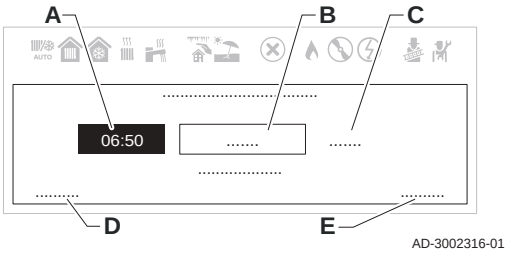

A Nastavení času spuštění
B Výběr typu aktivity
C Zobrazení teploty činnosti
D Smazání aktivity
E Potvrzení změn

9. Nastavte čas spuštění aktivity.
10. Zvolte typ aktivity.
11. Potvrďte změny.

Chcete-li uložit změny aktivity, stiskněte tlačítko návratu ↩.
Chcete-li smazat aktivitu z rozvrhu, zvolte **Smazat**.

2.5.6 Aktivace časového programu zóny

Abyste mohli používat časový program zóny, je nutné aktivovat provozní režim **Časový program**. Tato aktivace se provádí zvlášť pro každou zónu (okruh).

▶▶ Hlavní menu > **Uživatelské nastavení** > **Nastavení zón** > Zvolte zónu > **Provozní režim** > **Časový program**

Pro navigaci použijte otočný knoflík.
Pro potvrzení vaší volby použijte tlačítko ⊙.

1. Pro přístup k hlavnímu menu stiskněte tlačítko menu ≡.
2. Přejděte do **Uživatelské nastavení** menu.
3. Zvolte **Nastavení zón**.
4. Zvolte požadovanou zónu.

Je-li v instalaci pouze jedna zóna, displej automaticky zvolí tuto zónu.

5. Zvolte **Provozní režim**.
6. Zvolte **Časový program**.
7. Zvolte časový program zóny **Časový program 1**, **Časový program 2** nebo **Časový program 3**.
8. Potvrďte zvolený rozvrh.

Nyní můžete přejít na domovskou obrazovku stisknutím a podržením tlačítka zpět ↩, nebo vstoupit do hlavní nabídky stisknutím tlačítka menu ≡.

2.6 Řízení přípravy teplé vody

2.6.1 Zapnutí nebo vypnutí přípravy teplé vody

▶▶ Hlavní menu > **Teplá voda Zap/Vyp**

Pro navigaci použijte otočný knoflík.
Pro potvrzení vaší volby použijte tlačítko ⊙.

1. Pro přístup k hlavnímu menu stiskněte tlačítko menu ≡.
2. Přejděte do **Teplá voda Zap/Vyp** menu.
3. Zvolte jedno z těchto nastavení:
   - **Stop** pro deaktivaci funkce teplé vody.
   - **Zapnuto** pro aktivaci funkce teplé vody.
4. Potvrďte výběr.

2.6.2 Dočasné zvýšení teploty TV

Bez ohledu na provozní režim zvolený pro přípravu TV je možné krátkodobě zvýšit teplotu TV. Po uplynutí této doby se znovu spustí dříve zvolený provozní režim.

▶▶ Hlavní menu > **Uživatelské nastavení** > **Nastavení přípravy teplé vody** > **Provozní režim** > **Rychlý ohřev teplé vody**

Pro navigaci použijte otočný knoflík.
Pro potvrzení vaší volby použijte tlačítko ⊙.

Důležité
Teplotu TV lze tímto způsobem nastavit tehdy, když je nainstalováno čidlo TV.

1. Pro přístup k hlavnímu menu stiskněte tlačítko menu ≡.
2. Přejděte do menu **Uživatelské nastavení**.
3. Zvolte možnost nastavení **Nastavení přípravy teplé vody**.
4. Zvolte **Provozní režim**.
5. Zvolte **Rychlý ohřev teplé vody**.
6. Nastavte koncový čas pro dočasně požadovanou teplotu.
7. Potvrďte zvolený koncový čas.
   ⇨ Teplota se po dobu okamžitého ohřevu zvýší na požadovanou komfortní teplotu TV.

Dočasně požadovanou teplotu můžete kdykoli deaktivovat návratem na stranu **Rychlý ohřev teplé vody** a výběrem **Deaktivovat**.

Nyní můžete přejít na domovskou obrazovku stisknutím a podržením tlačítka zpět ↩, nebo vstoupit do hlavní nabídky stisknutím tlačítka menu ≡.

2.6.3 Změna komfortních a snížených teplot teplé vody

V závislosti na zařízení můžete nastavit teploty pro Žádaná T komfort a Žádaná T útlum.

▶▶ Hlavní menu > **Teplota vody**

Pro navigaci použijte otočný knoflík.
Pro potvrzení vaší volby použijte tlačítko ⊙.

1. Pro přístup k hlavnímu menu stiskněte tlačítko menu ≡.
2. Přejděte do menu **Teplota vody**.
3. Zvolte žádanou hodnotu, kterou chcete nastavit:

Tab.13 Popis žádané hodnoty teploty teplé vody

Žádaná hodnota	Popis
Žádaná T komfort	Žádaná hodnota komfortní teploty v zásobníku teplé vody
Žádaná T útlum	Žádaná teplota teplé vody v útlumovém režimu

4. Nastavte požadovanou teplotu.

Nyní můžete přejít na domovskou obrazovku stisknutím a podržením tlačítka zpět ↩, nebo vstoupit do hlavní nabídky stisknutím tlačítka menu ≡.

2.6.4 Vytvoření časového programu pro teplotu TV

Časový program umožňuje měnit teplotu teplé vody pro hodinu a den. Teplota teplé vody je spojena s činností časového programu. Můžete vytvořit až tři časové programy. Např. můžete vytvořit program pro týden s normálními provozními hodinami a program pro týden, kdy jste většinu času doma.

▶▶ Hlavní menu > **Uživatelské nastavení** > **Nastavení přípravy teplé vody** > **Časové programy**

Pro navigaci použijte otočný knoflík.
Pro potvrzení vaší volby použijte tlačítko ⊙.

1. Pro přístup k hlavnímu menu stiskněte tlačítko menu ≡.
2. Přejděte do menu **Uživatelské nastavení**.
3. Zvolte možnost nastavení **Nastavení přípravy teplé vody**.
4. Zvolte **Časové programy**.
5. Vyberte časový program, který chcete upravit:
   ⇨ Jsou zobrazeny naplánované aktivity. Poslední naplánovaná aktivita dne je aktivní až do první aktivity následujícího dne. Při počátečním spuštění mají všechny dny v týdnu dvě standardní aktivity v **Časový program 1**: **Komfortní** a **Eco**.

Obr.16 Zvolte den v týdnu, který chcete upravit

AD-3002298-01

6. Zvolte den v týdnu, který chcete upravit.

Obr.17 Zvolte časový úsek, který chcete upravit

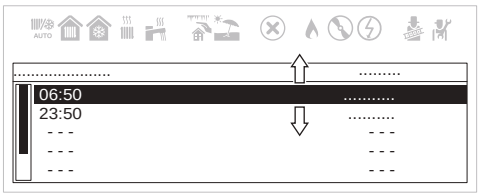

AD-3002299-01

7. Vyberte časový úsek, který chcete upravit.

Po výběru aktivity můžete nastavit čas spuštění, zvolit typ aktivity nebo smazat aktivitu.

Obr.18 Popis úpravy časového úseku

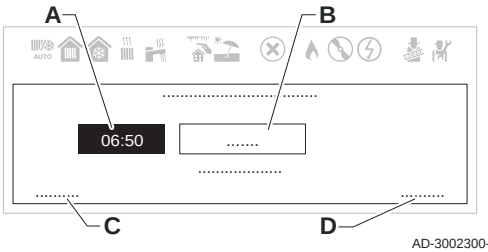

AD-3002300-01

A Nastavení času spuštění
B Výběr typu aktivity
C Smazání aktivity
D Potvrzení změn

8. Nastavte čas spuštění aktivity.
9. Zvolte typ aktivity: **Komfortní** nebo **Eco**.
10. Potvrďte změny.

Chcete-li uložit změny aktivity, stiskněte tlačítko návratu ⮌.
Chcete-li smazat aktivitu z rozvrhu, zvolte **Smazat**.

2.6.5 Aktivace časového programu TV

Abyste mohli používat časový program TV, je nutné aktivovat provozní režim **Časový program**. Tato aktivace se provádí zvlášť pro každou zónu (okruh).

▶▶ Hlavní menu > **Uživatelské nastavení** > **Nastavení přípravy teplé vody** > **Provozní režim** > **Časový program**

Pro navigaci použijte otočný knoflík.
Pro potvrzení vaší volby použijte tlačítko ⊙.

1. Pro přístup k hlavnímu menu stiskněte tlačítko menu ≡.
2. Přejděte do menu **Uživatelské nastavení**.
3. Zvolte možnost nastavení **Nastavení přípravy teplé vody**.
4. Zvolte **Provozní režim**.
5. Zvolte **Časový program**.
6. Zvolte časový program pro TV **Časový program 1**, **Časový program 2** nebo **Časový program 3**.
7. Potvrďte zvolený rozvrh.

Nyní můžete přejít na domovskou obrazovku stisknutím a podržením tlačítka zpět ⮌, nebo vstoupit do hlavní nabídky stisknutím tlačítka menu ≡.

2.6.6 Kopírování rozvrhu TV dnů v týdnu

Rozvrh určitého dnu v týdnu můžete zkopírovat a použít pro ostatní dny.

▶▶ Hlavní menu > **Uživatelské nastavení** > **Nastavení přípravy teplé vody** > **Časové programy**

Pro navigaci použijte otočný knoflík.
Pro potvrzení vaší volby použijte tlačítko ⊙.

Obr.19 Zvolte den v týdnu, který chcete kopírovat

AD-3002298-01

1. Zvolte den v týdnu, který chcete kopírovat pro ostatní dny.
2. Otočným ovladačem se posouvejte dolů na konec seznamu teplotních aktivit.

Obr.20 Posouvejte se dolů a zvolte možnost kopírování pro ostatní dny

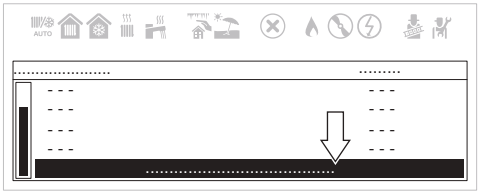

AD-3002301-01

3. Zvolte **Zkopírovat do jiných dnů**.

Obr.21 Zvolte dny v týdnu, do kterých chcete rozvrh zkopírovat

AD-3002302-01

4. Zvolte dny v týdnu, do kterých chcete rozvrh zkopírovat.
5. Potvrďte výběr.

Nyní můžete přejít na domovskou obrazovku stisknutím a podržením tlačítka zpět ⮌, nebo vstoupit do hlavní nabídky stisknutím tlačítka menu ☰.

2.7 Nastavení

2.7.1 Přístup k UŽIVATELSKÝM parametrům

Pro zobrazení/změnu seznamu UŽIVATELSKÝCH parametrů postupujte takto:

- Pro přístup k hlavnímu menu stiskněte tlačítko menu ☰.
- Přejděte do nabídky **Uživatelská nastavení** a stiskněte klávesu ⊙ pro potvrzení volby.
- Přesuňte zvolený parametr a potvrďte stiskem klávesy ⊙.

Upozornění
Změna nastavení z výroby by mohla negativně ovlivnit provoz zařízení, řídicí elektronické desky nebo zóny.

Důležité
Některá výrobní nastavení se mohou lišit podle příslušného trhu, na který se výrobek dodává.

Viz také
Seznam nastavení, stránka 82

2.8 Údržba

2.8.1 Všeobecně

Kotel nevyžaduje složitou údržbu. Doporučujeme však jeho častou kontrolu a údržbu v pravidelných intervalech.

Alespoň jednou ročně musí autorizovaný technik servisní sítě Baxi provést důkladnou údržbu a vyčištění kotle.

- Zajistěte, aby bylo zařízení odpojeno od napájení.
- Vadné nebo opotřebované díly nahrazujte originálními náhradními díly.
- Při provádění standardní kontroly a údržby vždy vyměňte všechna těsnění na demontovaných součástech.
- Zkontrolujte, zda jsou všechna těsnění správně umístěna (těsnění má správnou polohu a sedí v příslušné drážce, která je vodotěsná a vzduchotěsná).
- Při provádění kontroly a údržby nesmí nikdy voda (kapky, postřik) přijít do kontaktu s elektrickými součástmi, protože hrozí riziko úrazu elektrickým proudem.

Viz také
Provedení manuální kalibrační funkce, stránka 76

2.8.2 Servisní hlášení

Účelem této funkce je varování koncového uživatele, že zařízení vyžaduje údržbu. Když se na displeji objeví symbol , zařízení vyžaduje údržbu. Obraťte se na svou servisní firmu.

2.8.3 Pokyny pro údržbu

Pro zajištění bezpečnosti, funkčnosti a optimální účinnosti v průběhu času musí zařízení každý rok zkontrolovat autorizovaný servisní pracovník. Pečlivá údržba je vždy zárukou bezpečnosti a úspor při správě systému.

Pravidelně kontrolujte, zda se tlak zobrazený na displeji pohybuje v rozmezí **1,0**-**1,5** bar při studeném systému. Pokud je nižší, zvyšujte jej velice pomalu, abyste usnadnili odvzdušnění systému, dokud nebude dosaženo optimálního provozního tlaku.

Důležité
Zařízení je vybaveno hydraulickým tlakovým spínačem, který v případě příliš nízkého tlaku zabraňuje provozu kotle. Pokud tlak klesá často, obraťte se na autorizovaný tým služby technické podpory.

■ Plnění topného systému

Upozornění
Při plnění topného systému vám doporučujeme postupovat zvlášť pozorně. Uvolněte zejména všechny termostatické hlavice umístěné v systému a nechejte pomalu natéct vodu, aby se do primárního okruhu nedostal vzduch, dokud není dosažen potřebný provozní tlak. Nakonec odvzdušněte všechna topná tělesa v systému. Baxi nenese odpovědnost za škody způsobené vzduchovými bublinami v tepelném výměníku v důsledku nesprávného nebo nepřesného dodržování výše uvedených pokynů. Připojení modulu pro automatické plnění

Obr.22 Plnění topného systému

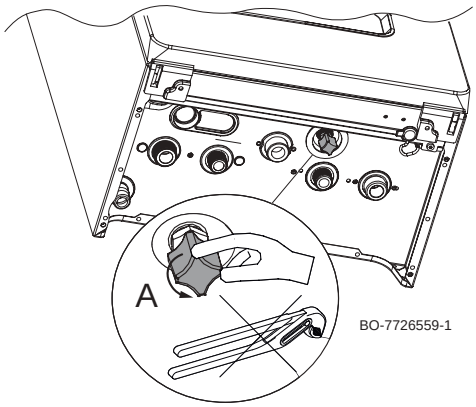

1. Před naplněním topný systém důkladně propláchněte.
2. Plnicí knoflík je světle modrý a je umístěn pod kotlem. Při plnění systému postupujte následovně:
3. Pro naplnění systému otáčejte knoflíkem (A) pomalu proti směru hodinových ručiček. Pracujte pouze rukama – nepoužívejte nářadí.
4. Naplňte systém na tlak 1,0 až 1,5 bar.
5. Zavřete kohout a zkontrolujte, zda nedochází k únikům.
6. Pro odvzdušnění aktivujte funkci tak, jak je popsáno v kapitole Funkce ručního odvzdušnění.

■ Čištění soustavy

Aby se zabránilo rušivému hluku, který se může vytvářet při vytápění nebo při napouštění vody, je nutné odstranit ze zařízení, trubek nebo ventilů veškerý vzduch. Postupujte přitom takto:

Obr.23 Čištění soustavy

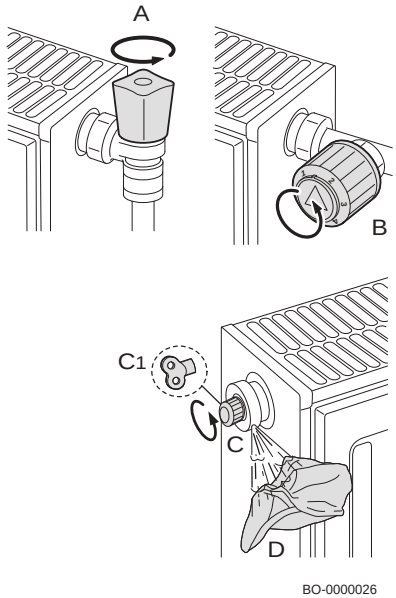

1. Otevřete ventily A a B všech radiátorů v systému.
2. Prostorový termostat nastavte na nejvyšší možnou hodnotu.
3. Počkejte, až budou tělesa teplá.
4. Prostorový termostat nastavte na nejnižší možnou hodnotu.
5. Počkejte cca deset minut na vychladnutí radiátorů.
6. Odvzdušněte radiátory. Začněte od spodních pater.
7. Otevřete odvzdušňovací ventil, (C) nebo (C1), položte na přípojku hadr (D).
8. Počkejte, až začne z odvzdušňovacího ventilu vytékat jen voda a potom jej uzavřete.
9. Položte na odvzdušňovací ventil hadr a otevřete jej.

Důležité
Dávejte pozor, protože voda může být i nadále horká.

Důležité
Pokud je hydraulický tlak v systému vytápění nižší než 0,8 bar, je doporučeno hodnotu tlaku obnovit (doporučený tlak v hydraulickém systému se pohybuje v rozmezí 1,5 a 2,0 bar).

2.8.4 Servisní upozornění

Pokud kotel vyžaduje provedení údržby, na displeji se zobrazí zpráva s příslušným požadavkem. K provádění preventivní údržby používejte automatická servisní upozornění, aby se počet výpadků snížil na minimum.

Na servisní hlášení je nutné reagovat do 2 měsíců. Proto se co nejdříve spojte se svým servisním technikem nebo autorizovaným servisním střediskem.

Důležité
Údržba musí být provedena do dvou měsíců od upozornění.

Důležité
Pokud je ke kotli připojen modulační termostat, může tento termostat zobrazovat rovněž zprávu SERVICE. Přečtěte si příručku k termostatu.

Důležité
Po provedení údržby upozornění SERVICE vyresetujte.

2.9 Životní prostředí

2.9.1 Úspory energie

Seřízení vytápění

Nastavte výstupní teplotu zařízení podle typu instalace. V instalacích s radiátory doporučujeme nastavit maximální výstupní teplotu topné vody přibližně na 60 °C a tuto teplotu zvýšit pouze v případě, že není dosaženo požadované úrovně komfortu. V systémech s topnými podlahovými panely nepřekračujte teplotu určenou projektantem topného systému. Pro automatické nastavení výstupní teploty podle atmosférických podmínek nebo vnitřní teploty doporučujeme použít externí snímač a/nebo ovládací panel. Tím je zajištěna výroba pouze takového množství tepla, které je aktuálně požadováno. Nastavte teplotu prostředí tak, abyste nepřehřívali místnosti. Každý stupeň nadměrného tepla zvyšuje spotřebu energie o zhruba 6 %. Rovněž byste měli nastavit teplotu prostředí v závislosti na používání jednotlivých místností. Např. ložnice nebo místnosti, které nejsou pravidelně používány, lze vytápět na nižší teplotu než ostatní místnosti. Používejte funkci hodinového programování (je-li k dispozici) a nastavte teplotu prostředí během noci na zhruba o 5 °C nižší než teplotu během dne. Jakékoli nižší nastavení teploty nevede k dalším úsporám nákladů. Nastavené teploty dále snižte pouze v případě, že budete nepřítomni delší období, např. během dovolené. Nezakrývejte radiátory, protože tím bráníte správné cirkulaci vzduchu. Nenechávejte otevřená okna pro větrání místností – pouze je zcela otevřete na krátkou dobu.

Nastavení teploty teplé vody

Nastavení komfortní teploty teplé vody a zabránění jejímu směšování se studenou vodou vám umožňuje šetřit energii. Každý stupeň nadměrné teploty TV plýtvá energií a má za následek rychlejší tvorbu vodního kamene (ten je hlavním důvodem závad zařízení).

2.10 Dodatek

2.10.1 Informační list výrobku – kombinované kotle

Tab.14 Informační list výrobku pro kombinované kotle

LUNA CENTURY		1.16	1.24	1.35	24	30	35	40
Vytápění vnitřních prostor – teplotní aplikace		Střední	Střední	Střední	Střední	Střední	Střední	Střední
Ohřev vody – stanovený diagram zatížení		-	-	-	XL	XXL	XXL	XXL
Vytápění vnitřních prostor – třída sezónní energetické účinnosti		A	A	A	A	A	A	A
Ohřev vody – třída energetické účinnosti		-	-	-	A	A	A	A
Jmenovitý tepelný výkon *(Prated nebo Psup)*	kW	16,0	24,0	32,0	20,0	24,0	28,0	32,0
Vytápění vnitřních prostor – roční spotřeba energie	GJ	49,0	74,0	98,0	61,0	74,0	86,0	98,0
Příprava TV – roční spotřeba energie	kWh (1) GJ (2)	-	-	-	21,5 17,0	27,1 21,0	27,2 22,0	27,9 22,0
Vytápění vnitřních prostor – sezonní energetická účinnost	%	94,0	94,0	94,0	94,0	94,0	94,0	94,0
Energetická účinnost ohřevu vody	%	–	-	-	89,0	89,0	89,0	87,0
Hladina akustického výkonu L_{WA} ve vnitřním prostoru	dB	51	51	54	49	51	54	54

(1) elektřiny
(2) paliva

2.10.2 Informační list výrobku – regulátory teploty

Tab.15 Informační list výrobku pro regulátory teploty

BAXI MAGO		Pro použití s modulačními topnými systémy	Pro použití s topnými systémy Zapnuto/Vypnuto
Třída		V	IV
Příspěvek pro energetickou účinnost vytápění prostoru	%	3	2

3 POKYNY PRO INSTALATÉRY

3.1 Technické specifikace

3.1.1 Homologace

■ Certifikace

Tab.16 Certifikace

Číslo certifikace CE	0085DL0336
Třída NOx	6
Typ připojení odvodu výfukových plynů	B_{23}, B_{23P}, B_{33}, $C_{[10]3}$, C_{13}, C_{33}, C_{43}, C_{53}, C_{63}, C_{83}, C_{93},

■ Směrnice

Naše společnost prohlašuje, že tyto výrobky jsou dodávány s označením CE v souladu se základními požadavky následujících směrnic Evropského parlamentu a Rady:

- směrnice pro plynové spotřebiče (EU) 2016/426 (od 21. dubna 2018 dále)
- směrnice 92/42/EHS o účinnosti kotlů
- směrnice o elektromagnetické kompatibilitě 2014/30/ES
- směrnice pro elektrická zařízení nízkého napětí 2014/35/ES
- směrnice 2010/30/ES o uvádění spotřeby energie
- nařízení (EU) č. 2017/1369 (pro kotle s P < 70 kW)
- nařízení o uvádění spotřeby energie (EU) č. 813/2013
- nařízení o energetických štítcích (EU) č. 811/2013 (pro kotle s P < 70 kW)

Kromě předpisů a směrnic je rovněž třeba dodržovat doplňkové směrnice uvedené v těchto pokynech. Všechny dodatky a dodatečné požadavky platí k okamžiku instalace.

■ Kategorie plynu

Země	Kategorie	Druh plynu	Připojovací tlak (mbar)
Česká republika	$II_{2H3B/P}$	Plyn H (G20) G30/G31 (butan/propan)	20 30
Slovensko	$II_{2H3B/P}$	Plyn H (G20) G30/G31 (butan/propan)	20 30

Důležité
Toto zařízení je vhodné pro plyn G20 obsahující až 20 % vodíku (H_2). V důsledku kolísání procenta H_2 se postupem času může měnit procento O_2. (Příklad: 20 % H_2 v plynu může mít za následek 1,5% zvýšení O_2 ve spalinách).

■ Tovární zkoušky

Před opuštěním výrobního závodu je u každého zařízení provedeno optimální nastavení a tyto zkoušky:

- Bezpečnost elektrického připojení
- Nastavení (O_2/CO_2).
- Funkce teplé vody (pouze u bitermálních kotlů)
- Těsnost topného okruhu
- Těsnost okruhu teplé vody
- Těsnost plynového okruhu
- Nastavení parametrů.

3.1.2 Technické údaje

Tab.17 Technická nastavení pro kombinované ohřívače s kotli

LUNA CENTURY			1.16	1.24	1.35	24	30	35	40
Kondenzační kotel			Ano	Ano	Ano	Ano	Ano	Ano	Ano
Nízkoteplotní kotel(1)			Ne	Ne	Ne	Ne	Ne	Ne	Ne
Kotel B1			Ne	Ne	Ne	Ne	Ne	Ne	Ne
Kogenerační zdroj tepla			Ne	Ne	Ne	Ne	Ne	Ne	Ne
Kombinovaný ohřívač			Ne	Ne	Ne	Ano	Ano	Ano	Ano
Jmenovitý tepelný výkon	*Prated*	kW	16,0	24,0	32,0	20,0	24,0	28,0	32,0
Užitečný tepelný výkon při jmenovitém tepelném výkonu a ve vysokoteplotním režimu (2)	*P4*	kW	16,0	24,0	32,0	20,0	24,0	28,0	32,0

LUNA CENTURY			1.16	1.24	1.35	24	30	35	40
Provozní tepelný výkon při 30 % jmenovitého tepelného výkonu a v nízkoteplotním režimu(1)	*P1*	kW	5,4	8,1	10,8	6,8	8,1	9,5	10,8
Vytápění vnitřních prostor – sezonní energetická účinnost	*ηs*	%	94,0	94,0	94,0	94,0	94,0	94,0	94,0
Užitečná účinnost při jmenovitém tepelném výkonu a ve vysokoteplotním režimu(2)	*η4*	%	88,1	87,9	87,8	88,0	87,9	87,9	87,8
Užitečná účinnost při 30 % jmenovitého tepelného výkonu a v nízkoteplotním režimu(1)	*η1*	%	99,4	98,8	98,7	99,3	98,8	98,8	98,7
Příkon pomocné elektrické energie									
Max. výkon	*elmax*	kW	0,019	0,033	0,041	0,024	0,033	0,032	0,038
Minimální výkon	*elmin*	kW	0,011	0,011	0,011	0,011	0,011	0,011	0,011
Pohotovostní režim	*PSB*	kW	0,004	0,004	0,004	0,004	0,004	0,004	0,004
Další položky									
Tepelná ztráta v pohotovostním režimu	*Pstby*	kW	0,040	0,040	0,040	0,040	0,040	0,040	0,040
Spotřeba elektrické energie pro zapalování	*Pign*	kW	–	-	-	-	-	-	–
Roční spotřeba energie	*QHE*	GJ	49,0	74,0	98,0	61,0	74,0	86,0	98,0
Hladina akustického výkonu ve vnitřním prostoru	*LWA*	dB	51	51	54	49	51	54	54
Emise oxidů dusíku	NOx	mg/kWh	18,0	19,8	22,0	19,0	19,8	22,0	22,0
Parametry TV									
Deklarovaný zátěžový profil			-	-	-	XL	XXL	XXL	XXL
Denní spotřeba elektrické energie	*Qelek*	kWh	–	-	-	0,194	0,223	0,178	0,216
Roční spotřeba elektrické energie	*AEC*	kWh	–	-	-	43,0	49,0	39,0	48,0
Energetická účinnost ohřevu vody	*ηwh*	%	–	-	-	89,0	89,0	89,0	87,0
Denní spotřeba paliva	*Qpalivo*	kWh	–	-	-	21,49	27,13	27,16	27,86
Roční spotřeba paliva	*AFC*	GJ	–	-	-	17,0	21,0	22,0	22,0

(1) Nízká teplota: teplota vratky (u vstupu kotle) u kondenzačních kotlů 30 °C, u nízkoteplotních kotlů 37 °C a u ostatních ohřívačů 50 °C.
(2) Vysokoteplotním režimem se rozumí teplota vratky 60 °C na vstupu do kotle a výstupní teplota 80 °C na výstupu kotle

Tab.18 Všeobecně

LUNA CENTURY		1.16	1.24	1.35	24	30	35	40
Jmenovitý tepelný příkon (Qn) pro teplou vodu	kW	–	-	-	24,7	31,0	34,9	40,0
Jmenovitý tepelný příkon (Qn) se zásobníkem teplé vody	kW	16,4	28,9	34,9	-	-	-	-
Jmenovitý tepelný příkon (Qn) pro vytápění	kW	16,4	24,7	33,0	20,6	24,7	28,9	33,0

LUNA CENTURY		1.16	1.24	1.35	24	30	35	40
Snížený tepelný příkon (Qn) 80/60 °C	kW	2,1	2,9	3,5	2,5	3,1	3,5	4,0
Jmenovitý tepelný výkon (Pn) pro teplou vodu	kW	–	-	-	24,0	30,0	34,0	39,0
Jmenovitý tepelný výkon (Pn) se zásobníkem teplé vody	kW	16,0	28,0	34,0	-	-	-	-
Jmenovitý tepelný výkon (Pn) 80/60 °C pro vytápění	kW	16,0	24,0	32,0	20,0	24,0	28,0	32,0
Jmenovitý tepelný výkon (Pn) 80/60 °C Tovární hodnota	kW	16,0	24,0	32,0	20,0	24,0	28,0	32,0
Jmenovitý tepelný výkon (Pn) 50/30 °C pro vytápění	kW	17,4	26,1	34,9	21,8	26,1	30,6	34,9
Snížený tepelný výkon (Pn) 80/60 °C	kW	2,0	2,8	3,4	2,4	3,0	3,4	3,9
Minimální tepelný výkon (Pn) 50/30 °C	kW	2,2	3,1	3,7	2,6	3,3	3,7	4,2
Jmenovitá účinnost 50/30 °C (Hi)	%	105,8	105,8	105,8	105,8	105,8	105,8	105,8

Tab.19 Vlastnosti topného okruhu

LUNA CENTURY		1.16	1.24	1.35	24	30	35	40
Maximální tlak	bar	3	3	3	3	3	3	3
Minimální dynamický tlak	bar	0,5	0,5	0,5	0,5	0,5	0,5	0,5
Rozsah teplot topného okruhu	°C	25–80	25–80	25–80	25–80	25–80	25–80	25–80
Objem vody expanzní nádoby	l	10	10	10	10	10	10	10
Minimální tlak expanzní nádoby	bar	0,8	0,8	0,8	0,8	0,8	0,8	0,8

Tab.20 Vlastnosti okruhu teplé vody

LUNA CENTURY		1.16	1.24	1.35	24	30	35	40
Maximální tlak	bar	–	-	-	8,0	8,0	8,0	8,0
Minimální dynamický tlak	bar	–	-	-	0,15	0,15	0,15	0,15
Minimální průtok vody	l/min	–	-	–	2,0	2,0	2,0	2,0
Specifický průtok (D)	l/min	–	-	-	11,5	14,3	16,2	18,6
Rozsah teplot okruhu teplé vody	°C	-	-	-	35÷65	35÷65	35÷65	35÷65
Příprava teplé vody s ΔT = 25 K	l/min	–	-	-	13,8	17,2	19,5	22,4
Příprava teplé vody s ΔT = 35 K	l/min	–	-	-	9,8	12,3	13,9	16,0
Příprava teplé vody s ΔT = 50 K	l/min	–	-	-	6,9	8,6	9,7	11,2

Tab.21 Vlastnosti spalování

LUNA CENTURY		1.16	1.24	1.35	24	30	35	40
Spotřeba plynu G20 (Qmax)	m^3/h	1,73	2,61	3,49	2,61	3,28	3,69	4,23
Spotřeba plynu G20 (Qmax) se zásobníkem teplé vody	m^3/h	1,73	3,06	3,69	-	-	-	-
Spotřeba plynu G20 (Qmin)	m^3/h	0,22	0,31	0,37	0,26	0,33	0,37	0,42
Spotřeba plynu propan G30 (Qmax)	kg/h	1,29	1,95	2,60	1,95	2,44	2,75	3,15
Spotřeba plynu propan G30 (Qmax) se zásobníkem teplé vody	kg/h	1,29	2,28	2,75	-	-	-	-
Spotřeba plynu propan G30 (Qmin)	kg/h	0,17	0,23	0,28	0,20	0,24	0,28	0,32
Spotřeba plynu propan G31 (Qmax)	kg/h	1,27	1,92	2,56	1,92	2,41	2,71	3,10

LUNA CENTURY		1.16	1.24	1.35	24	30	35	40
Spotřeba plynu propan G31 (Qmax) se zásobníkem teplé vody	kg/h	1,27	2,24	2,71	-	-	-	-
Spotřeba plynu propan G31 (Qmin)	kg/h	0,16	0,23	0,27	0,19	0,24	0,27	0,31
Průměr samostatného výstupního potrubí	mm	80/80	80/80	80/80	80/80	80/80	80/80	80/80
Průměr koaxiálního potrubí pro odvod spalin	mm	60/100	60/100	60/100	60/100	60/100	60/100	60/100
Hmotnostní průtok spalin (max)	kg/s	0,008	0,011	0,015	0,011	0,014	0,016	0,018
Hmotnostní průtok spalin (max) se zásobníkem teplé vody	kg/s	0,008	0,013	0,016	-	-	-	-
Hmotnostní průtok spalin (min)	kg/s	0,001	0,001	0,002	0,001	0,001	0,002	0,002
Teplota spalin	°C	80	80	80	80	80	80	80

Tab.22 Elektrická část

LUNA CENTURY		1.16	1.24	1.35	24	30	35	40
Napájecí napětí	V	230	230	230	230	230	230	230
Elektrická frekvence napájení	Hz	50	50	50	50	50	50	50
Jmenovitý elektrický výkon	W	63	78	86	78	100	90	105
Jmenovitý elektrický výkon se zásobníkem teplé vody	W	91	91	90	-	-	-	-

Tab.23 Ostatní specifikace

LUNA CENTURY		1.16	1.24	1.35	24	30	35	40
Stupeň ochrany proti vlhkosti (EN 60529)	IP	X5D	X5D	X5D	X5D	X5D	X5D	X5D
Čistá hmotnost v prázdném/naplněném stavu	kg	31,5/34,6	31,5/34,6	32,5/35,6	31,5/34,6	31,5/34,6	32,5/35,6	32,5/35,6
Rozměry (H/L/P)	mm	763/450/334	763/450/334	763/450/334	763/450/334	763/450/334	763/450/334	763/450/334
H: výška – L: šířka – P: hloubka								

3.1.3 Rozměry a připojení

Obr.24 Rozměry a připojení, kompaktní model

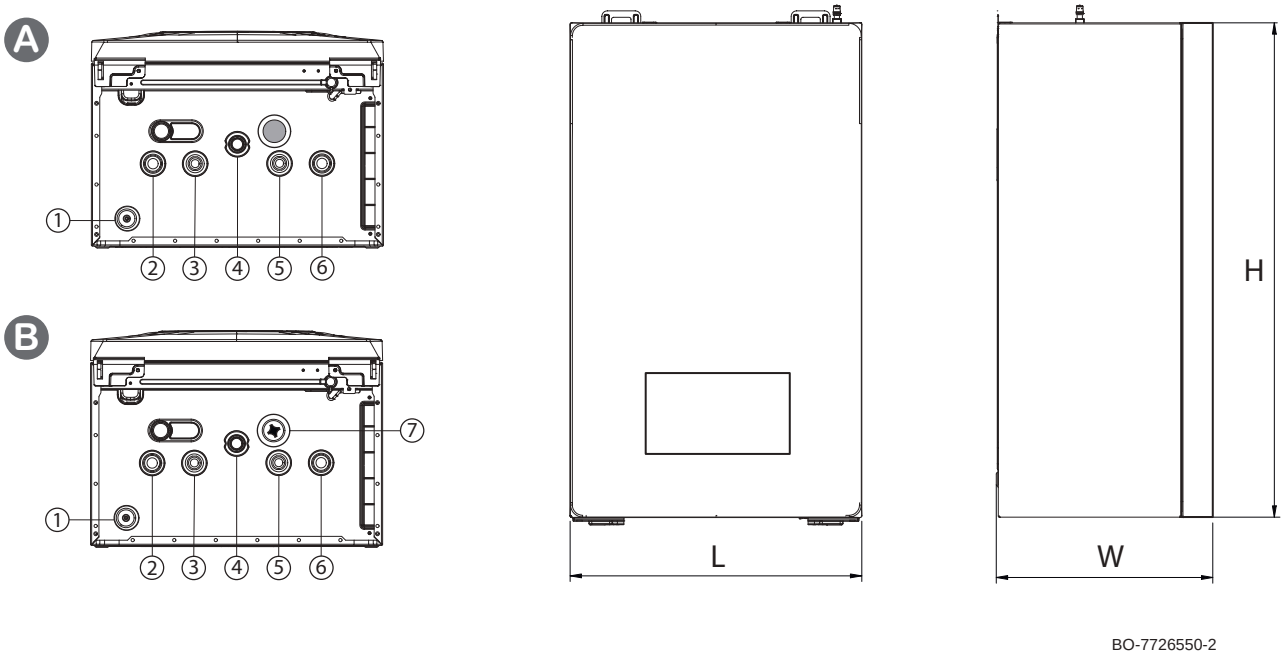

1 Odvod kondenzátu / pojistný přetlakový ventil
2 Výstup vody topného okruhu (3/4")
3 Výstup TV (1/2”) / výstup ohřevu zásobníku TV (3/4”)
4 Vstup plynu (3/4")
5 Vstup okruhu studené vody (1/2")
6 Vratka vody topného okruhu (3/4") / zásobník TV (3/4")
7 Plnění kotle / topného systému [B]; není přítomno na modelu „pouze pro vytápění“ [A]

ROZMĚRY: D = 450 – Š = 334 – V = 763

Obr.25 Papírová šablona

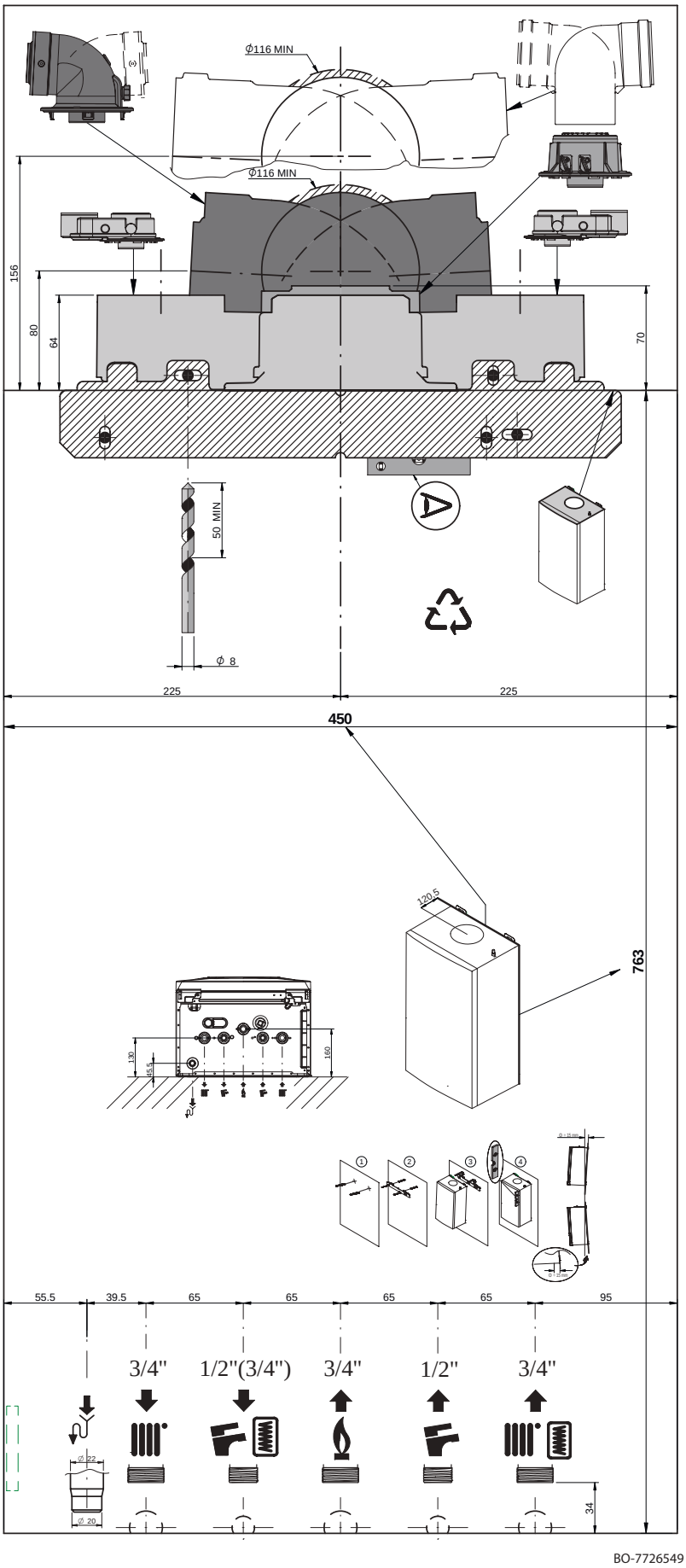

BO-7726549

3.1.4 Schéma elektrického zapojení

Obr.26 Schéma elektrického zapojení kotle

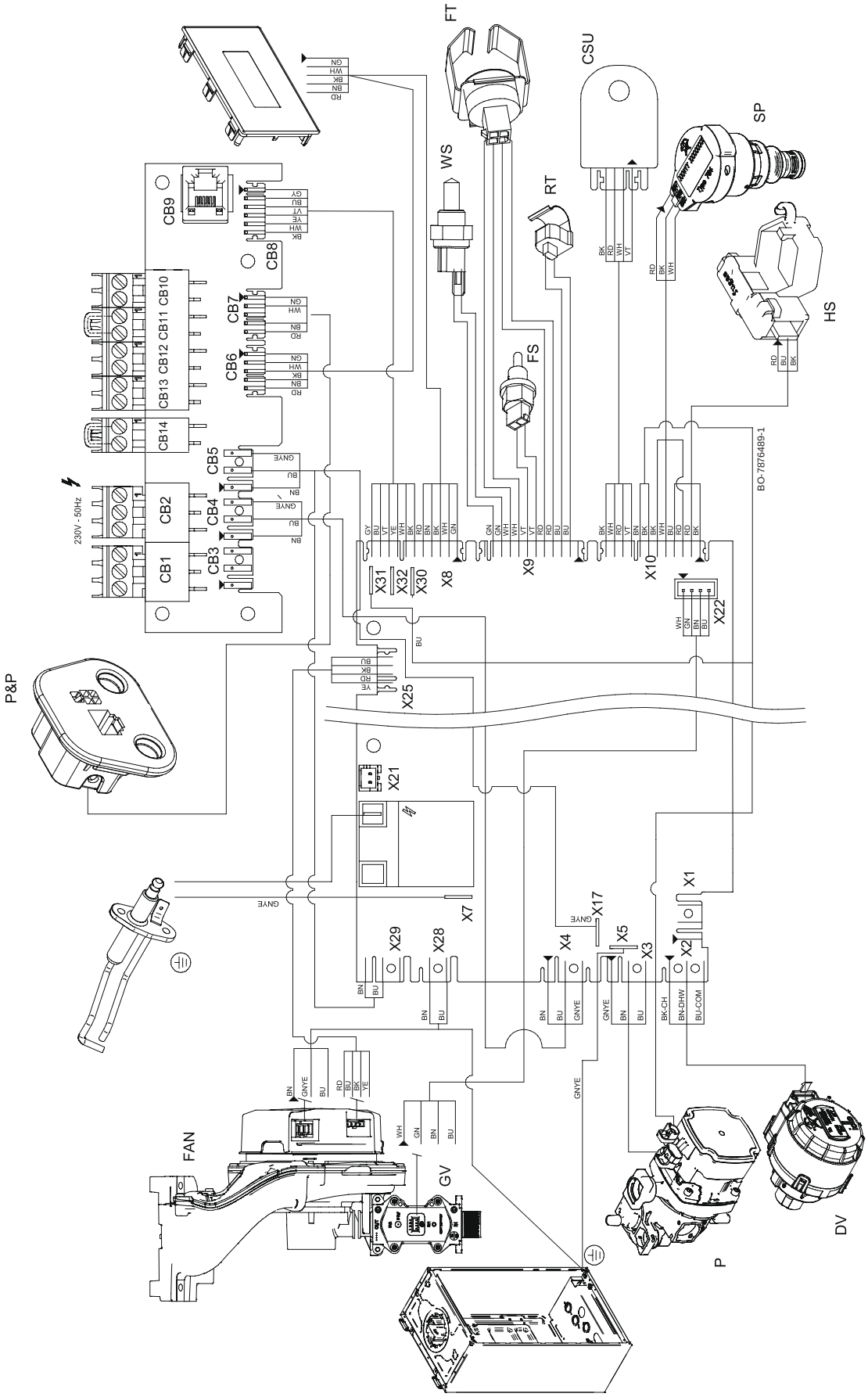

Tab.24 Elektrická připojení prováděná na kotli

P&P	Konektor Pug & Play
FAN	Ventilátor
F1	Držák pojistek s pojistkou 3,15 A
GV	Plynový ventil
P	Čerpadlo
DV	3cestný ventil
HS	Čidlo pro přípravu teplé vody (pouze pro model „vytápění + teplá voda“)
SP	Čidlo tlaku
FT	Čidlo vratné teploty vody topného okruhu
RT	Čidlo výstupní teploty vody topného okruhu
FS	Čidlo teploty spalin
WS	Čidlo teploty TV
ST	Bezpečnostní termostat
CSU	Externí paměť konfigurace

Tab.25 Barva kabelu

BK	Černý
BN	Hnědý
BU	Modrý (a světle modrý)
GN	Zelený
GNYE	Žlutozelený
GY	Šedý (břidlicový)
RD	Červený
TQ	Tyrkysový
VT	Fialový
WH	Bílý
YE	Žlutý
OG	Oranžový

ELEKTRICKÉ PŘIPOJENÍ DESKY: viz konkrétní kapitola.

3.2 Popis produktu

3.2.1 Všeobecný popis

Účelem tohoto plynového kondenzačního kotle je ohřev vody na teplotu, která je nižší než bod varu při atmosférickém tlaku. Musí být připojen k topnému systému a k rozvodnému systému teplé vody, který odpovídá jeho výkonnostním charakteristikám. Vlastnosti tohoto kotle:

- nízký obsah škodlivých emisí,
- vysoce účinné vytápění,
- spaliny odváděné koaxiálním nebo děleným konektorem,
- přední ovládací panel s displejem,
- lehký a kompaktní.

3.2.2 Schematický nákres

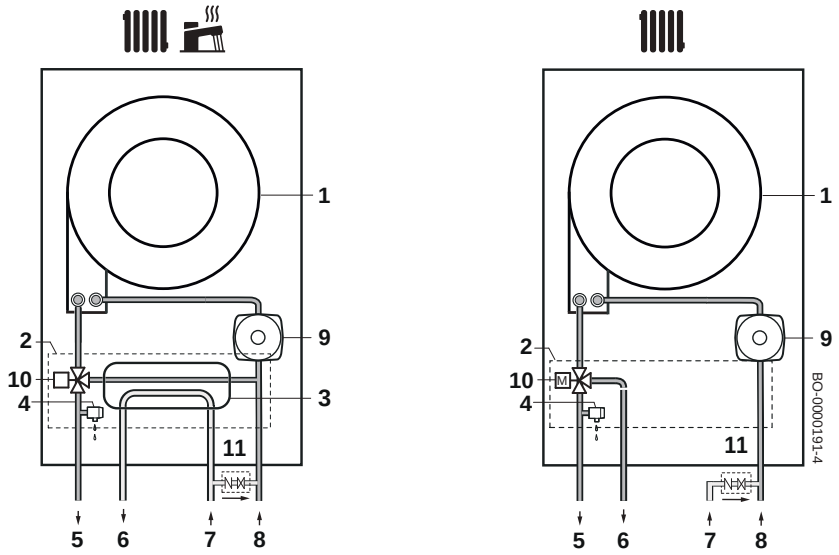

Kombi: Vytápění + TV

Pouze vytápění

1. Výměník tepla (vytápění)
2. Hydroblok
3. Deskový tepelný výměník pro teplou vodu (kombinované modely „vytápění + TV“)
4. Pojistný ventil
5. Náběh do vytápění
6. Výstup TV [1/2"] / výstup topné vody pro zásobník TV [3/4"] (pouze na předem vybaveném modelu)
7. Vstup TV [1/2"] / plnění systému [1/2"]
8. Vratka zásobníku TV / vytápění [3/4"]
9. Čerpadlo (topný okruh)
10. Trojcestný ventil s pohonem
11. Plnicí kohout (pouze v případě, že je zahrnut)

3.2.3 Hlavní součásti

Obr.27 Popis komponenty

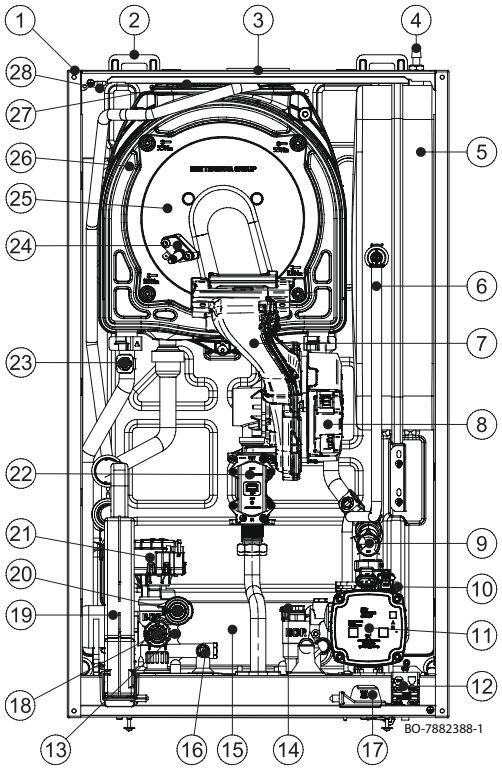

1. Opláštění / vzduchová komora
2. Háky pro upevnění konzoly ke stěně
3. Upevňovací kotouč pro přepravu kotle (ochrana tepelného výměníku)
4. Ventil pro kontrolu/napouštění vzduchu expanzní nádoby
5. Expanzní nádoba
6. Připojovací potrubí expanzní nádoby hydraulického okruhu
7. Potrubí směšovače vzduch–plyn
8. Ventilátor
9. Tlakový snímač
10. Odvzdušňovací ventil čerpadla a topný systém
11. Čerpadlo
12. Kabelová průchodka
13. Upevňovací šrouby deskového tepelného výměníku teplé vody
14. Přednostní snímač teplé vody
15. Deskový výměník pro teplou vodu / obtoková trubka
16. Čidlo teploty TV
17. Konektor Plug & Play
18. Pojistný vodní ventil
19. Sifon
20. Hydraulický tlakový snímač
21. Trojcestný ventil
22. Plynový ventil
23. Čidlo výstupní teploty vody topného okruhu a bezpečnostní termostat
24. Ionizační/zapalovací elektroda
25. Příruba hořáku
26. Tepelný výměník voda–spaliny
27. Snímač teploty spalin
28. Uzemňovací svorka rámu

Obr.28 Popis hydraulické skupiny u modelu „pouze vytápění“

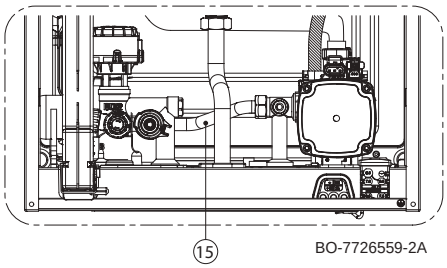

3.2.4 Obsah balení

Kotel se dodává v balení obsahujícím následující položky:

- Plynový závěsný kotel
- Konzola pro upevnění kotle na stěnu
- Přípojka odvodu spalin
- Papírová šablona
- opěrný rám se sadou ventilů
- Potrubí odvodu kondenzátu
- sběrač kondenzátu
- Návod k montáži a údržbě
- Návod k použití
- Sada hmoždinek/šroubů pro upevnění kotle na stěnu
- Některé modely kotle jsou dodávány s jednotkou dálkového ovládání
- Sada potrubí pro první instalaci

3.2.5 Příslušenství a volitelné možnosti

Veškerá příslušenství a volitelné možnosti jsou k dispozici podle ceníku Baxi.

3.3 Před montáží

3.3.1 Instalační předpisy

Zapojení zařízení musí být provedeno pouze kvalifikovaným odborníkem v souladu s místně platnými předpisy.

3.3.2 Instalační požadavky

Varování
Následující technické pokyny jsou určeny pro servisní techniky.

Důležité
Informace o přídavném čerpadle: V případě instalace externího čerpadla se ujistěte, že jeho údaje o průtoku jsou kompatibilní s charakteristikami systému. Tím se zaručí správný provoz zařízení.

Důležité
Informace o solárních systémech: Pokud je k solárnímu systému připojeno zařízení bez zásobníku teplé vody (TV), nesmí maximální teplota užitkové vody překročit 60 °C.

Upozornění
V případě nedodržení pokynů ztrácí platnost záruka na zařízení.

- **Úprava vody**

Upozornění
Do vody pro vytápění nepřidávejte žádné chemické produkty, aniž byste se nejdříve poradili se specialistou na úpravu vody. Například: nemrznoucí směs, změkčovače vody, přípravky pro zvýšení nebo snížení pH, chemické přísady a/nebo inhibitory. Mohlo by dojít k poruše v kotli a zejména k poškození výměníku tepla.

Důležité
Před připojením nového kotle stávající nebo nový topný systém vždy důkladně propláchněte. Tento postup je velmi důležitý. Propláchnutí pomáhá odstranit pozůstatky instalačního procesu (svářecí strusku, montážní materiál atd.) a nahromaděné nečistoty (usazeniny, kaly atd.). Proces propláchnutí rovněž podporuje přenos tepla v systému a snižuje spotřebu energie. Bude-li třeba, použijte speciální produkt k propláchnutí systému. Výrobce produktu musí potvrdit, že tento produkt je vhodný pro použití se všemi materiály, které se používají v celém systému vytápění.
Propláchněte postupně všechny části systému. Zajistíte-li řádnou cirkulaci v každé části, předejdete komplikacím. Zvláštní pozornost je rovněž třeba věnovat „slepým místům“, kde je omezený průtok a kde se mohou hromadit nečistoty. Při proplachování systému pomocí chemických prostředků jsou výše uvedené body ještě důležitější. Chemické pozůstatky v systému mohou mít negativní vliv. Proces propláchnutí musí být prováděn odborníkem a s velkou pečlivostí. Po vyčištění a propláchnutí může být otopný systém napuštěn.

Vedle kvality vody má značný význam také instalace. Pokud jsou použity materiály citlivé na difuzi kyslíku (například určité cívky pro podlahové vytápění), může do otopné vody pronikat velké množství kyslíku. Tomu je nutné vždy zabránit.

Dokonce když systém vyžaduje pravidelné doplňování vodou z vodovodu, může do otopné vody stále pronikat kyslík a další sloučeniny (včetně vodního kamene). Proto je nutné zabránit nekontrolovanému doplňování. Proto je vyžadován vodoměr a kniha k zaznamenávání výsledků.

Důležité
Roční doplňování vody nesmí překročit 5 % kapacity instalace. Pro doplňování systému bez použití přípravku pro vyrovnání pH nikdy nepoužívejte 100% demineralizovanou nebo sterilizovanou vodu. Do topného systému by se dostala korozivní voda, která může způsobit vážné škody na různých součástech topného systému, včetně tepelného výměníku.

3.3.3 Charakteristiky oběhového čerpadla

Použité čerpadlo je modulační, s vysokou dopravní výškou, vhodné pro použití v jakémkoliv typu jednotrubkového nebo dvoutrubkového topného systému. Automatický odvzdušňovací ventil zabudovaný do skříně čerpadla umožňuje rychlé odvzdušnění topné instalace.

Abyste předešli hluku, který vzniká prouděním, musíte věnovat pozornost hydraulickému návrhu topné instalace.

Provoz čerpadla v režimu teplé vody —> 100 %, pevná hodnota.

Provoz čerpadla v režimu vytápění —> modulace v rozsahu 80 % až 100 %.

Obr.29 Graf průtoku/výšky na desce

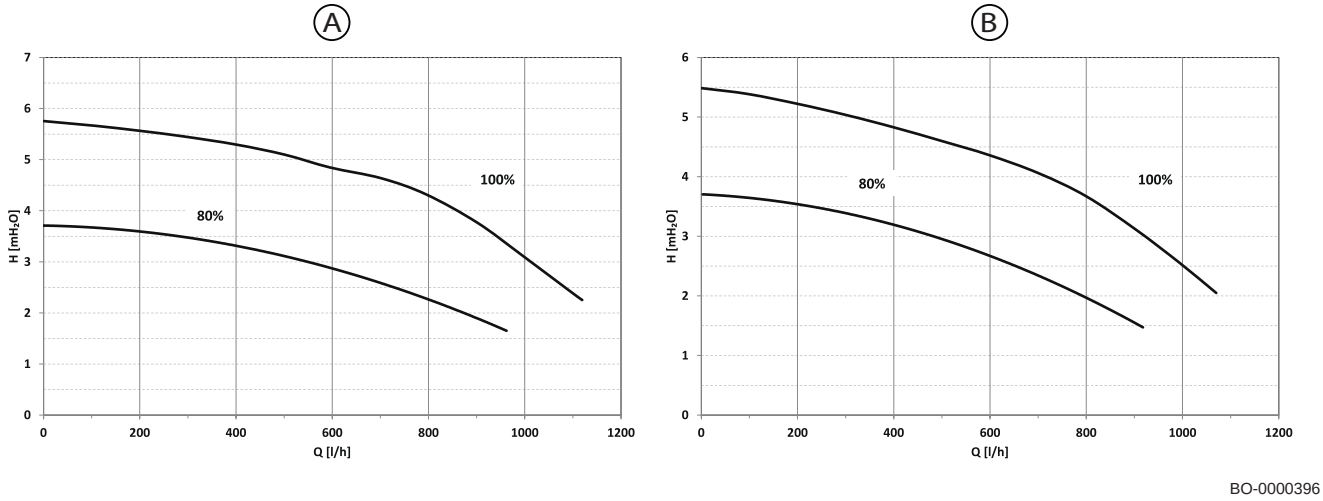

Tab.26 Popis grafu průtoku/výšky na desce

A	Kotel se jmenovitým tepelným výkonem (Pn) pro teplou vodu / se zásobníkem teplé vody <= 30 kW
B	Kotel se jmenovitým tepelným výkonem (Pn) pro teplou vodu / se zásobníkem teplé vody > 30 kW
Q [l/h]	Průtočné množství
H [mH_2O]	Dopravní výška
80 %	Minimální hodnota modulace v režimu vytápění
100 %	Maximální hodnota v režimu topení

3.3.4 Volba místa pro instalaci

Důležité
Pro usnadnění instalace a odstranění přípojky odvodu spalin kotle doporučujeme dodržovat rozměry uvedené na obrázku (vyjádřené v mm) podle typu použité přípojky (A, B, C).

Před instalací kotle najděte ideální polohu pro jeho montáž s ohledem na:

- normy;
- celkové rozměry zařízení;
- polohu výstupů spalin anebo přípojky přívodu vzduchu;
- kotel musí být instalován na pevnou stěnu, která unese hmotnost zařízení napuštěného vodou a plně vybaveného příslušenstvím;
- kotel musí být instalován na rovné stěně (maximální povolený sklon 1,5°).

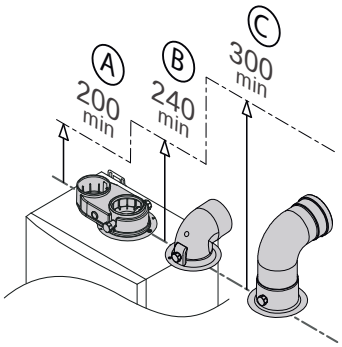

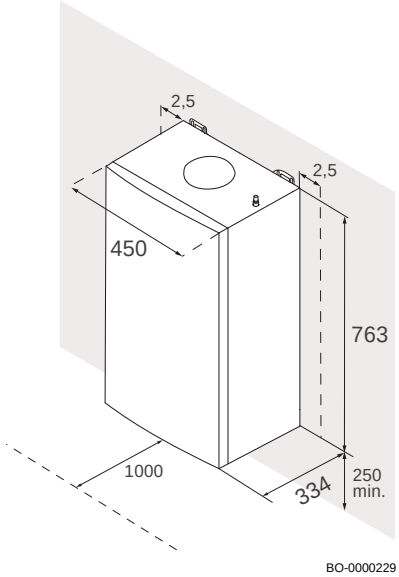

Upozornění
Kotel neinstalujte na místo bez střechy, aby nedošlo k poškození zařízení deštěm nebo sněhem..

3.3.5 Výrobní štítek a servisní štítek kotle

Obr.30 Umístění výrobního štítku

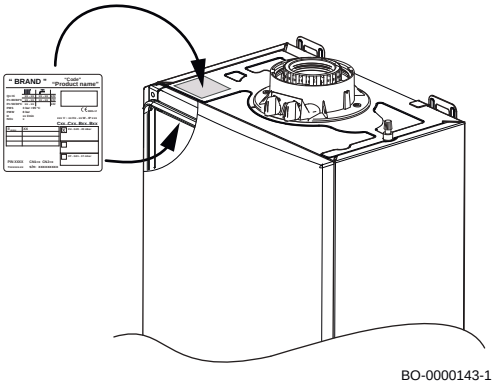

V závislosti na příslušném trhu může být typový štítek umístěn na vnější dolní části nebo na vnitřní horní části kotle, viz vedlejší obrázek.

Výrobní štítek obsahuje důležité informace o zařízení, viz následující příklad.

Obr.31 Výrobní štítek

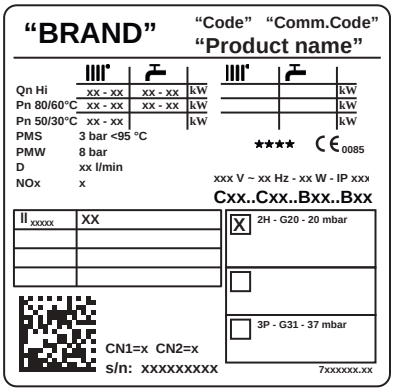

Tab.27 Popis výrobního štítku

"BRAND"	Obchodní značka.
"Code"	Výrobní kód.
"Comm.Code"	Obchodní kód produktu.
"Product name"	Název modelu
Qn Hi	Jmenovitý příkon (nižší výhřevnost).
Pn	Užitečný jmenovitý výkon (náběh 80 °C, zpátečka 60 °C).
PMS	Maximální tlak topného okruhu (bar).
PMW	Maximální tlak okruhu pitné vody (bar).
D	Specifický průtok (l/min).
NOx	Třída NOx.
IP	Elektrické krytí.
V-Hz-W	Napájení a výkon
Bxx/Cxx	Konfigurace systému vzduch/spaliny.
XX_{xxxxx}	Kategorie použitého plynu (závisí na zemi použití).

CN1/CN2	Tovární parametry.
s/n	Sériové číslo.

Důležité
Při změně plynu (pro tento model kotle) aktualizujte typový štítek pomocí nesmazatelného značkovače.

Obr.32 Servisní štítek

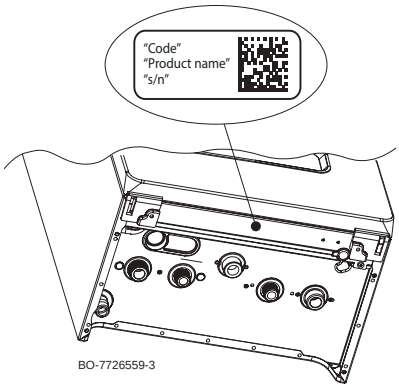

Tab.28 Popis servisního štítku

"Code"	Výrobní kód.
"Product name"	Název modelu.
"s/n"	Sériové číslo.

3.3.6 Přeprava

Zabalené zařízení přepravujte ve vodorovné poloze pomocí vhodného vozíku. Kotel lze přepravovat ve svislé poloze pomocí dvoukolového vozíku pouze na krátké vzdálenosti.

Varování
K manipulaci s kotlem jsou potřeba 2 osoby.

Varování
Osoby pověřené přesunem kotle musí používat ochranné rukavice a bezpečnostní obuv.

3.3.7 Rozbalení / počáteční příprava

Upozornění
Při odstraňování obalu a při zvedání zařízení nedržte zařízení za sifon na vypouštěcí trubce nacházející se pod kotlem.

K odstranění obalu kotle postupujte podle postupu popsaného níže:

- Odstraňte příslušenství **(1)**, vezměte montážní konzolu kotle a upevněte ji ke stěně.
- Stažením směrem nahoru odstraňte polystyrén **(2)**.
- Vytažením směrem nahoru vyjměte kartón **(3)**.
- Odstraňte děrovanou část polystyrénu na dně **(4)**.
- Zvedněte **"LIFT" (5)** kotel za uchopovací body „**a**“ a „**b**“ **(5)** ;
- Zavěste kotel na nástěnnou konzolu **(5)**.
- Stažením směrem dolů odstraňte polystyrén **(6)**.

Nebezpečí
Části balení (plastové sáčky, polystyrén atd.) nesmí být ponechány v dosahu dětí, protože mohou být zdrojem nebezpečí.

Obr.33 Postup při vybalování

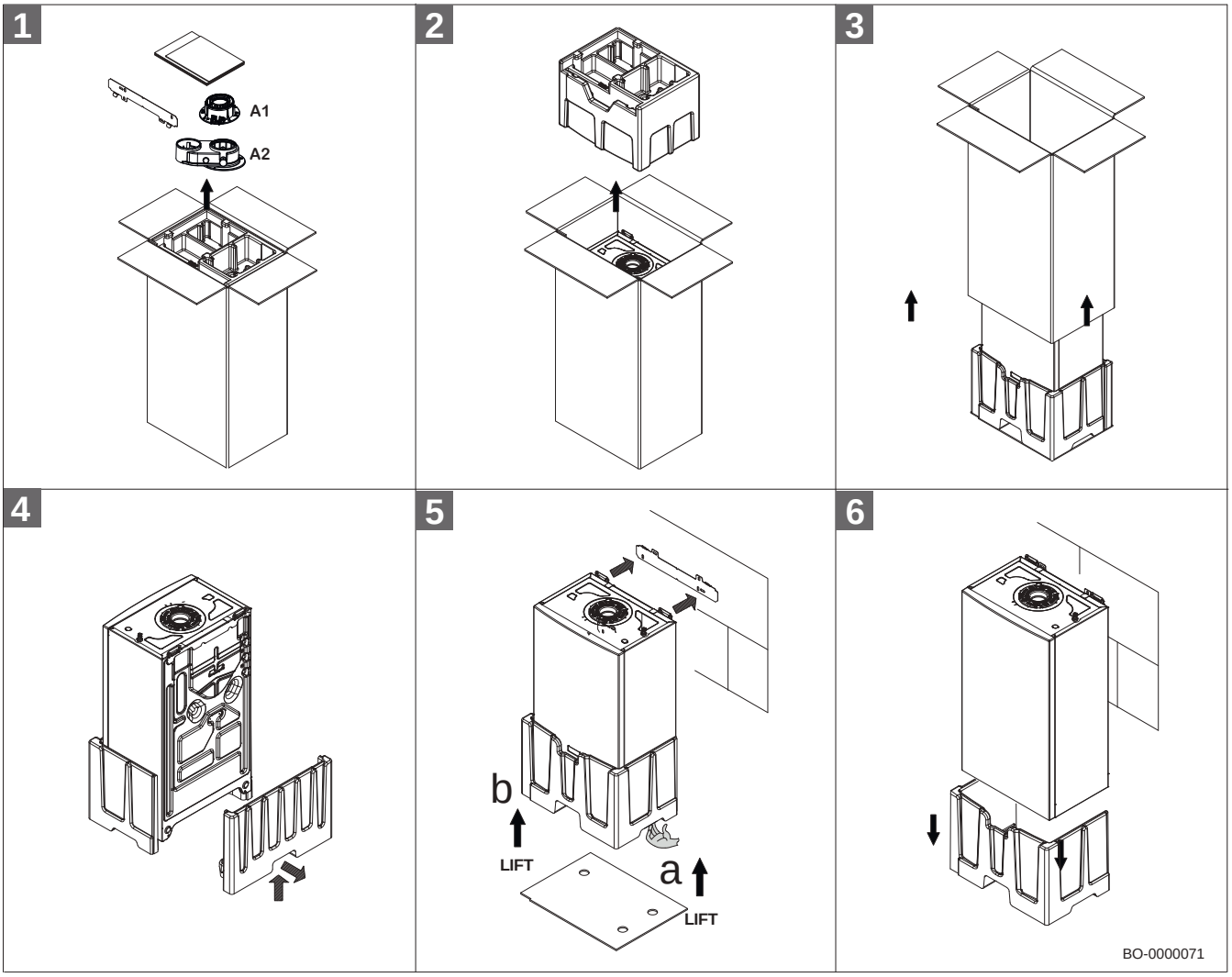

Důležité
Adaptér pro odvod spalin v balení (A1–A2) se liší podle cílového trhu.

Důležité
Spalinové hrdlo A1 může být v závislosti na cílovém trhu již nainstalováno ve výrobku.

3.4 Instalace

3.4.1 Všeobecně

Instalaci je třeba provést podle platných předpisů, technických pravidel a pokynů uvedených v tomto návodu.

3.4.2 Příprava

Jakmile určíte přesnou polohu kotle, upevněte šablonu na stěnu.

Instalujte produkt počínaje umístěním hydraulických a plynových přípojek. Přesvědčte se, že zadní část kotle je pokud možno rovnoběžná se stěnou (v případě potřeby zvyšte rozestup menší oblasti). V případě stávajících systémů a jejich výměny se kromě výše uvedených opatření doporučuje instalovat magnetický filtr na vstupu kotle pro jímání usazenin a nečistot, které mohou zůstat v systému i po jeho proplachování a které by se mohly časem dostat do oběhu.

Po upevnění kotle na stěnu připojte potrubí odvodu spalin a přívodu vzduchu. Sifon připojte důkladně ke kanalizaci s průběžným spádem. Nesmí se vyskytovat vodorovné úseky.

Nebezpečí
Je přísně zakázáno (i přechodně) skladovat v kotelně a v těsné blízkosti kotle hořlavé předměty a látky.

Upozornění
Pokud je spalovací vzduch odebírán přímo z místnosti, ve které je zařízení nainstalované, zajistěte, aby se v místnosti neskladovaly žádné chemické látky. Spreje, rozpouštědla, čističe na bázi chloru, barvy, lepidla, amoniakové sloučeniny, prášky apod. mohou způsobit korozi součástí zařízení a spalinového potrubí. Pokud zařízení instalujete v kosmetickém salónu, lakovně, tesařství, úklidové firmě apod., zařízení instalujte do oddělené místnosti, kde je zaručen přísun spalovacího vzduchu bez chemických příměsí.

Upozornění
Kotel musí být umístěn v prostoru chráněném před mrazem. V blízkosti zařízení musí být odpadní přípojka na odvod kondenzátu. Je-li zařízení instalováno v teplotách prostředí pod 0 °C, přijměte potřebná opatření proti tvorbě ledu v sifonu a na výstupu kondenzátu.

■ Instalace na stěnu

Upozornění
Při vrtání stěny kotel zakryjte, aby byl chráněn proti uvolněnému prachu.

Při instalaci kotle postupujte po určení přesné polohy na stěně takto:

1. Vložte hmoždinky Ø 8 mm a upevněte ke stěně konzolu pomocí šroubů Ø 6 mm a příslušných podložek **(2)**.
2. Zvedněte kotel (ve dvou osobách) a umístěte jej na stěnu podle háků nosné konzoly **(3)**.
3. Ujistěte se, že kotel je umístěn ve svislém směru a maximální odchylka nepřekračuje 15 mm, jak je to uvedeno na obrázku (**4**).

Obr.34 Instalace na stěnu

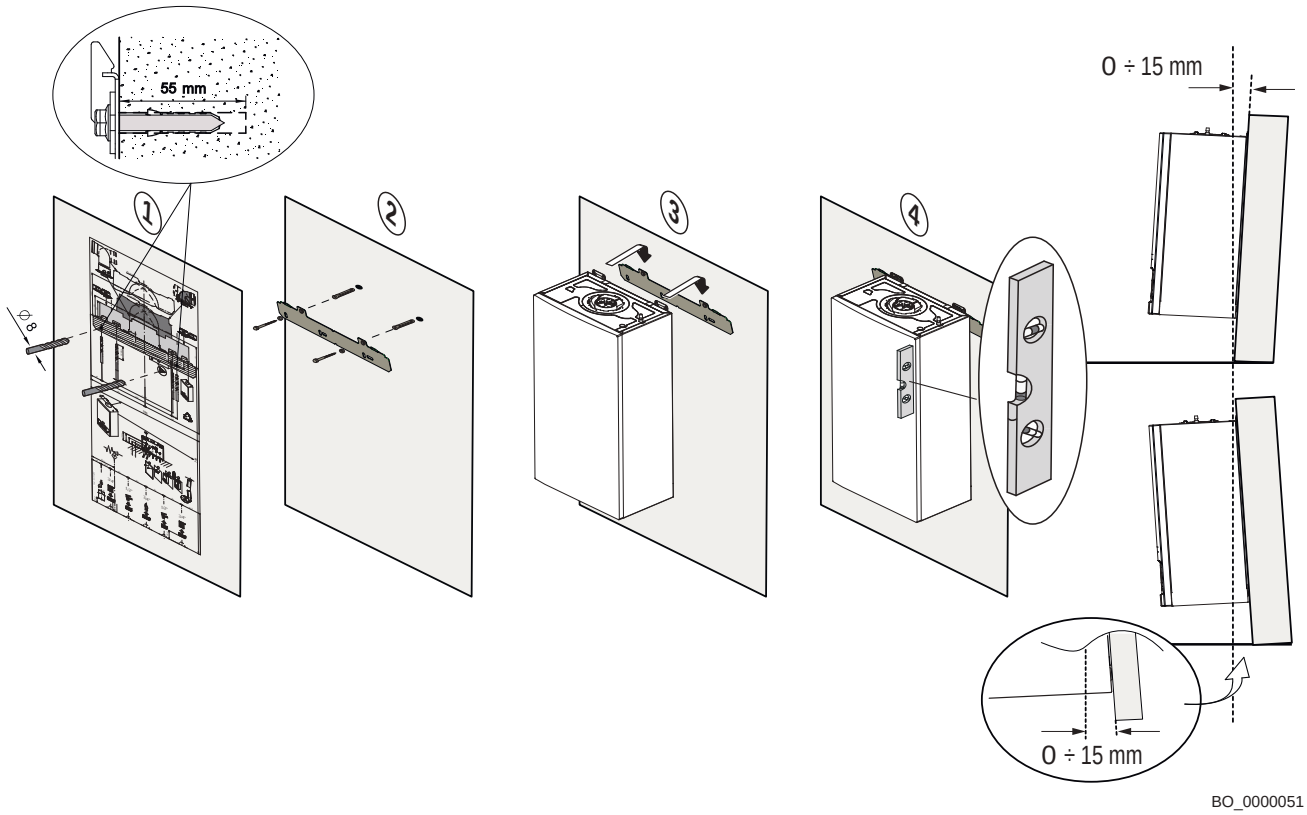

■ Montáž venkovního čidla

Je důležité vybrat pro instalaci takové místo, na kterém může venkovní čidlo správně a účinně měřit venkovní teplotu.

Obr.35 Doporučená umístění A

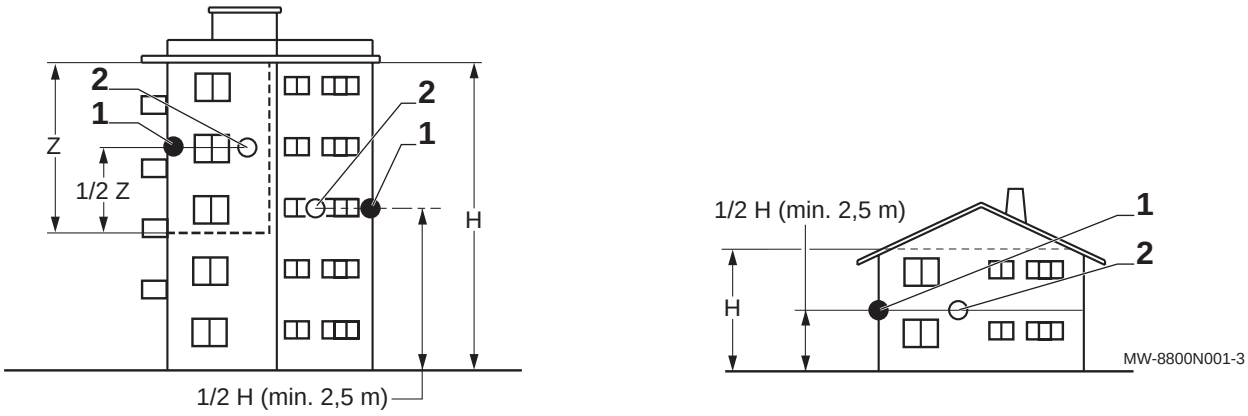

1 Optimální umístění
2 Možné umístění
H Výška obytného prostoru řízeného venkovním čidlem
Z Obytný prostor řízený venkovním čidlem

Doporučená umístění (**A**):

- Na fasádě zóny, kterou je třeba vytopit, pokud možno směrem na sever.
- Přibližně v polovině výšky vytápěné budovy.
- Mimo přímé sluneční záření.
- Snadno přístupné místo.

Nedoporučená umístění (**B**):

- místo skryté částí budovy (balkon, převislá střecha atd.);
- místo v blízkosti rušivých zdrojů tepla (přímé sluneční světlo, komín, větrací mřížka atd.).

Obr.36 Nedoporučená umístění B

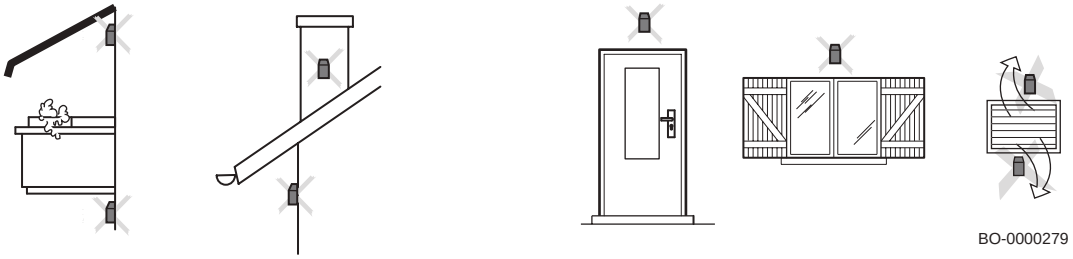

3.4.3 Přípojky vody

Upozornění
Neprovádějte svářečské práce přímo pod zařízením, protože by mohly poškodit základnu kotle. Teplo by rovněž mohlo poškodit vodní těsnění kohoutů. Svařte a smontujte trubky před nainstalováním kotle.

Upozornění
Pečlivě upevněte vodní přípojky kotle (maximální utahovací moment 30 Nm).

■ Připojení topného okruhu

- Doporučuje se instalovat vstupní a výstupní uzavírací kohouty pro vytápění, které jsou k dispozici jako příslušenství.
- Připojte výstup z topení na šroubení vstupu kotle.
- Připojte náběhové potrubí vytápění ke šroubení výstupu kotle.
- Do vratky kotle důrazně doporučujeme namontovat filtr, aby nedošlo k poškození kotle nečistotami.
- K trubce vratky je třeba připojit expanzní nádobu správné velikosti a tlaku.

Oznámení
Před připojováním trubek odmontujte všechny ochranné zátky.

Varování
Topné potrubí musí být instalováno podle platných předpisů. Výpustná trubka pojistného ventilu nesmí být připájena. Svářečské práce provádějte v dostatečné vzdálenosti od kotle nebo ještě před instalací kotle. Pod pojistný ventil nainstalujte vypouštěcí potrubí ústící do kanalizačního systému budovy.

Připojení okruhu TV

Varování
Potrubí pro teplou vodu musí být instalováno dle platných předpisů. Svářečské práce provádějte v dostatečné vzdálenosti od kotle nebo ještě před instalací kotle. Při použití plastového potrubí dodržujte pokyny výrobce pro připojení.

- Přívodní trubku teplé vody připojte ke vstupnímu adaptéru vody na kotli.
- Výstupní trubku teplé vody (TV) připojte k přípojce rozvodné sítě domu.
- Pro připojení externího akumulačního zásobníku ke kotli pouze pro vytápění připojte přívod kotle k externímu akumulačnímu zásobníku k šroubení 3/4" tak, jak je znázorněno v následující kapitole.

Upozornění
Před připojováním trubek odmontujte všechny ochranné zátky.

Upozornění
Pouze pro kotle k vytápění. Pokud se topný systém napouští přes sanitární vodní okruh, instalujte v plnicím potrubí sanitární vody odpojovací zařízení v souladu s platnými předpisy.

Připojení zásobníku TV

Obr.37 Připojení zásobníku TV

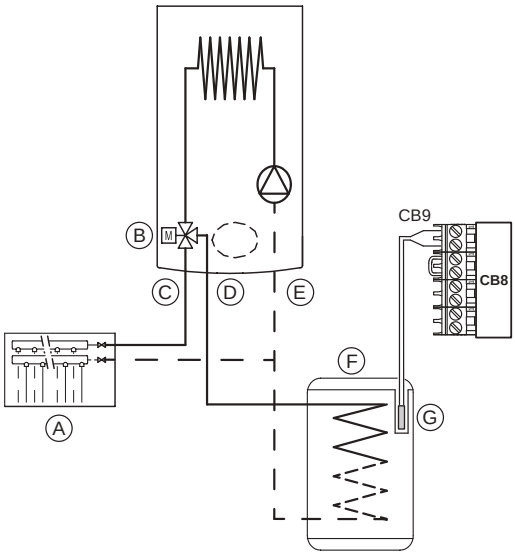

Kotel je elektricky předem nakonfigurován pro připojení externího zásobníku. Hydraulické připojení zásobníku je uvedeno na obrázku níže. Připojte NTC čidlo pro přípravu teplé vody ke svorkám **CB9** . Snímací prvek čidla NTC musí být zasunut do správné jímky, která je na zásobníku připravena. Zkontrolujte, zda teplosměnný výkon vložky zásobníku je správný pro výkon kotle. Pro nastavení teploty teplé vody (+35 °C až +60 °C) viz kapitolu ohledně nastavení teploty TV na začátku návodu.

A Otopný systém
B Trojcestný ventil s pohonem
C Výstup do topného okruhu
D Výstup pro ohřev zásobníku TV
E Zpátečka z topného okruhu
F Zásobník TV
G Čidlo teploty zásobníku TV

Důležité
Nastavte parametr **DP004** pro povolení funkce proti Legionelle a parametr **DP160** pro nastavení hodnoty maximální teploty, když je tato funkce aktivována.

Objem expanzní nádoby

Kotel je standardně vybaven 10litrovou expanzní nádobou.

Tab.29 Objem expanzní nádoby se určuje podle objemu vody v topném okruhu

Počáteční přetlak v expanzní nádobě	Objem systému (l)							
	100	125	150	175	200	250	300	> 300
0,5 bar (50 kPa)	4,8	6,0	7,2	8,4	9,6	12,0	14,4	Objem systému x 0,048
1 bar (100 kPa)	8,0	10,0	12,0	14,0	16,0	20,0	24,0	Objem systému x 0,080
1,5 bar (150 kPa)	13,3	16,6	20,0	23,3	26,6	33,3	39,9	Objem systému x 0,133

Podmínky platnosti tabulky:

- Pojistný ventil 3 bar.
- Průměrná teplota vody: 70 °C
- Teplota náběhu do topného okruhu: 80 °C
- Teplota vratky v topném okruhu: 60 °C
- Plnicí tlak systému je menší nebo stejný než počáteční přetlak v expanzní nádobě.

■ Připojení výstupního potrubí k sifonu sběrné nádrže kondenzátu

Připojte výstup sifonu umístěný pod kotlem k domovní kanalizaci pomocí pružné hadice v souladu s běžnými normami a předpisy. Výstupní potrubí musí mít sklon minimálně 3 cm na metr s maximální vodorovnou délkou 5 metrů.

Varování
Před spuštěním kotle naplňte sifon vodou, aby se spaliny z kotle nedostávaly do místnosti.

Upozornění
Kondenzát nesmí být vypouštěn do odvodu střešního okapu.

Varování
Odtok kondenzátu se nesmí upravovat ani ucpat. Pokud je použit systém pro neutralizaci kondenzátu, je soustavu nutno pravidelně čistit podle pokynů výrobce.

3.4.4 Přípojka plynu

Upozornění
Před započetím prací na plynovém potrubí zavřete hlavní plynový kohout. Před montáží se ujistěte, že plynoměr je dostatečně dimenzován. V návaznosti na toto musí být zohledněna celková spotřeba plynu v domácnosti. Pokud je kapacita plynoměru nedostatečná, sjednejte výměnu s dodavatelem plynu.

- Odstraňte ochranný uzávěr na plynové přípojce kotle.
- Plynovou trubku připojte k přípojce přívodu plynu kotle.
- Na tuto hadici přímo pod kotlem namontujte uzavírací plynový ventil.

Upozornění
Pečlivě upevněte plynovou přípojku kotle (maximální utahovací moment 30 Nm).

Důležité
Připojení musí splňovat podmínky platných norem a předpisů. Přesvědčte se, že se do plynového potrubí nedostal prach, voda atd. V opačném případě potrubí vyfoukněte a důkladně jím zatřeste. Doporučujeme instalovat na plynové potrubí vhodný filtr, který zabraňuje ucpání plynové armatury.

3.4.5 Instalace odvodu spalin

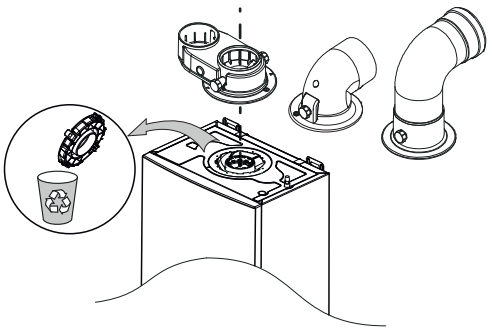

Kotel lze snadno a pružně instalovat díky níže popsaným přípojkám. Kotel je připraven pro připojení ke svislému/vodorovnému koaxiálnímu potrubí přívodu vzduchu/odvodu spalin nebo k samostatnému potrubí pomocí speciálních komponent. Spalinová přípojka obsažená v balení se liší podle cílového trhu.

Upozornění
Před začátkem instalace odstraňte po naplnění sifonu z otvoru odvodu spalin plastový kotouč.

Upozornění
Spalinové hrdlo může být v závislosti na cílovém trhu již nainstalováno ve výrobku.

Důležité
Pro optimální instalaci používejte příslušenství dodávané výrobcem.

■ Upevnění trubek ke stěně

Pro zajištění větší provozní bezpečnosti musejí být potrubí odvodu spalin / přívodu vzduchu bezpečně upevněny ke stěně pomocí specifických upevňovacích držáků. Konzoly musí být rozmístěny ve vzdálenosti 1 metru od sebe s ohledem na spoje.

Obr.38 Způsob upevnění potrubí ke stěně

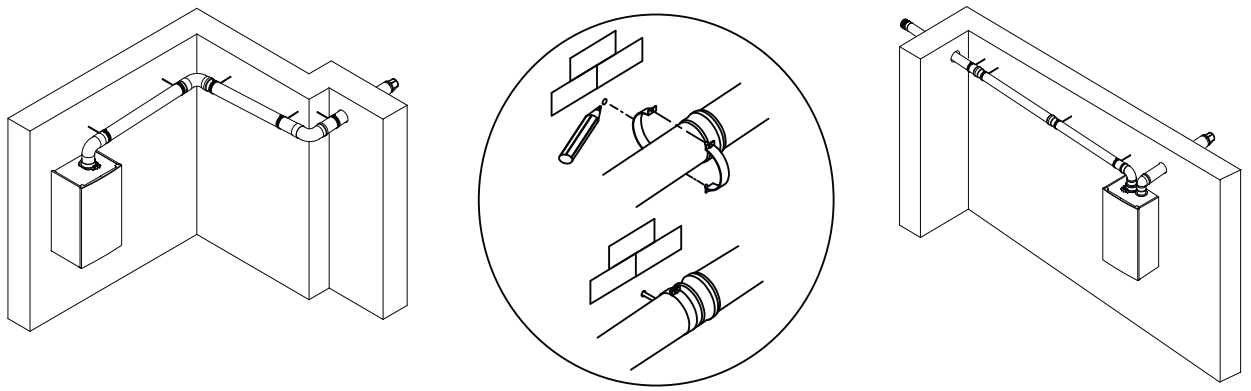

BO-0000031

Nebezpečí
Jestliže potrubí odvodu spalin a materiály pro přívod vzduchu nebudou namontovány podle pokynů (nebudou těsné, správně upevněné atd.), může to mít za následek nebezpečné situace a/nebo fyzická zranění.

■ Klasifikace

Obr.39 Příklady instalace

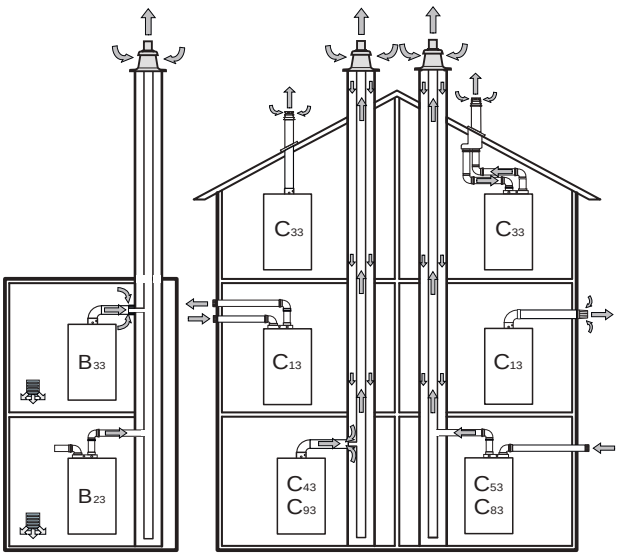

BO-0000053

B_{23}	Zařízení používané pro připojení ke komínu pro odvod spalin mimo místnost, ve které je instalováno. Spalovací vzduch je odváděn přímo z místnosti.
B_{23P}	Zařízení B_{23P} se používá pro připojení k systému odvodu spalin navrženému pro provoz s pozitivním tlakem.
B_{33}	Zařízení používané pro připojení ke společnému komínu. Tento systém se skládá z jednoho kanálu s přirozeným tahem. Spalinová trubka kotle je obsažena uvnitř trubky pro přívod spalovacího vzduchu, který je odebírán z vnitřku místnosti. Spalovací vzduch proniká otvory v povrchu koaxiální trubky zařízení.
$C_{(10)3}$	Zařízení je určeno pro připojení k systému odvodu spalin navrženému pro provoz s kladným tlakem.
C_{13}	Zařízení navržené pro připojení pomocí potrubí k vodorovnému výstupu, kterým je přiváděn čerstvý vzduch k hořáku při současném odvodu spalin do venkovního prostoru koaxiálními otvory nebo otvory, které jsou dostatečně těsné, aby odolávaly přiměřeným větrným podmínkám. Výstupy pro dělený odvod spalin musí být umístěny ve čtverci se stranou 50 cm. Podrobné informace naleznete u jednotlivých částí příslušenství.
C_{33}	Zařízení navržené pro připojení pomocí potrubí ke svislému výstupu, kterým je přiváděn čerstvý vzduch k hořáku při současném odvodu spalin do venkovního prostoru koaxiálními otvory nebo otvory, které jsou dostatečně těsné, aby odolávaly přiměřeným větrným podmínkám. Výstupy pro dělený odvod spalin musí být umístěny ve čtverci se stranou 50 cm. Podrobné informace naleznete u jednotlivých částí příslušenství.
C_{43}	Zařízení používané pro připojení k systému se společným potrubím používaným více než jedním zařízením prostřednictvím jeho dvou dodaných trubek. Tento systém se společným potrubím obsahuje dvě trubky připojené k výstupu, kterým je přiváděn čerstvý vzduch k hořáku při současném odvodu spalin do venkovního prostoru koaxiálními otvory nebo otvory, které jsou dostatečně těsné, aby odolávaly přiměřeným větrným podmínkám.

C_{53}	Zařízení připojené prostřednictvím svých samostatných trubek ke dvěma různým výstupům pro přívod spalovacího vzduchu a odvod spalin. Tyto trubky mohou končit v oblastech s různými tlaky, ale nikoli na různých stěnách budovy.
C_{63}	Zařízení používané pro připojení ke schválenému systému odvodu spalin, které se prodává samostatně pro přívod spalovacího vzduchu a odvod spalin. Maximální ztráta tlaku v potrubí nesmí přesahovat 100 Pa. Trubky musí být certifikovány pro speciální použití a pro teplotu přesahující 100 °C. Použitý komínový výstup musí být certifikován v souladu s normou EN 1856-1.
C_{83}	Zařízení připojené prostřednictvím své spalinové trubky k systému se společnou nebo samostatnou trubkou. Tento systém se skládá z jednoho kanálu s přirozeným tahem. Zařízení je připojené prostřednictvím druhého potrubí k výstupu pro přívod spalovacího vzduchu z venkovního prostoru budovy.
C_{93}	Zařízení připojené prostřednictvím své spalinové trubky ke svislému výstupu a prostřednictvím svého potrubí přívodu spalovacího vzduchu ke stávajícímu komínu. Vstup přivádí čerstvý vzduch k hořáku při současném odvodu spalin do venkovního prostoru koaxiálními otvory nebo otvory, které jsou dostatečně těsné, aby odolávaly přiměřeným větrným podmínkám.

Důležité

- Komínová šachta musí před připojením spalinové trubky pročistit.
- Aby nedocházelo k přenosu hluku z provozu kotle do domácnosti, nezazdívejte potrubí systému odvodu spalin do stěn, ale použijte objímky.

■ Souosé trubky

Pro koaxiální potrubí jsou k dispozici dva typy adaptérů: (A) a (B). Svislá trubka umožňuje vložení svislé souosé trubky nebo souosé trubky s ohybem 90° nebo 45°, což umožňuje připojení kotle k potrubím pro sání a odvod spalin v kterémkoliv směru, díky možnosti otočení 360°. Tvarovka (B) je 90° koaxiální koleno navržené pro použití v instalacích, kde je zmenšený horní prostor mezi kotlem a odvodem spalin namontovaným na stěně.

Obr.40 Typ koaxiálního sání – odvodu spalin

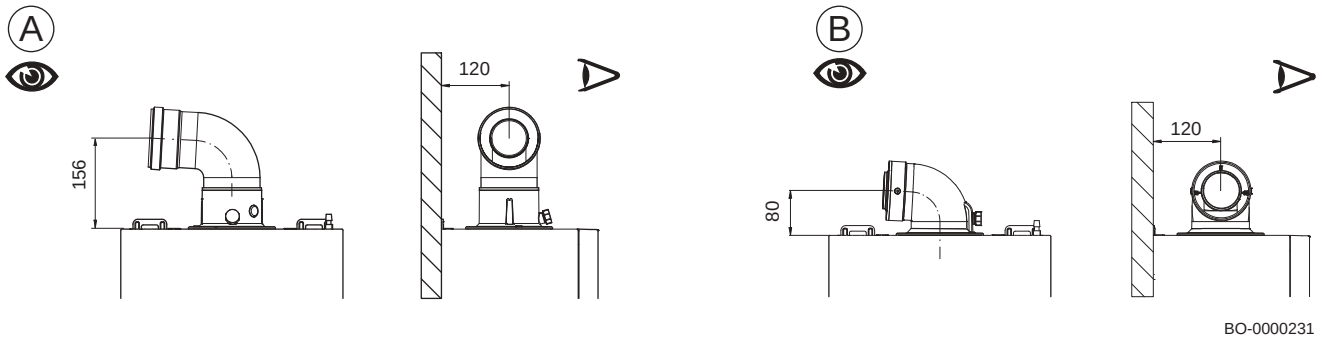

Koleno 90° umožňuje připojení kotle k potrubí přívodu vzduchu / odvodu spalin a přizpůsobení různým požadavkům.

Toto koleno může být rovněž použito jako přídavné koleno v kombinaci s potrubím nebo kolenem 45°.

V případě odvodu spalin do venkovního prostoru musí potrubí sání – odvodu spalin alespoň o 18 mm vystupovat ze stěny, aby bylo možno umístit podložku a její těsnění proti vnikání vody.

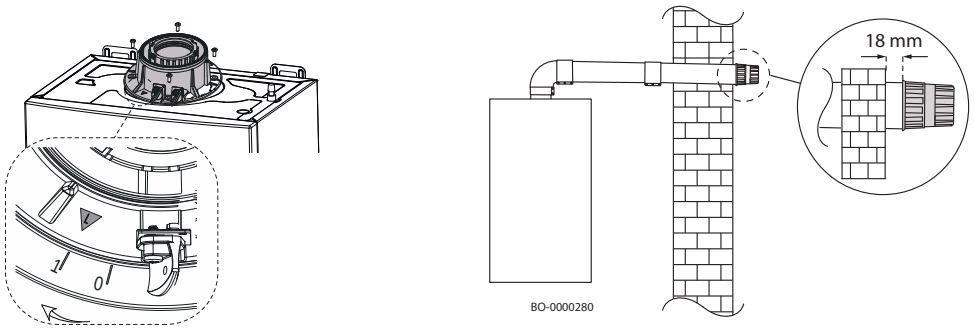

■ Věž odvodu spalin a koaxiální potrubí upevněné šrouby

Upevněte přívodní trubky pomocí dvou pozinkovaných šroubů Ø 4,2 mm s maximální délkou 16 mm.

Důležité
Zakoupíte-li produkty nevyrobené výrobcem, doporučujeme zakoupit šrouby podobné délky a velikosti.

Důležité
Před upevněním šroubů se ujistěte, že trubka je vložena do těsnění druhé trubky v délce nejméně 4,5 cm.

Varování
Zajistěte minimální sklon trubky směrem ke kotli nejméně 5 cm na metr.

Obr.41 Upevnění věže koaxiálního odvodu spalin

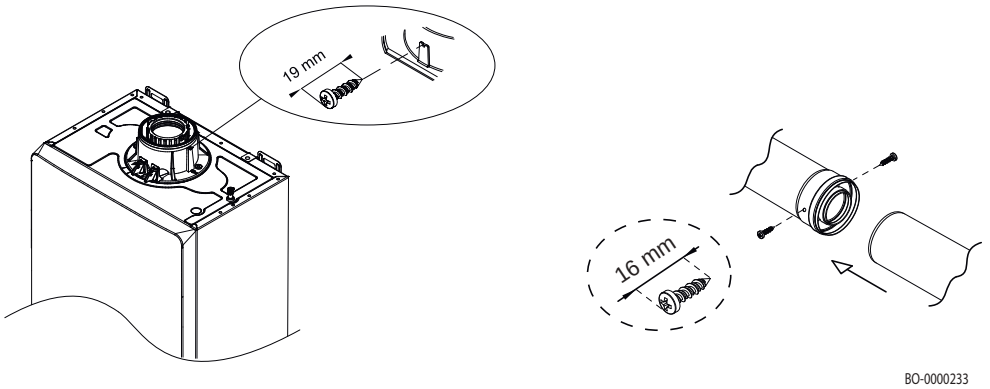

■ Příklady montáže koncentrických potrubí

Obr.42 Příklady montáže koncentrických potrubí

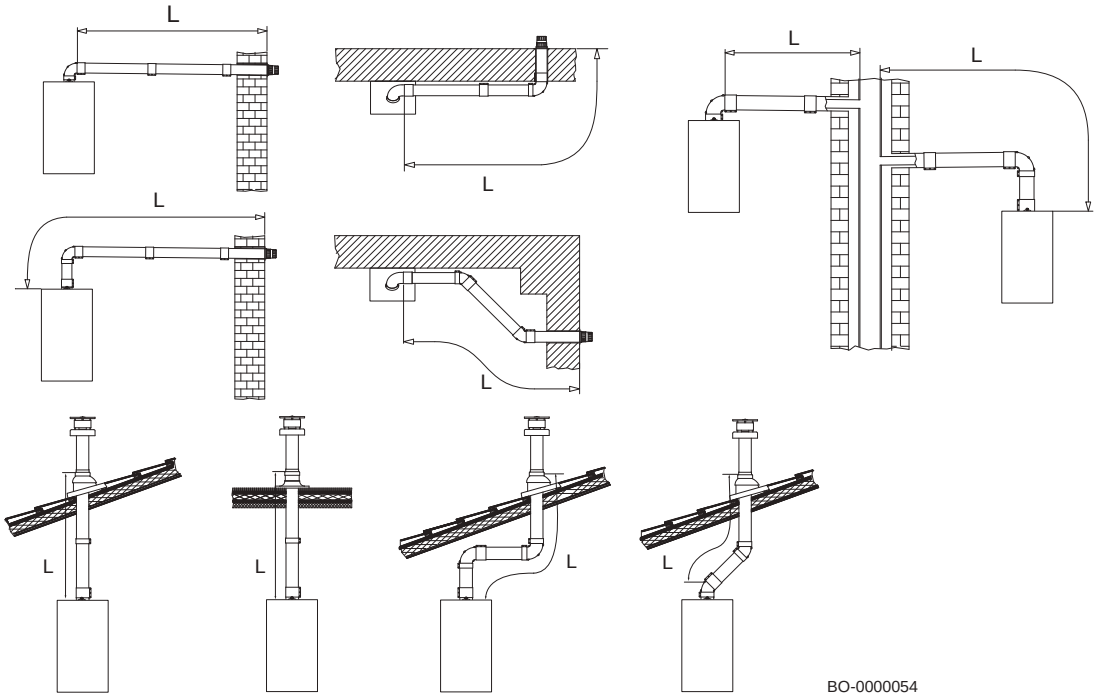

■ ODVOD SPALIN TYPU $C_{(10)3}$ – $C_{(12)3}$

SPOLEČNÝ KOMÍN PROVOZOVANÝ S PŘETLAKEM PRO UTĚSNĚNÉ KOMOROVÉ KOTLE (ZEMNÍ PLYN)

Velikost společného komínu je stanovena dodavatelem, podle normy EN 13384-2.

Tab.30 Typ připojení odvodu spalin: $C_{(10)3}$ (zemní plyn)

Princip	Popis
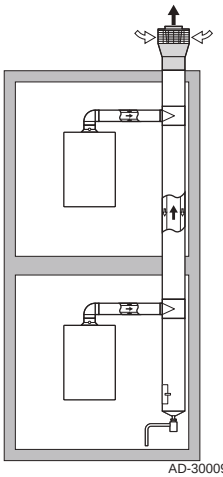 AD-3000959-02	Kombinovaný systém přívodu vzduchu a odvodu spalin (společný vzduchový/spalinový systém) s přetlakem. **Nebezpečí** Instalace kotlů na společné přetlakové komíny je povolena pouze pro zemní plyn. Kotel je navržen pro připojení na společný komín o velikosti, která znamená, že může fungovat v podmínkách, kdy statický tlak společného potrubí spalin může překročit statický tlak společného potrubí vzduchu o hodnotě 25 Pa ve stavu, v němž 1 kotel pracuje na maximální tepelný výkon a 1 kotel pracuje na minimální tepelný výkon povolený kontrolami. • Minimální povolený tlakový rozdíl mezi přívodem vzduchu a výstupem spalin je −200 Pa (včetně tlaku větru −100 Pa). • Maximální hodnota recirkulace povolená za větrných podmínek je 10 %. • Kanál musí být konstruován pro jmenovitou teplotu spalin 25 °C. • Na dno kanálu umístěte odvod kondenzátu opatřený sifonem. • Komínová koncovka musí být konstruována pro tuto konfiguraci a musí způsobovat tah v kanálu. • Přerušovač tahu není dovolen. **Důležité** Pro tuto konfiguraci upravte otáčky ventilátoru podle níže uvedené tabulky. Ohledně dalších informací se obraťte na nás.

Tab.31 Typ připojení odvodu spalin: $C_{(10)3}$ nebo $C_{(12)3}$ (zemní plyn)

LUNA CENTURY		1.16			1.24			1.35		
		Minimum	Maximum	Maximum	Minimum	Maximum	Maximum	Minimum	Maximum	Maximum
Korekce otáček ventilátoru	Par.	GP067	-	-	GP067	-	-	GP067	-	-
	%	7	-	-	7	-	-	7	-	-
Jmenovitý příkon	kW	2,1	16,4	16,4	2,9	24,7	28,9	3,5	33,0	34,9
CO_2	%	8,5	9,0	9,0	8,5	9,0	9,0	8,5	9,0	9,0
Maximální tlak spalin na výstupu kotle	Pa	25	88	88	25	90	93	25	92	93
Minimální tlak spalin na výstupu kotle	Pa	−200	−200	−200	−200	−200	−200	−200	−200	−200
Maximální hmotnostní průtok spalin	g/s	1,0	7,5	7,5	1,4	11,3	13,3	1,7	15,1	16,0
Teplota spalin při 80 °C / 60 °C	°C	80	80	80	80	80	80	80	80	80
Teplota spalin při 50 °C / 30 °C	°C	56	56	-	56	56	-	56	56	–
Max. teplota spalin pro TV	°C	-	-	85	-	-	85	-	-	85
Minimální délka potrubí spalin 60/100	m	0,2	0,2	0,2	0,2	0,2	0,2	0,2	0,2	0,2
Maximální délka potrubí spalin 60/100	m	3,0	3,0	3,0	3,0	3,0	3,0	3,0	3,0	3,0

Tab.32 Typ připojení odvodu spalin: $C_{(10)3}$ nebo $C_{(12)3}$ (zemní plyn)

LUNA CENTURY	24			30		
	Minimum	Maximum	Maximum	Minimum	Maximum	Maximum

Korekce otáček ventilátoru	Par.	GP067	-	-	GP067	-	-
	%	7	-	-	7	-	-
Jmenovitý příkon	kW	2,5	20,6	24,7	3,1	24,7	31,0
CO_2	%	8,5	9,0	9,0	8,5	9,0	9,0
Maximální tlak spalin na výstupu kotle	Pa	25,0	89,3	92,9	25,0	88,6	93,1
Minimální tlak spalin na výstupu kotle	Pa	−200	−200	−200	−200	−200	−200
Maximální hmotnostní průtok spalin	g/s	1,2	9,5	11,3	1,5	11,3	14,2
Teplota spalin při 80 °C / 60 °C	°C	80	80	80	80	80	80
Teplota spalin při 50 °C / 30 °C	°C	56	56	-	56	56	–
Max. teplota spalin pro TV	°C	-	-	85	-	-	85
Minimální délka potrubí spalin 60/100	m	0,2	0,2	0,2	0,2	0,2	0,2
Maximální délka potrubí spalin 60/100	m	3,0	3,0	3,0	3,0	3,0	3,0

Tab.33 Typ připojení odvodu spalin: $C_{(10)3}$ nebo $C_{(12)3}$ (zemní plyn)

LUNA CENTURY		35			40		
		Minimum	Maximum	Maximum	Minimum	Maximum	Maximum
Korekce otáček ventilátoru	Par.	GP067	-	-	GP067	-	-
	%	7	-	-	7	-	-
Jmenovitý příkon	kW	3,5	28,9	34,9	4,0	33,0	40,0
CO_2	%	8,5	9,0	9,0	8,5	9,0	9,0
Maximální tlak spalin na výstupu kotle	Pa	25,0	89,3	93,1	25,0	89,3	93,1
Minimální tlak spalin na výstupu kotle	Pa	−200	−200	−200	−200	−200	−200
Maximální hmotnostní průtok spalin	g/s	1,7	13,3	16,0	1,9	15,1	18,4
Teplota spalin při 80 °C / 60 °C	°C	80	80	80	80	80	80
Teplota spalin při 50 °C / 30 °C	°C	56	56	-	56	56	–
Max. teplota spalin pro TV	°C	-	-	85	-	-	85
Minimální délka potrubí spalin 60/100	m	0,2	0,2	0,2	0,2	0,2	0,2
Maximální délka potrubí spalin 60/100	m	3,0	3,0	3,0	3,0	3,0	3,0

Pro oba komíny $C_{10(3)}$ a $C_{12(3)}$ použijte štítek dodaný ke kotli.

Obr.43 Příklad hotového samolepicího štítku

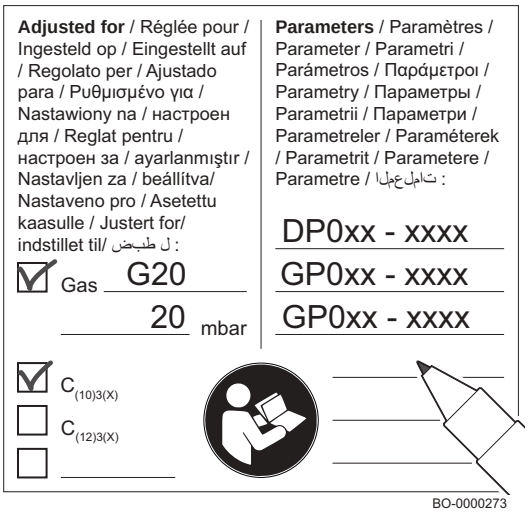

Obr.44 Instalace pro samostatná potrubí

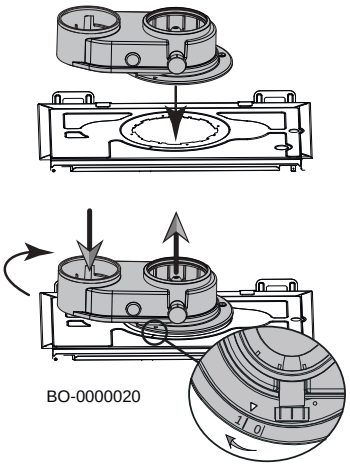

Důležité
Po aktualizaci parametrů aktualizujte doplňkový štítek (viz obrázek na straně), jak je rovněž popsáno v části „Kontrola spalování“ —> „Závěrečné pokyny“.

Nebezpečí
V případě údržby/rozebrání spalinového systému kotle, který je instalován na společném odvodu spalin s přetlakem, proveďte nezbytná preventivní opatření, aby spaliny z ostatních kotlů instalovaných na tomto společném odvodu spalin nevnikly do místnosti, kde je tento kotel instalován.

Oddělené (paralelní) potrubí

Pro speciální instalace přívodu vzduchu / spalinové trubky lze použít jednoduchou dělenou přípojku. Tato přípojka umožňuje vést přívod vzduchu a odvod spalin jakýmkoli směrem díky možnosti otáčení o 360°. Tento typ trubky umožňuje odvádět spaliny mimo budovu nebo do samostatných komínů. Přívod spalovacího vzduchu a odvod spalin lze umístit v různých oblastech. Dělená přípojka je upevněna přímo na kotli a umožňuje vstup/výstup spalovacího vzduchu a spalin ze dvou samostatných trubek (80 mm). Koleno 90° umožňuje připojení kotle k potrubí přívodu vzduchu / odvodu spalin a přizpůsobení různým požadavkům. Toto koleno může být rovněž použito jako přídavné koleno v kombinaci s potrubím nebo kolenem 45°. Při odvodu spalin do venkovního prostoru musí spalinová trubka ústit minimálně 18 mm od stěny, aby bylo možné nasadit hliníkovou podložku s těsněním proti vnikání vody.

Upozornění
Dbejte na správné upevnění dělené přípojky jejím otočením z polohy „0“ do polohy „1“ podle obrázku.

Upozornění
Zajistěte minimální sklon trubky odvodu spalin směrem ke kotli nejméně 5 cm na metr.

Obr.45

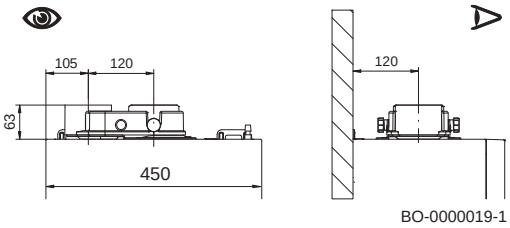

■ Příklady instalace samostatného potrubí

Obr.46 Příklady instalace samostatného potrubí

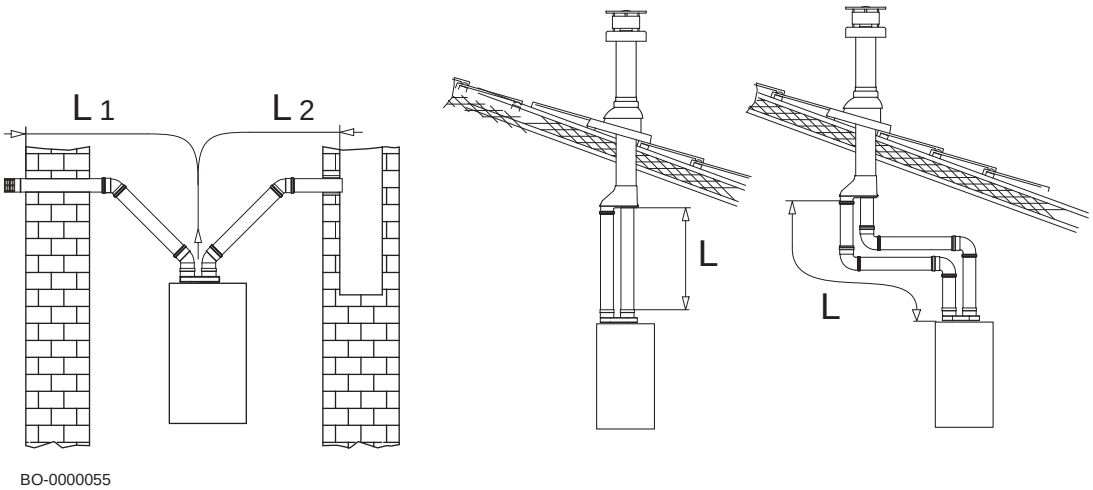

■ Délky potrubí přívodu vzduchu / odvodu spalin

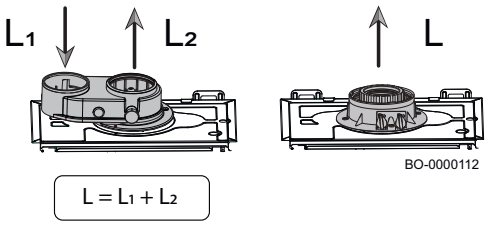

- **L1**: Přívod spalovacího vzduchu
- **L2**: Odvod spalin (L–L1)
- **L**: Délka sestavy trubek (L1+L2)

Pro určení maximální délky trubek přívodu vzduchu a spalinových trubek použijte následující tabulku.

Tab.34 Maximální délky odvodu spalin

Typ trubky	Ø [mm]	1.16			1.24			1.35		
		L MAX [m]	L_2 MAX [m]	L_1 MAX [m]	L MAX [m]	L_2 MAX [m]	L_1 MAX [m]	L MAX [m]	L_2 MAX [m]	L_1 MAX [m]
	80/80	80	70	10	80	70	10	80	70	10
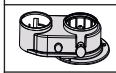	80/50 *	40	30	10	35	25	10	25	15	10
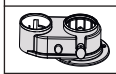	80/60 **	40	30	10	40	30	10	40	30	10

Typ trub-ky	Ø [mm]	1.16			1.24			1.35		
		L MAX [m]	L_2 MAX [m]	L_1 MAX [m]	L MAX [m]	L_2 MAX [m]	L_1 MAX [m]	L MAX [m]	L_2 MAX [m]	L_1 MAX [m]
	60/100	10	-	–	10	-	–	10	-	-
	80/125	25	-	–	25	-	–	25	-	–

Tab.35 Maximální délky odvodu spalin

Typ trubky	Ø [mm]	24			30		
		L MAX [m]	L_2 MAX [m]	L_1 MAX [m]	L MAX [m]	L_2 MAX [m]	L_1 MAX [m]
	80/80	80	70	10	80	70	10
	80/50 *	30	20	10	30	20	10
	80/60 **	40	30	10	40	30	10
	60/100	10	-	–	10	-	-
	80/125	25	-	–	25	-	–

Tab.36 Maximální délky odvodu spalin

Typ trubky	Ø [mm]	35			40		
		L MAX [m]	L_2 MAX [m]	L_1 MAX [m]	L MAX [m]	L_2 MAX [m]	L_1 MAX [m]
	80/80	80	70	10	80	70	10
	80/50 *	25	15	10	25	15	10
	80/60 **	40	30	10	40	30	10
	60/100	10	-	–	10	-	-
	80/125	25	-	–	25	-	–

* Hrdlo pro odvod spalin o průměru 60 mm s pevnou trubkou.

Důležité
Informace o potrubí pro odvod spalin prodávaných výrobcem.

Nebezpečí
Pro instalace typu „B“ musí mít místnost, kde se zařízení nachází, dostatečné otvory pro přívod vzduchu. Tyto otvory nesmějí být zmenšené nebo uzavřené.

Důležité
Pro spalinové trubky 80/125, 80/50 a 80/60 jsou k dispozici speciální adaptéry jako příslušenství.

■ Nastavení korekce výkonu [%]

Tab.37 Procentuální odchylka [%] otáček ventilátoru podle délky trubek komínu (přívod vzduchu L1 = Ø 80 mm) se zemním plynem.

L2 [m]	1.16			1.24			1.35		
	Tlak spalin [Pa]	GP068 [%]	GP088 [%]	Tlak spalin [Pa]	GP068 [%]	GP088 [%]	Tlak spalin [Pa]	GP068 [%]	GP088 [%]
	-	–	16 kW	-	-	24 kW	-	-	32 kW
Ø 50 [mm] pevné/flexibilní (L1 Ø 80 mm: MAX. 10 m)									
1–5	35	4	2	90	3	3	130	4	7
6-10	70	5	3	180	7	6	280	7	12
11-15	110	10	4	300	10	9	400	9	15
16-20	150	14	6	400	12	13	-	-	–
21–25	180	17	7	500	16	15	-	-	-
26–30	200	21	9	-	-	-	-	-	-
Ø 60 [mm] pevné/flexibilní (L1 Ø 80 mm: MAX. 10 m)									
1–10	-	-	-	-	-	-	-	-	-
11-20	50	9	4	160	5	4	210	6	10
21-30	95	15	6	350	12	13	400	9	15

L2 [m]	24			30			35			40		
	Tlak spalin [Pa]	GP068 [%]	GP088 [%]	Tlak spalin [Pa]	GP068 [%]	GP088 [%]	Tlak spalin [Pa]	GP068 [%]	GP088 [%]	Tlak spalin [Pa]	GP068 [%]	GP088 [%]
	–	24 kW	20 kW	-	30 kW	24 kW	-	34 kW	28 kW	-	39 kW	32 kW
Ø 50 [mm] pevné/flexibilní (L1 Ø 80 mm: MAX. 10 m)												
1–5	65	2	3	105	0	3	130	4	7	200	8	8
6-10	140	6	5	220	1	6	280	7	12	350	12	15
11-15	220	10	7	350	4	9	400	9	15	550	17	20
16-20	310	15	12	470	6	13	-	-	-	-	-	–
21–25	400	18	13	-	-	-	-	-	-	-	-	-
26–30	460	20	15	-	-	-	-	-	-	-	-	-
Ø 60 [mm] pevné/flexibilní (L1 Ø 80 mm: MAX. 10 m)												
1–10	-	-	-	-	-	-	-	-	-	-	-	-
11-20	120	8	6	180	1	4	210	6	10	270	9	9
21-30	250	12	10	450	6	13	400	9	15	470	15	18

■ Ekvivalentní dispoziční tlaková ztráta

Tab.38 Dispoziční ztráta tlaku ekvivalentní lineární délce potrubí (L)

Úhel kolena					
	Koleno Ø 80/125 mm	Koleno Ø 60/100 mm	Koleno Ø 80 mm	Koleno pro odvody Ø 60 mm pevné	Koleno pro odvod spalin Ø 50 mm pevné a Ø 50 mm flexibilní
–	[m]	[m]	[m]	[m]	[m]
90	1	1	0,5	2	3
45	0,25	0,5	0,25	-	-

Důležité
Informace o potrubí pro odvod spalin prodávaných výrobcem.

3.4.6 Přístup k desce elektrického připojení kotle

Přístup k součástem kotle:

- Odšroubujte dva šrouby (1) pod panelem A(1). Tyto šrouby jsou upevněny k přednímu panelu a po odšroubování zůstanou v něm.
- Sejměte přední panel (2).

Přístup k desce elektrického připojení:

- Otočte ovládací panel B(3) směrem dolů.
- Otevřete dvířka B(4) uvolněním příslušné západky.

Obr.47 Přístup k elektrickým přípojkám

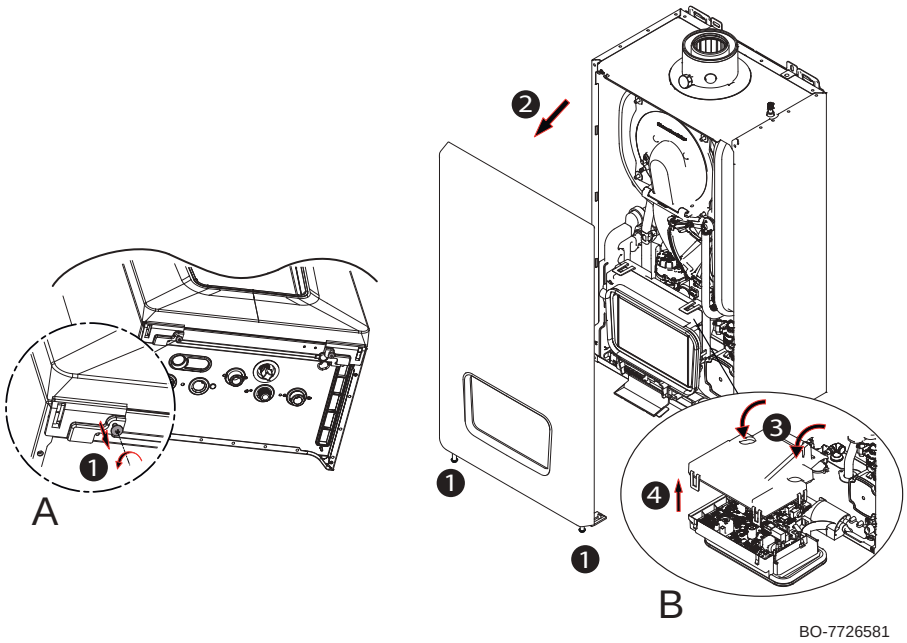

3.4.7 Elektrická připojení

Elektrická bezpečnost zařízení je zajištěna pouze v případě, že je správně připojeno k účinnému uzemnění v souladu s běžnými bezpečnostními normami instalace.

Kotel musí být připojen k jednofázové a uzemněné elektrické síti s napětím 230 V.

Upozornění
Toto připojení musí být provedeno s použitím dvoupólového spínače se vzdáleností kontaktů minimálně 3 mm.

Napájecí kabel musí být harmonizovaný kabel „HAR H05 VV-F“ 3 × 0,75 mm^2 s maximálním průměrem 8 mm.

Varování
Zkontrolujte, zda celkové jmenovité proudové zatížení příslušenství připojeného k zařízení je menší než 1 A. Je-li vyšší, musí být mezi příslušenství a desku napájecího obvodu instalováno relé nebo je nutné příslušenství napájet externě.

■ Přístup k elektrickým připojením

Jeden nebo více vodičů přidáte k instalaci kotle takto:

- povolte šroub (**1**) na univerzální kabelové průchodce (**A**) umístěné na dolní pravé straně kotle (šroub zajišťuje kabelovou průchodku);
- určete správný průměr kabelové průchodky, potom nařízněte příslušnou zástrčku (**2**) tak, jak je znázorněno na obrázku, a zaveďte vodič do otvoru;
- připojte vodič a potom zajistěte kabelovou průchodku utažením šroubu (**1**).
- Pro připojení externích zařízení prostřednictvím sběrnice L-bus použijte kabelovou průchodku (**B**).

Obr.48 Doplnění vodičů ke kotli

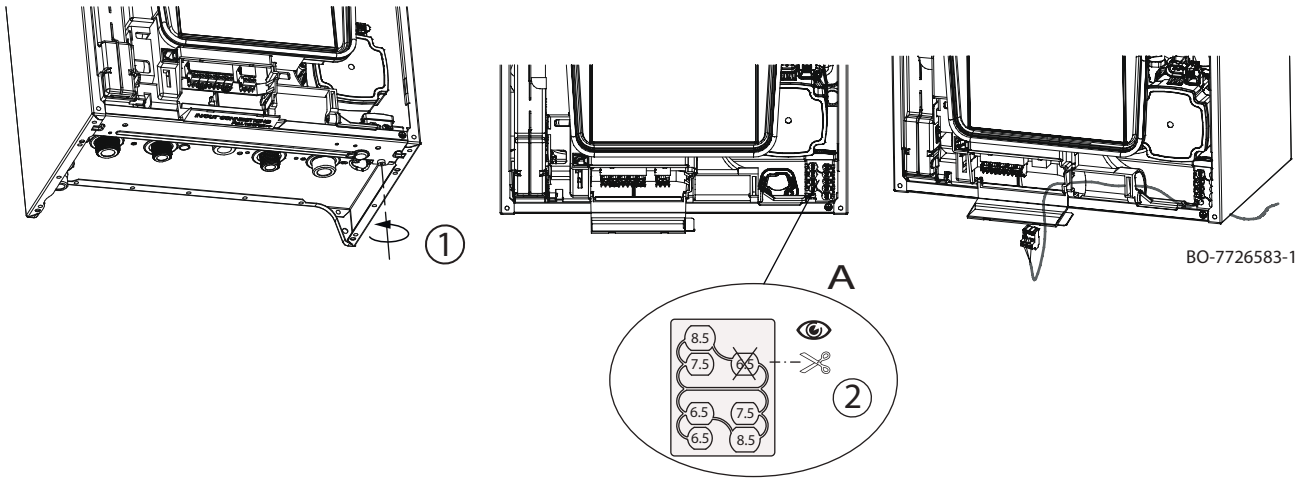

Obr.49 Připojení desky kotle

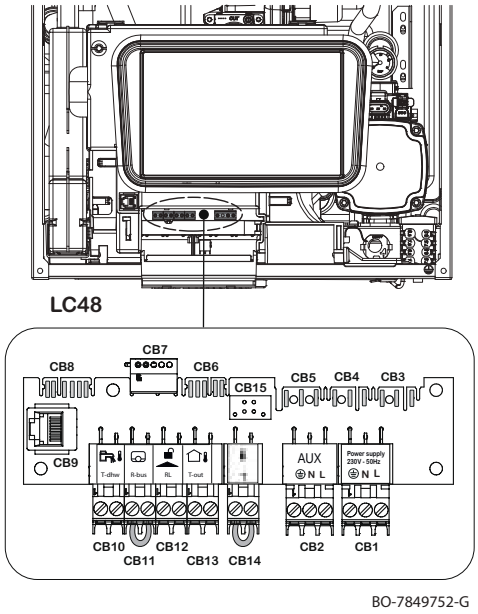

CB1 Připojení elektrického napájení elektronické desky kotle 230V ~ 50 Hz
L Fáze230 V~
N Nulový vodič
⏚ Konektor uzemnění
CB2 Elektrické napájení 230 V ~ 50 Hz pro příslušenství MF01 (bílý konektor)
CB3 Elektrické napájení 230 V ~ 50 Hz pro příslušenství.
CB4 Připojení elektrického napájení elektronické desky kotle 230V ~ 50 Hz
CB5 Programovatelný výkon MF01
CB6 Připojení kotle CAN
CB7 Připojení příslušenství CAN s terminátorem sběrnice
CB8 Vstup NTC (teplota ACS – R-bus – RL – venkovní teplota
CB9 Přípojka CAN pro servis
CB10 Připojení čidla externího zásobníku teplé vody (modrý konektor)
CB11 On-Off / R-Bus – prostorový termostat; před připojováním zařízení odmontujte propojku (zelený konektor)
CB12 Kontakt normálně rozpojený [RL], při sepnutí zablokuje kotel (oranžový konektor)
CB13 Připojení čidla venkovní teploty (bílý konektor)
CB14 Aktivace prostorového termostatu / prostorová jednotka s malým napětím (bílý konektor)
CB15 P&P konektor

■ Připojení prostorového termostatu

Po vyjmutí propojky připojte prostorový termostat k zelené svorce **CB11**. Tato svorka umožňuje připojení prostřednictvím R-Bus,OT nebo Zapnuto/vypnuto.

■ Připojení čidla venkovní teploty

Připojte čidlo venkovní teploty na bílou svorku **CB13** na připojovací desce. Jestliže kotel je připojen k prostorovému termostatu (Zap/Vyp), kontrola výstupní teploty závisí na topné křivce nastavené na kotli. Jestliže je ke kotli připojena Baxi modulační prostorová jednotka, požadovanou topnou křivku lze nastavit přímo pomocí této jednotky (jestliže je to vyžadováno modelem prostorové jednotky).

■ Připojení pro blokovací kontakt kotle

Pro blokování kotle připojte beznapěťový kontakt externího zařízení k oranžové svorce **CB12**(RL).

Když je blokovací stav obnoven, kotel zůstane v definovaném blokovacím stavu dalších 10 minut. Vyhledejte v kapitole parametrů možné konfigurace a typy nastavení parametrů **AP251, AP211** a **AP221**.

Připojení Service-Tool

Pro zobrazení/úpravu seznamu parametrů lze také připojit bezdrátové rozhraní ke kotli prostřednictvím konektoru **CB09** nebo připojením konektoru **Plug & Play**, pokud je přítomen, jak je popsáno v následujícím odstavci. Po připojení propojte notebook **SERVICE** ke kotli pomocí softwaru **Service-Tool**.

Konektor Plug & Play

Obr.50 Poloha konektoru

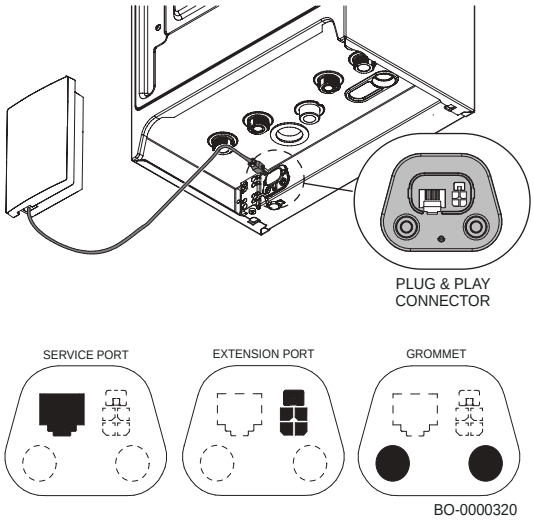

Výrobek je možné připojit k několika rozšiřovacím modulům pomocí konektoru plug & play dostupnému na spodní části zařízení.

Konektor plug & play lze použít pro účely údržby (**SERVICE PORT**) nebo pro připojení vnějšího příslušenství (**EXTENSION PORT**).

Pro připojení vnějšího příslušenství odstraňte konektor namontovaný na rozšiřovacím portu (je-li přítomen).

Viz
Pro nastavení parametrů si prosím prostudujte návod dodaný s příslušenstvím.

Varování
Používejte pouze originální kabely dodané s příslušenstvím.

Polohování pojistky napájení

Pojistka rychlého typu **3,15 A F1** je instalována do elektronické desky kotle v oblasti vysokého napětí za konektorem **X4**. Pro přístup k elektronické desce odstraňte přední panel, povolte kryt podle popisu v odstavci „Přístup ke komponentám kotle“ a potom odstraňte pojistku.

Připojení čidla zásobníku teplé vody (u předem vybavených modelů)

Připojte čidlo zásobníku TV na modrou svorku **CB10** (Tdhw).

Přípojka elektronické desky (příslušenství)

Desky SCBxx (A1), (A2), (A3) a GTWxx (A1) lze nainstalovat přímo do ovládacího panelu kotle.

Pro instalaci a upevnění:

- Demontujte kryt ovládacího panelu.
- Umístěte desku/desky **(A1)** , **(A2)** , **(A3)** tak, jak je znázorněno na obrázku.
- Zajistěte je pomocí šroubů dodaných se sadou příslušenství.

Pro připojení desky příslušenství použijte konektory L-BUS **CB6** nebo **CB7**, jimiž je vybaven kotel, jak je popsáno níže.

Obr.51 Umístění a upevnění desek příslušenství v kotli

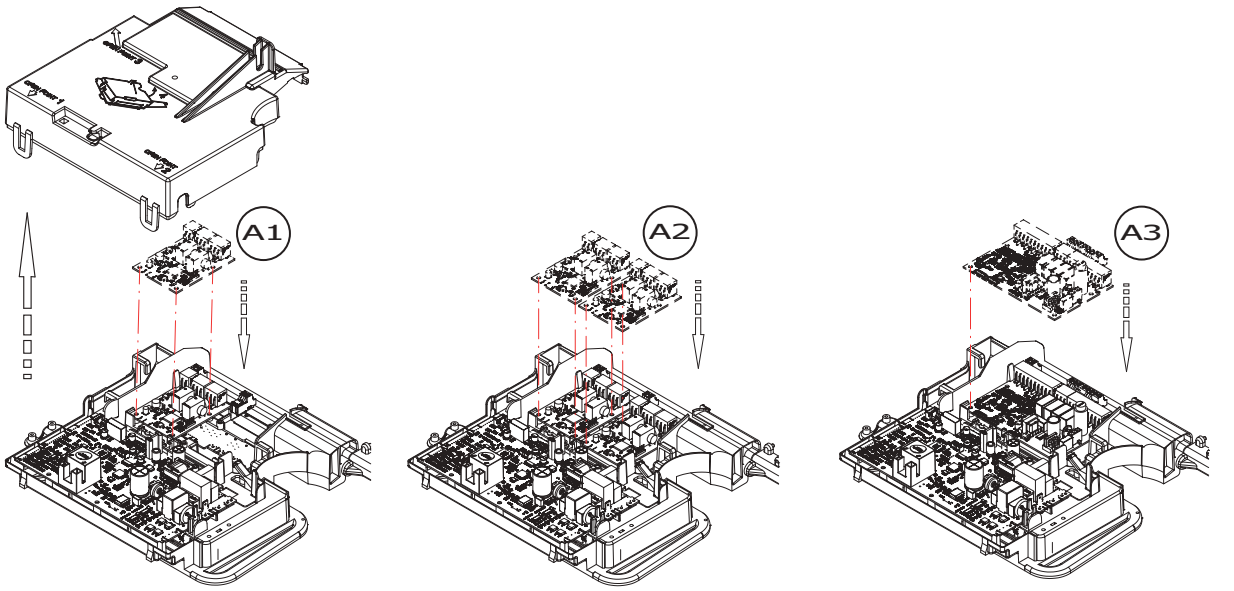

BO-7794874-1

Pro připojení desky příslušenství přímo na kotel k propojovací desce:

- Demontujte Plug&Play L-BUS **(A)** na připojovací desce a umístěte konektor L-BUS na desku příslušenství **(B)**.
- Připojte kabely L-BUS z propojovací desky k desce příslušenství a napájecího zdroje 230 V ~ (pokud je součástí výbavy).
- Připevněte desku příslušenství do určené oblasti na předním panelu kotle.

Obr.52 Připojení desky příslušenství v kotli

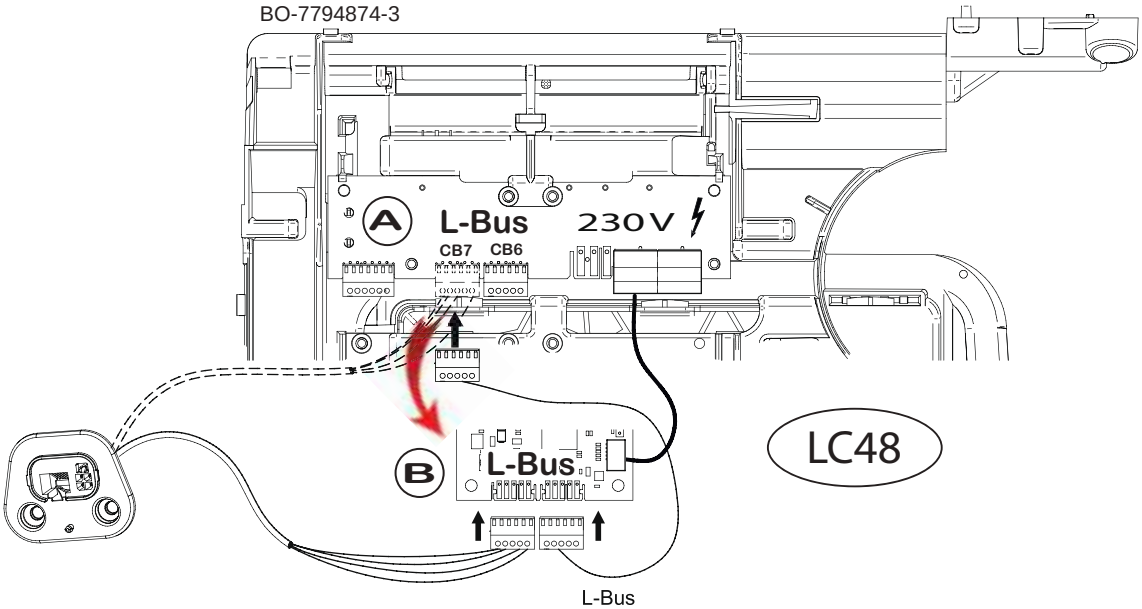

3.4.8 Nastavení programovatelných výstupů a vstupů

Provozní režim konfigurovatelných vstupních a výstupních konektorů lze změnit v závislosti na následujících výchozích nastaveních.

Obr.53 Rozložení konfigurace programovatelných výstupů/vstupů

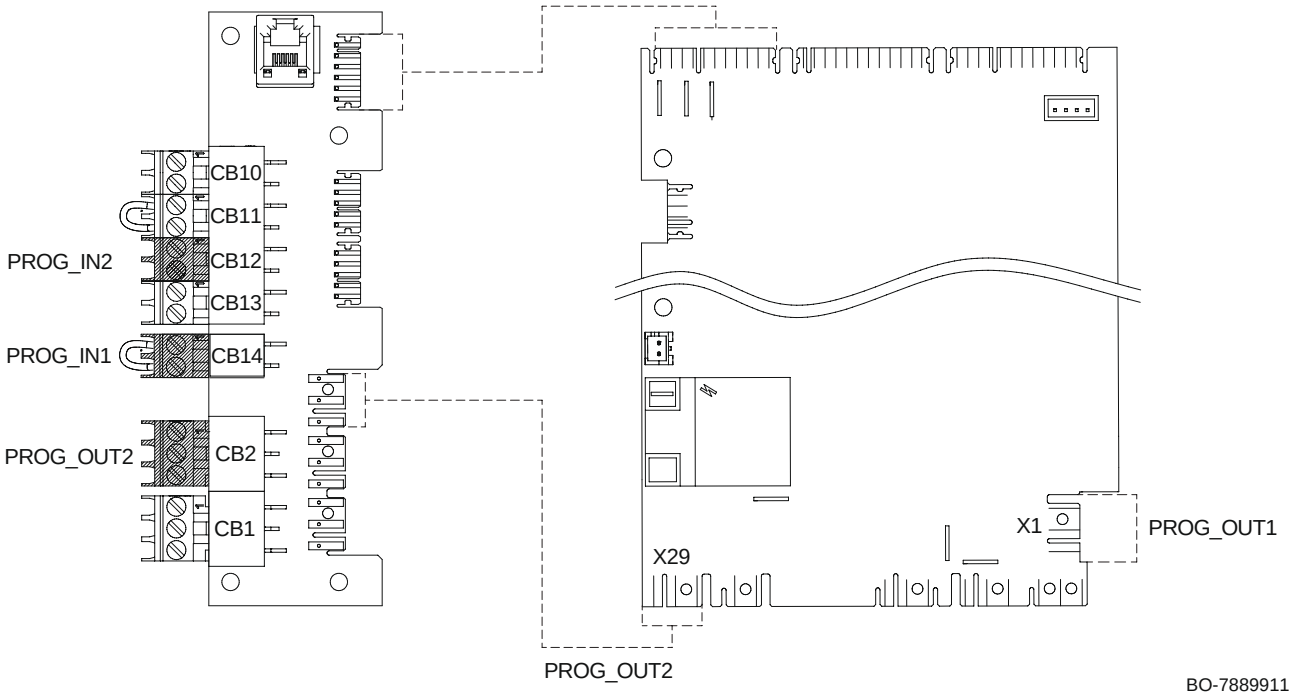

Vstup/výstup	Popis	Přípojka
PROG_IN1	Programovatelný vstup 1	**CB14**
PROG_IN2	Programovatelný vstup 2	**CB12**
PROG_OUT1	Programovatelný výstup 1	**X1**
PROG_OUT2	Programovatelný výstup 2	**CB2**

Upozornění
U výrobků vybavených standardně funkcí automatického plnění je výstup **PROG_OUT1** již použit a aktivní, a není tudíž k dispozici.

Upozornění
U výrobků vybavených standardně čerpadlem TV je výstup **PROG_OUT2** již použit a aktivní, a není tudíž k dispozici.

Upozornění
Zkontrolujte dostupnost a případně přiřazení k programovatelným vstupům a výstupům.
Hlavní menu > **Instalatér** > **Nastavení instalace** > **Multifunkční výstup/Multifunkční vstup**

■ Příklady instalace

■ Aktivace cirkulačního čerpadla TV

Aktivujte cirkulaci TV zapnutím funkce **Cirkulace TV**.

▶▶ Hlavní menu > **Instalatér** > **Nastavení instalace** > **Stratifi/cirkul. TV** > **Povoleno** > **Cirkulace TV** > **Zapnuto**

Pro navigaci použijte otočný knoflík.
Pro potvrzení vaší volby použijte tlačítko ✔.

Důležité
Tato funkce používá Multifunkční výstup 2.

- Stiskněte tlačítko ≡.
- Zvolte **Nastavení instalace**.
- Zvolte **Stratifikace nebo cirkulace TV**.
- Zvolte **Stratifi/cirkul. TV**.
- Zvolte **Přepnutí funkce**.
- Zvolte **Povoleno**.

- Zvolte **Cirkulace TV**.
- Zvolte **Zapnuto**.

Nyní můžete přejít na domovskou obrazovku stisknutím a podržením tlačítka zpět ⮌, nebo vstoupit do hlavní nabídky stisknutím tlačítka menu ≣.

Obr.54 Připojení cirkulace TV

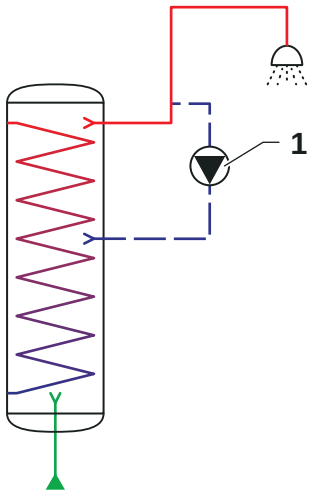

BO-0000442

Cirkulace TV vytváří proudění teplé vody v okruhu. Tím:

- Předchází výskytu Legionelly.
- Zkracuje čas potřebný pro dodání teplé vody.

Pro ovládání čerpadla není třeba na konec cirkulační trubky připojovat čidlo.

1 Čerpadlo – TV

Tab.39 Popis vstupů/výstupů

#	Popis	Vstup/výstup
1	Čerpadlo – TV	**PROG_OUT2**

Upozornění
Vždy zkontrolujte dostupnost programovatelného výstupu prostřednictvím nabídky **Multifunkční výstupy**

Pro přístup k následujícím parametrům zvolte **Cirkulace TV** :

Tab.40 Požadované parametry

Nastavení	Popis	Volitelné možnosti	Nastavení z výroby
DP050 Režim cirkulace TV	Zvolí režim provozu cirkulačního čerpadla TV.	0–Stav čerpadla je vypnuto 1–Čerpad.dle čas.prog. 2–Čerp. pro komfort TV	0–Stav čerpadla je vypnuto
DP052 Doba zap Cirkulace	Nastaví pevnou dobu provozu pro dobu zapnutí cyklu cirkulačního čerpadla TV. Při nastavení 0 je oběhové čerpadlo je v režimu vypnuto.	0 - 20 Min	0 Min
DP053 Doba vyp.Cirkulace	Nastaví pevnou dobu provozu pro dobu vypnutí cyklu cirkulačního čerpadla TV. Při nastavení 0 je cirkulační čerpadlo v režimu vypnuto.	0 - 20 Min	0 Min
DP054 Cirkulace při legio.	Zap 1 nebo Vyp 0 chod cirkulační čerpadlo TV při antilegionelní funkci.	0–Stop 1–Zapnuto	0–Stop

■ Aktivace automatické plnicí jednotky

Automatickou plnicí jednotku aktivujete zapnutím funkce **Auto. dopouštění**.

▶▶ Hlavní nabídka > **Instalatér** > **Nastavení instalace** > **Auto. dopouštění** > Zvolte provozní režim **Vypnuto/Poloautomat. režim/ Automatický**

Pro navigaci použijte otočný knoflík.
Pro potvrzení vaší volby použijte tlačítko ✔.

Obr.55 Automatické plnění

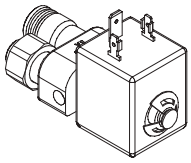

- Stiskněte tlačítko ≡.
- Zvolte **Instalatér**.
- Zvolte **Nastavení instalace**.
- Zvolte **Auto. dopouštění**.
- Zvolte provozní režim **Vypnuto/Poloautomat. režim/Automatický**.
- Instalaci je nyní možné naplnit tím, že zvolíte **Zahájení plnění vodou**.

Nyní můžete přejít na domovskou obrazovku stisknutím a podržením tlačítka zpět ↩, nebo vstoupit do hlavní nabídky stisknutím tlačítka menu ≡.

Tab.41 Popis vstupů/výstupů

#	Popis	Vstup/výstup
1	Automatické plnění	PROG_OUT1

Upozornění
Vždy zkontrolujte dostupnost programovatelného výstupu prostřednictvím nabídky **Multifunkční výstupy**

Parametry plnění můžete upravit tím, že zvolíte Nastavení

Tab.42 Požadované parametry

Nastavení	Popis	Volitelné možnosti	Nastavení z výroby
AP006 Minimální tlak vody	Zařízení bude pod touto hodnotou hlásit nízký tlak vody	0,6 bar- 1,5 bar	0,8bar
AP014 Auto. dopouštění	Povolení / zakazání automatického dopouštění. Lze nastavit na automatické, ruční, nebo vypnuto.	0–Vypnuto 1–Poloautomat. režim 2–Automatický	0–Vypnuto
AP023 Čas napoušť.systému	Maximální čas automatického napouštění otopného systému	0 Min -65535 Min	5 Min
AP069 Max doba dopouštění	Maximální povolená doba automatického dopouštění otopného systému vodou	0 Min-65535 Min	5 Min
AP070 Provozní tlak vody	Provozní tlak vody v otopném systému	0 bar-4 bar	1,5 bar
AP071 ČasTlakování systému	Maximální čas automatického natlakování otopného systému	0 s-3600 s	840 s

■ Druhý přímý topný okruh (nedoporučuje se)

Pro konfiguraci druhého přímého topného okruhu je třeba povolit programovatelný výstup jako Čer. přímé zóny zap. a programovatelný vstup nakonfigurovat na Ext. požad. na teplo.

▶▶ Hlavní nabídka > **Instalatér** > **Nastavení instalace** > **Multifunkční výstup** > Zvolte dostupný multifunkční výstup > **Čer. přímé zóny zap.**

▶▶ Hlavní nabídka > **Instalatér** > **Nastavení instalace** > **Multifunkční vstup** > Zvolte dostupný multifunkční výstup > **Ext. požad. na teplo**

Pro navigaci použijte otočný knoflík.
Pro potvrzení vaší volby použijte tlačítko ✔.

Pro nakonfigurování programovatelného výstupu postupujte následovně:

- Stiskněte tlačítko ≡.
- Zvolte **Instalatér**.
- Zvolte **Nastavení instalace**.
- Zvolte **Multifunkční výstup**.
- Zvolte dostupný multifunkční výstup
- Zvolte **Čer. přímé zóny zap.**.

Pro nakonfigurování programovatelného vstupu postupujte následovně:

- Stiskněte tlačítko ≡.
- Zvolte **Instalatér**.
- Zvolte **Nastavení instalace**.
- Zvolte **Multifunkční vstup**.
- Zvolte dostupný multifunkční vstup.
- Zvolte **Ext. požad. na teplo**.
- Zvolte **Logická úroveň** a nastavte **Normálně sepnutý**
- Nastavte **Teplotní požadavek** na požadovanou hodnotu.

Nyní můžete přejít na domovskou obrazovku stisknutím a podržením tlačítka zpět ↩, nebo vstoupit do hlavní nabídky stisknutím tlačítka menu ≡.

Obr.56 Příklad instalace

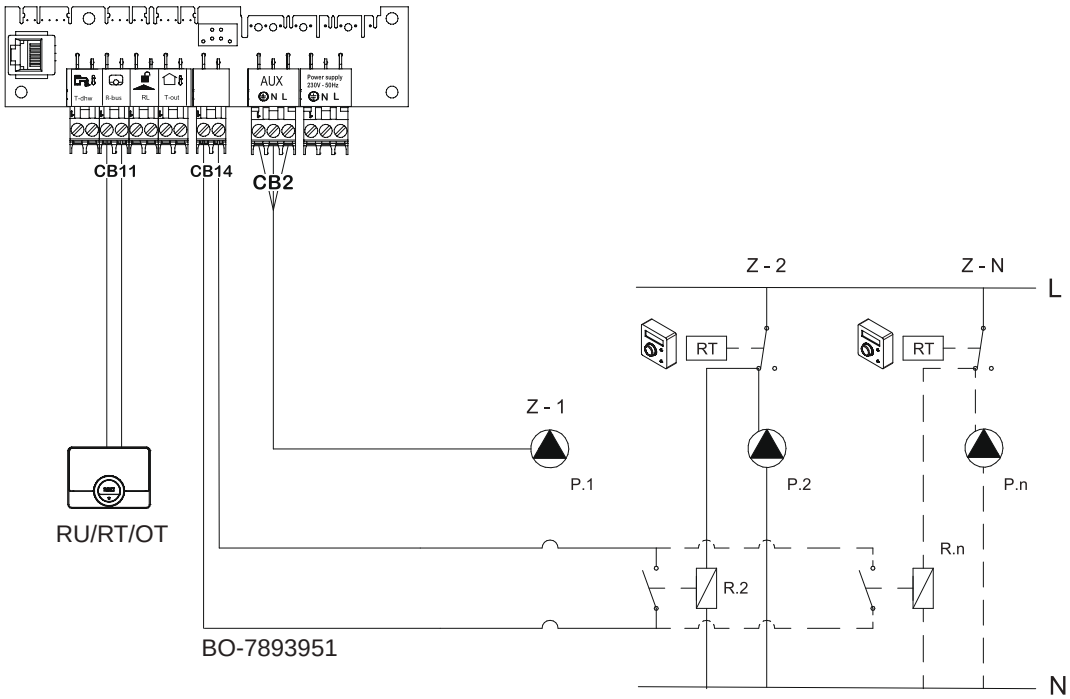

Tab.43 Popis vstupů/výstupů

#	Popis	Vstup/výstup
Z−1	Primární topný okruh (zóna)	–
Z−2	Sekundární topný okruh (zóna)	–
RU/RT/OT	Prostorový termostat	CB11
RT	Prostorový termostat zapnuto/vypnuto	PROG_IN1 - PROG_IN2
P.1	Čerpadlo – primární okruh	PROG_OUT2
P.2	Čerpadlo – sekundární okruh	–

Upozornění
Vždy zkontrolujte dostupnost programovatelného výstupu a vstupu prostřednictvím nabídek Multifunkční výstup a Multifunkční vstup

Upozornění
Maximální energetická spotřeba připojitelného čerpadla je 100 W. Pokud je výkon vyšší, vložte mezi elektronickou desku a čerpadlo relé.

Více sekundárních podzón je možné ovládat za pomoci relé tím, že připojíte termostaty podle obrázku.

Obr.57 Příklad instalace s relé

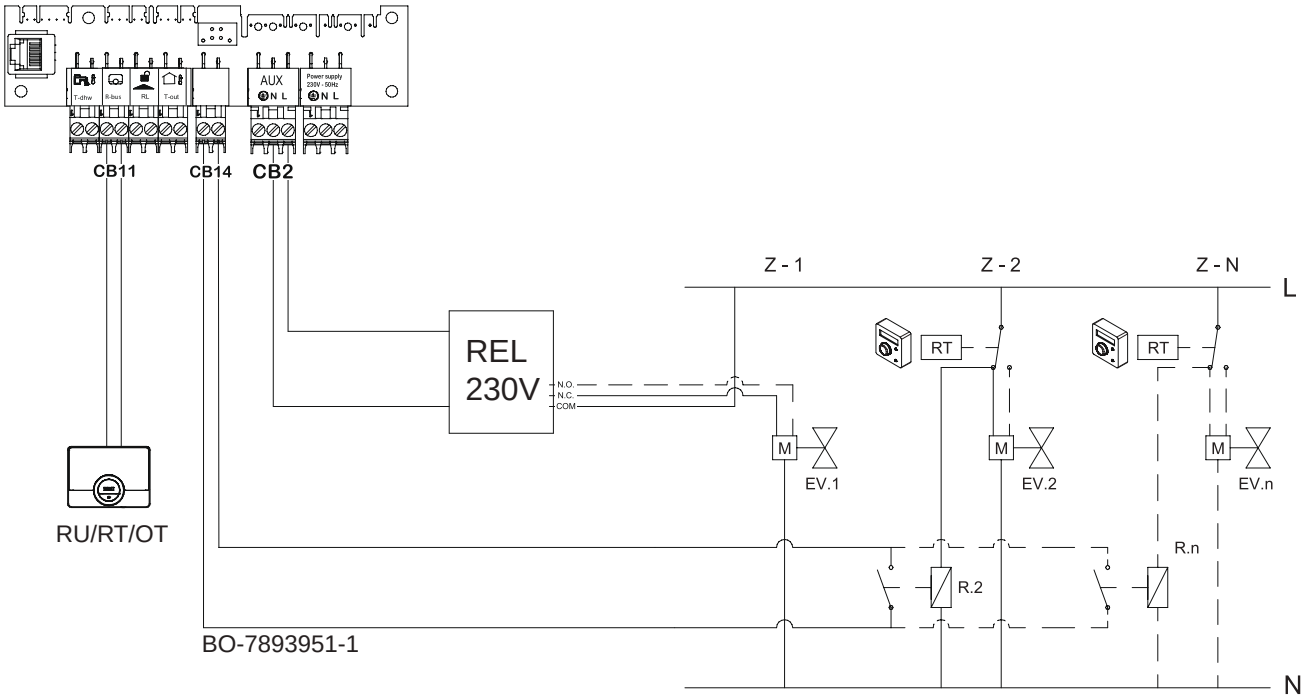

Tab.44 Popis vstupů/výstupů

#	Popis	Vstup/výstup
Z−1	Primární topný okruh (zóna)	–
Z−2	Sekundární topný okruh (zóna)	–
RU/RT/OT	Prostorový termostat	CB11
RT	Prostorový termostat zapnuto/vypnuto	PROG_IN1 - PROG_IN2
EV.1	Zónový ventil	–

■ Aktivace čerpadla za hydraulickou výhybkou

Sekundární čerpadlo aktivujte povolením funkce tak, jak je popsáno níže.

▶▶ Hlavní nabídka > **Instalatér** > **Nastavení instalace** > **Multifunkční výstupy** > **Zvolte dostupný multifunkční výstup** > **Sekundární čerpadlo**

Pro navigaci použijte otočný knoflík.
Pro potvrzení vaší volby použijte tlačítko ✔.

Důležité
Tato funkce používá Multifunkční výstup 2.

- Stiskněte tlačítko ≡.
- Zvolte **Instalatér**.
- Zvolte **Nastavení instalace**.
- Zvolte **Multifunkční výstupy**.
- Zvolte dostupný multifunkční výstup
- Zvolte **Sekundární čerpadlo**.

Nyní můžete přejít na domovskou obrazovku stisknutím a podržením tlačítka zpět ↩, nebo vstoupit do hlavní nabídky stisknutím tlačítka menu ≡.

Obr.58 Příklad instalace

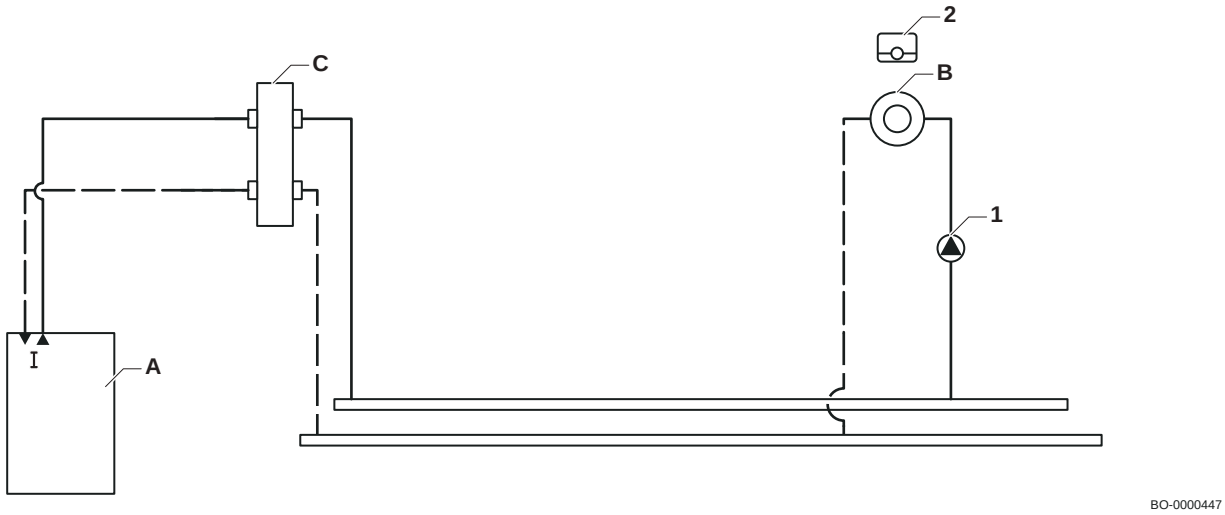

Tab.45 Popis vstupů/výstupů

#	Popis	Vstup/výstup
A	Kotel	–
B	Topný okruh (zóna)	–
C	Hydraulická výhybka	–
1	Čerpadlo	PROG_OUT2
2	Prostorový termostat	CB11

Upozornění
Maximální energetická spotřeba připojitelného čerpadla je 100 W. Pokud je výkon vyšší, vložte mezi elektronickou desku a čerpadlo relé.

■ Další programovatelné vstupy

Vstup můžete nakonfigurovat tak, aby podporoval širokou nabídku různých funkcí.

▶▶ Hlavní menu > **Instalatér** > **Nastavení instalace** > **Multifunkční vstup**

Pro navigaci použijte otočný knoflík.
Pro potvrzení vaší volby použijte tlačítko ✔.

#	Popis	Vstup/výstup
	Programovatelný vstup	PROG_IN1; PROG_IN2

Upozornění
Vždy zkontrolujte dostupnost programovatelného vstupu prostřednictvím nabídky Multifunkční vstup.

Tab.46 Nastavení vstupu - Žádný

Nastavení	Použití a možná nastavení
Žádný	Bez funkce.

Tab.47 Nastavení vstupu - Manostat tlaku plynu

Nastavení	Použití a možná nastavení
Minimální tlak plynu Funkce spínače minimálního tlaku plynu.	Zapínací/vypínací kontakt pro připojení spínače tlaku plynu pro detekci nízkého tlaku plynu. Pokud je tlak plynu příliš nízký, jsou všechny požadavky na teplo blokovány. Pokud je aktivní regulace tlaku plynu, zobrazí se v případě příliš nízkého tlaku plynu chybový kód **H.01.09** **Logická úroveň** Logická úroveň multifunkčních vstupů **AP220 (Prog_In_1)** **AP221 (Prog_In_2)** 0 = Normálně rozepnutý Kotel se zablokuje, když je vstup rozepnutý 1 = Normálně sepnutý Kotel se zablokuje, když je vstup sepnutý **Kontrola GPS** Kontrola tlaku plynu (GPS)– kontrola zap/vyp **GP010** 0 = Ne Tlak plynu se nesleduje 1 = Ano Tlak plynu se sleduje
Maximální tlak plynu Funkce spínače maximálního tlaku plynu.	Zapínací/vypínací kontakt pro připojení spínače tlaku plynu pro detekci vysokého tlaku plynu. Pokud je tlak plynu příliš vysoký, jsou všechny požadavky na teplo blokovány. Pokud je aktivní regulace tlaku plynu, zobrazí se v případě příliš nízkého tlaku plynu chybový kód **H.01.26** **Logická úroveň** Logická úroveň multifunkčních vstupů 0 = Normálně rozepnutý Kotel se zablokuje, když je vstup rozepnutý 1 = Normálně sepnutý Kotel se zablokuje, když je vstup sepnutý **Kontrola GPS** Kontrola tlaku plynu (GPS)– kontrola zap/vyp 0 = Ne Tlak plynu se nesleduje 1 = Ano Tlak plynu se sleduje

Upozornění
Pro vypnutí funkcí Minimální tlak plynu a Maximální tlak plynu nastavte Kontrola GPS **GP010** na 0 = Ne

Tab.48 Nastavení vstupu - Blokovací vstup

Nastavení	Použití a možná nastavení
Blok TO Blok TO.	Spínací/vypínací kontakt pro zablokování funkce vytápění zařízení. **Logická úroveň** Logická úroveň multifunkčních vstupů **AP220 (Prog_In_1)** **AP221 (Prog_In_2)** 0 = Normálně rozepnutý Když je vstup rozepnutý, požadavky na teplo od vytápění jsou zablokované 1 = Normálně sepnutý Když je vstup sepnutý, požadavky na teplo od vytápění jsou zablokované **Chyba zobrazení** Zvolí, zda tato funkce zobrazí chybu, když je funkce aktivní **AP230 (Prog_In_1)** **AP231 (Prog_In_2)** 0 = Ne Když jsou požadavky na teplo od vytápění zablokované, nezobrazí se chybový kód 1 = Ano Když jsou požadavky na teplo od vytápění zablokované, zobrazí se chybový kód **BlokProtimrazOchr** Zvolí, zda tato funkce bude blokovat protimrazovou ochranu **AP240 (Prog_In_1)** **AP241 (Prog_In_2)** 0 = Ne Když je Blok TO aktivní, ochrana proti zamrznutí pro vytápění není zablokovaná 1 = Ano Když je Blok TO aktivní, ochrana proti zamrznutí pro vytápění je zablokovaná
Blok TV Blok TV.	Spínací/vypínací kontakt pro zablokování funkce teplé vody zařízení. **Logická úroveň** Logická úroveň multifunkčních vstupů 0 = Normálně rozepnutý Požadavky na teplo od přípravy teplé vody jsou zablokované, když je vstup rozepnutý 1 = Normálně sepnutý Požadavky na teplo od přípravy teplé vody jsou zablokované, když je vstup sepnutý **Chyba zobrazení** Zvolí, zda tato funkce zobrazí chybu, když je funkce aktivní 0 = Ne Když jsou požadavky na teplo od přípravy teplé vody zablokované, nezobrazí se chybový kód 1 = Ano Když jsou požadavky na teplo od přípravy teplé vody zablokované, zobrazí se chybový kód **BlokProtimrazOchr** Zvolí, zda tato funkce bude blokovat protimrazovou ochranu 0 = Ne Když je Blok TV aktivní, ochrana proti zamrznutí pro přípravu teplé vody není zablokovaná 1 = Ano Když je Blok TV aktivní, ochrana proti zamrznutí pro přípravu teplé vody je zablokovaná

Nastavení	Použití a možná nastavení
Blok TO+TV Blok TO+TV.	Spínací/vypínací kontakt pro zablokování funkce vytápění a teplé vody zařízení. **Logická úroveň** Logická úroveň multifunkčních vstupů 0 = Normálně rozepnutý Požadavky na teplo od vytápění a přípravy teplé vody jsou zablokované, když je vstup rozepnutý 1 = Normálně sepnutý Požadavky na teplo od vytápění a přípravy teplé vody jsou zablokované, když je vstup sepnutý **Chyba zobrazení** Zvolí, zda tato funkce zobrazí chybu, když je funkce aktivní 0 = Ne Když jsou požadavky na teplo od vytápění a přípravy teplé vody zablokované, nezobrazí se chybový kód 1 = Ano Když jsou požadavky na teplo od vytápění a přípravy teplé vody zablokované, zobrazí se chybový kód **BlokProtimrazOchr** Zvolí, zda tato funkce bude blokovat protimrazovou ochranu 0 = Ne Když je Blok TO+TV aktivní, ochrana proti zamrznutí pro vytápění a přípravu teplé vody není zablokovaná 1 = Ano Když je Blok TO+TV aktivní, ochrana proti zamrznutí pro vytápění a přípravu teplé vody je zablokovaná
Zamknout zařízení Zamknout zařízení.	Spínací/vypínací kontakt pro generování chyby blokování. **Logická úroveň** Logická úroveň multifunkčních vstupů 0 = Normálně rozepnutý Zařízení se zablokuje, když je vstup rozepnutý 1 = Normálně sepnutý Zařízení se zablokuje, když je vstup sepnutý Pro odstranění blokující chyby je třeba resetovat zařízení.

Tab.49 Nastavení vstupu - Odblokovací vstup

Nastavení	Použití a možná nastavení
Uvolnění TO Uvolnění TO	Spínací/rozpínací kontakt pro povolení funkce vytápění. Sepnutím kontaktu se zařízení aktivuje a začne vyrábět teplo pro vytápění. **Logická úroveň** Logická úroveň multifunkčních vstupů 0 = Normálně rozepnutý Když je vstup rozepnutý, požadavky na teplo od vytápění jsou povoleny 1 = Normálně sepnutý Když je vstup sepnutý, požadavky na teplo od vytápění jsou povoleny **Časový limit** Doba, po které bude funkce ukončena **AP230 (Prog_In_1)** **AP231 (Prog_In_2)** 0 - 255 s Nastavte čas mezi požadavkem na teplo a vypršením času zařízení. Pokud během této doby nedojde k povolení zařízení, zařízení bude zablokováno na 10 minut **BlokProtimrazOchr** Zvolí, zda tato funkce bude blokovat protimrazovou ochranu 0 = Ne Ochrana proti zamrznutí pro vytápění se nikdy nezablokuje 1 = Ano Ochrana proti zamrznutí pro vytápění je zablokovaná, dokud nedojde k odblokování zařízení
Uvolnění TO+TV Uvolnění TO+TV	Spínací/rozpínací kontakt pro povolení funkce vytápění a příprava teplé vody. Povolením kontaktu se zařízení aktivuje a začne vyrábět teplo pro vytápění a přípravu teplé vody. **Logická úroveň** Logická úroveň multifunkčních vstupů 0 = Normálně rozepnutý Požadavky na teplo od vytápění a přípravy teplé vody jsou povoleny, když je vstup rozepnutý 1 = Normálně sepnutý Požadavky na teplo od vytápění a přípravy teplé vody jsou povoleny, když je vstup sepnutý **Časový limit** Doba, po které bude funkce ukončena 0 - 255 s Nastavte čas mezi požadavkem na teplo a vypršením času zařízení. Pokud během této doby nedojde k povolení zařízení, zařízení bude zablokováno na 10 minut **BlokProtimrazOchr** Zvolí, zda tato funkce bude blokovat protimrazovou ochranu 0 = Ne Ochrana proti zamrznutí pro vytápění a přípravu teplé vody se nikdy nezablokuje 1 = Ano Ochrana proti zamrznutí pro vytápění a přípravu teplé vody je zablokovaná, dokud nedojde k odblokování zařízení

Tab.50 Nastavení vstupu - Signál pro uvolnění kotle

Nastavení	Použití a možná nastavení
Uvolnění TO Uvolnění požadavku na vytápění.	Spínací/vypínací kontakt pro vynechání zařízení při vytápění. Použijte, pokud mohou teplo pro vytápění vyrábět i jiná zařízení. Pokud zařízení nepřijímá žádné požadavky na teplo, nevytváří teplo. **Logická úroveň** Logická úroveň multifunkčních vstupů 0 = Normálně rozepnutý Požadavky na teplo od vytápění převezmou jiná zařízení, když je vstup rozepnutý 1 = Normálně sepnutý Požadavky na teplo od vytápění převezmou jiná zařízení, když je vstup sepnutý
Uvolnění TV Uvolnění požadavku na teplou vodu.	Zapínací/vypínací kontakt pro odlehčení zařízení pro teplou vodu. Použijte ji, pokud mohou teplo pro teplou vodu vyrábět i jiná zařízení. Pokud zařízení nepřijímá žádné požadavky na teplo, nevytváří teplo. **Logická úroveň** Logická úroveň multifunkčních vstupů 0 = Normálně rozepnutý Požadavky na teplo od přípravy teplé vody převezmou jiná zařízení, když je vstup rozepnutý 1 = Normálně sepnutý Požadavky na teplo od přípravy teplé vody převezmou jiná zařízení, když je vstup sepnutý
Uvolnění TO+TV Uvolnění požadavku na vytápění a teplou vodu.	Spínací/vypínací kontakt pro vynechání zařízení při vytápění a přípravě teplé vody. Použijte, pokud mohou teplo pro vytápění a teplou vodu vyrábět i jiná zařízení. Pokud zařízení nepřijímá žádné požadavky na teplo, nevytváří teplo. **Logická úroveň** Logická úroveň multifunkčních vstupů 0 = Normálně rozepnutý Požadavky na teplo od vytápění a přípravy teplé vody převezmou jiná zařízení, když je vstup rozepnutý 1 = Normálně sepnutý Požadavky na teplo od vytápění a přípravy teplé vody převezmou jiná zařízení, když je vstup sepnutý

Tab.51 Nastavení vstupu - Signál požadavku na teplo

Nastavení	Použití a možná nastavení
Ext. požad. na teplo Externí požadavek na teplo.	Spínací/vypínací kontakt pro generování požadavku na teplo ze zařízení. **Logická úroveň** Logická úroveň multifunkčních vstupů 0 = Normálně rozepnutý Požadavek na teplo od vytápění je aktivní, když je vstup rozepnutý 1 = Normálně sepnutý Požadavek na teplo od vytápění je aktivní, když je vstup sepnutý **Požadovaná teplota** Požadovaná teplota při aktivním vstupu **AP200 (Prog_In_1)** **AP201 (Prog_In_2)** 25 - 80 °C Nastavte požadovanou teplotu pro požadavek na teplo od zařízení

■ Další programovatelné výstupy

Výstup můžete nakonfigurovat tak, aby podporoval širokou nabídku různých funkcí.

▶▶ Hlavní menu > **Instalatér** > **Nastavení instalace** > **Multifunkční výstupy**

Pro navigaci použijte otočný knoflík.
Pro potvrzení vaší volby použijte tlačítko ✔.

#	Popis	Vstup/výstup
	Programovatelný výstup	PROG_OUT2

Upozornění
Vždy zkontrolujte dostupnost programovatelného výstupu prostřednictvím nabídky Multifunkční výstupy.

Tab.52 Nastavení výstupu - Žádný

Nastavení	Použití a možná nastavení
Žádný	Bez funkce.

Tab.53 Nastavení výstupu - Externí plynový ventil

Nastavení	Použití a možná nastavení
Ext.Spalinová klapka Funkce externího plynového ventilu (EPV).	Kontakt pro připojení externího plynového ventilu. Externí plynový ventil se otevírá a zavírá ve stejný okamžik jako plynový regulační ventil zařízení. Další nastavení nejsou k dispozici.

Tab.54 Nastavení výstupu - Uzavírací ventil

Nastavení	Použití a možná nastavení
Uzavírací ventil Funkce uzavíracího ventilu (UZV)	Kontakt pro připojení uzavíracího ventilu. Když zařízení nevyrábí teplo, tento ventil odpojí zařízení od (kaskádního) systému. To brání protékání vody skrz neaktivní zařízení v systému s jedním kaskádním čerpadlem. **Zpoždění ventilu AP004** Doba čekání tepelného zdroje na otevření hydraulického ventilu 0 - 255 s Nastavení čekací doby na otevření uzavíracího ventilu. Po této čekací době začne zařízení vyrábět teplo

Upozornění
Pro vypnutí funkce Uzavírací ventil je třeba nastavit Zpoždění ventilu (**AP004**) na hodnotu 0 s

Tab.55 Nastavení výstupu - Stavový kontakt

Nastavení	Použití a možná nastavení
Uzamknutí Upozornit externí systém v případě blokační chyby.	Stavový kontakt pro hlášení chyby uzamčení. Další nastavení nejsou k dispozici.
Uzam. nebo blok. Upozornit externí systém v případě chyby blokující provoz.	Stavový kontakt pro hlášení chyby uzamčení nebo blokování. Další nastavení nejsou k dispozici.
Provoz zdroje Upozornit externí systém v případě, že hořák nehoří.	Stavový kontakt pro hlášení aktivního stavu hořáku. Další nastavení nejsou k dispozici.
Požadavek na servis Upozornit externí systém, při požadavku na servis.	Stavový kontakt pro hlášení servisního požadavku. Další nastavení nejsou k dispozici.
Kotel na TO Upozornit externí systém, při provozu kotle pro vytápění.	Stavový kontakt pro hlášení požadavku pro vytápění. Další nastavení nejsou k dispozici.
Kotel na TV Upozornit externí systém, při provozu kotle pro přípravu teplé vody.	Stavový kontakt pro hlášení požadavku pro teplou vodu. Další nastavení nejsou k dispozici.
Stav čerpadla TO zapnuto Upozornit externí systém, při provozu systémového čerpadla.	Stavový kontakt pro hlášení zapnutí čerpadla pro vytápění. Další nastavení nejsou k dispozici.
Čerpadlo TV zapnuto Upozornit externí systém, při provozu čerpadla pro nabíjení TV.	Stavový kontakt pro hlášení zapnutí čerpadla teplé vody. Další nastavení nejsou k dispozici.

3.4.9 Plnění topného systému

Upozornění
Při plnění topného systému vám doporučujeme postupovat zvlášť pozorně. Uvolněte zejména všechny termostatické hlavice umístěné v systému a nechejte pomalu natéct vodu, aby se do primárního okruhu nedostal vzduch, dokud není dosažen potřebný provozní tlak. Nakonec odvzdušněte všechna topná tělesa v systému. Baxi nenese odpovědnost za škody způsobené vzduchovými bublinami v tepelném výměníku v důsledku nesprávného nebo nepřesného dodržování výše uvedených pokynů. Připojení modulu pro automatické plnění

Obr.59 Plnění topného systému

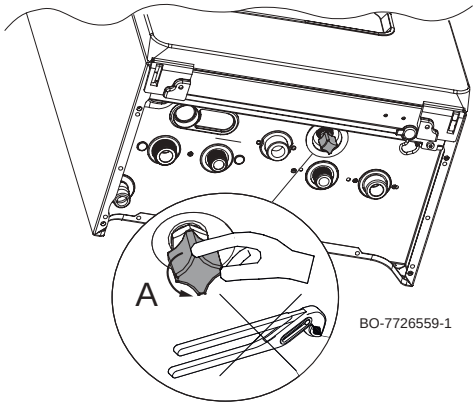

1. Před naplněním topný systém důkladně propláchněte.
2. Plnicí knoflík je světle modrý a je umístěn pod kotlem. Při plnění systému postupujte následovně:
3. Pro naplnění systému otáčejte knoflíkem (A) pomalu proti směru hodinových ručiček. Pracujte pouze rukama – nepoužívejte nářadí.
4. Naplňte systém na tlak 1,0 až 1,5 bar.
5. Zavřete kohout a zkontrolujte, zda nedochází k únikům.
6. Pro odvzdušnění aktivujte funkci tak, jak je popsáno v kapitole Funkce ručního odvzdušnění.

3.4.10 Vypuštění soustavy

Obr.60 Vypuštění soustavy

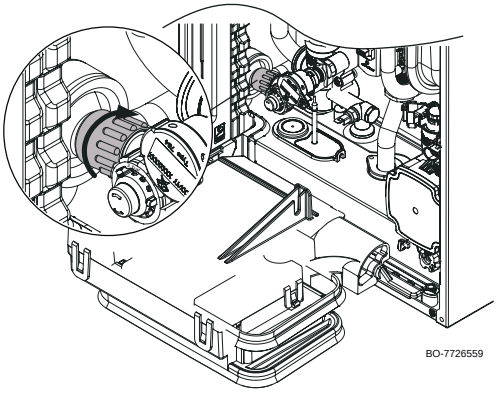

Vypouštěcí knoflík je umístěn pod kotlem, jak je uvedeno na obrázku. Při vypouštění systému postupujte následovně:

1. Při vypouštění kotle pomalu otočte knoflík ve směru hodinových ručiček (vpravo). Pracujte pouze rukama – nepoužívejte nářadí.
2. Po vypuštění kohout opět zavřete otočením opačným směrem (vlevo).

3.4.11 Propláchnutí topné soustavy

Instalace kotle na novou otopnou soustavu:

Pro vypuštění systému postupujte následovně:

- Soustavu důkladně propláchněte.
- Soustavu vyčistěte produkty doporučenými dodavatelem kotle, aby se ze systému odstranily zbytky nečistot (měď, konopná vlákna, svářecí pasta).
- Soustavu řádně propláchnout, až je voda čistá a prostá jakýchkoli nečistot

Instalace kotle na stávající otopnou soustavu:

- Soustavu řádně odkalte.
- Soustavu důkladně propláchněte.
- Soustavu vyčistěte produkty doporučenými dodavatelem kotle, aby se ze systému odstranily zbytky nečistot (měď, konopná vlákna, svářecí pasta).
- Soustavu řádně propláchnout, až je voda čistá a prostá jakýchkoli nečistot

3.4.12 Naplnění sifonu při instalaci

Obr.61 Metoda naplnění sifonu před namontováním sestavy

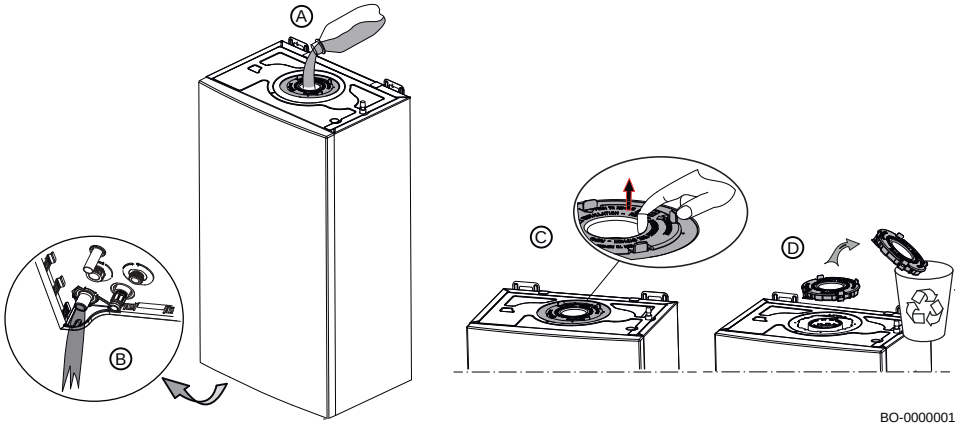

Otvor přípojky odvodu spalin v horní části kotle má plastový kotouč, který uzavírá tepelný výměník během přepravy. Před odstraněním kotouče naplňte nádržku otvorem (A) vodou, až vytéká výstupem (B) nádržky podle obrázku. Po naplnění odstraňte plastový kotouč (D) pomocí čtyř svorek (C) a nainstalujte sestavu odvodu spalin.

Obr.62 Metoda naplnění sifonu, když je sestava namontována

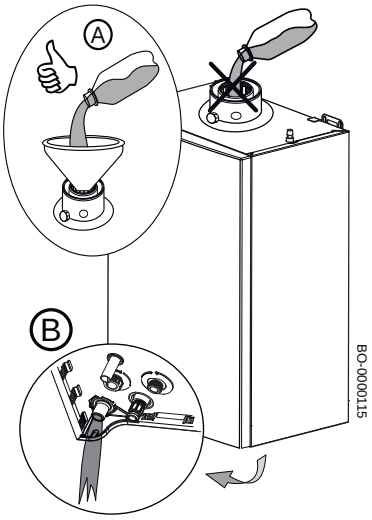

Naplňte sifon otvorem (A) vodou, až začne vytékat vypouštěcím otvorem sifonu (B) podle obrázku.

Upozornění
Doporučujeme, abyste při plnění nádržky postupovali zvlášť pozorně, viz obrázek (A). Jakákoli voda v přípojce přívodu vzduchu by mohla poškodit zařízení.

Upozornění
Tento způsob plnění sifonu je možné požít pouze při instalaci zařízení. Postup plnění sifonu při provádění údržby viz „Čistění sifonu“ v kapitole „Údržba“.

3.5 Uvedení do provozu

3.5.1 Všeobecně

Předepsaná procedura uvedení kotle do provozu se provádí při prvním použití, po delší době (více než 28 dnech) odstavení a po zásazích vyžadujících obnovu instalace kotle. Uvedení kotle do provozu umožňuje uživateli prověřit nastavení a provést kontroly potřebné pro jistotu úplné bezpečnosti provozování kotle.

3.5.2 Seznam kontrol před uvedením do provozu

Před uvedením kotle do provozu proveďte následující kontroly:

1. Zkontrolujte, zda přiváděný druh plynu odpovídá údajům na výrobním štítku kotle.

Nebezpečí
Pokud nesouhlasí, kotel nesmí být uveden do provozu.

2. Zkontrolujte připojení uzemňovacího kabelu.
3. Zkontrolujte plynový okruh od plynového ventilu k hořáku.
4. Překontrolujte hydraulický okruh od připojení kotle k topnému okruhu.
5. Zkontrolujte, zda se hydraulický tlak v topném systému pohybuje v rozmezí 1,0 a 1,5 bar.
6. Zkontrolujte připojení napájení k různým součástem kotle.

7. Zkontrolujte elektrické připojení termostatu i dalších externích zařízení.
8. Zkontrolujte větrání prostoru, v němž je kotel instalován.
9. Zkontrolujte spoje vedení plynu.

3.5.3 Postup při uvedení do provozu

Obr.63 Plynový ventil

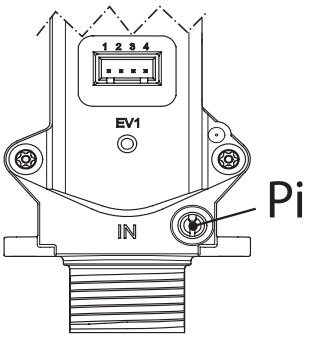

BO-0000215

Při uvedení kotle do provozu postupujte podle níže uvedeného popisu:

1. Otevřete hlavní plynový kohout.
2. Otevřete plynový kohout na kotli.
3. Sundejte přední kryt.
4. Zkontrolujte tlak přívodního plynu na tlakovém odběru Pi na plynovém ventilu (obrázek naproti).
5. Zkontrolujte těsnost plynového vedení včetně plynových ventilů. Zkušební tlak nesmí překročit 60 mbar (6 kPa).
6. Přívodní plynové potrubí odvzdušněte odšroubováním tlakového nátrubku **Pi** na plynovém ventilu (obrázek naproti). Odběrové místo opět uzavřete, jakmile potrubí bude dostatečně odvzdušněno.
7. Zkontrolujte, zda sifon je plný vody (viz postup v kapitole „Naplnění sifonu“).
8. Zkontrolujte těsnění / stav odvodu spalin.
9. Zkontrolujte těsnost všech spojů vodovodní soustavy.
10. Ujistěte se, že jste odstranili propojku na svorce **CB11** propojující pokojový termostat nebo pokojovou jednotku.
11. Napájecí napětí pro kotel.

■ První zapnutí napájení

Když poprvé zapínáte napájení kotle, postupujte podle pokynů zobrazených na displeji pro správné uvedení do provozu.

Řízený postup má šest po sobě jdoucích kroků:

1. nastavení země;
2. nastavení jazyka;
3. nastavení data a času;
4. nastavení typu plynu;
5. Vyčkejte na ukončení funkce odvzdušnění, která se aktivovala automaticky při zapnutí elektrického napájení kotle.
6. Spusťte kalibrační funkci.

Důležité
Funkce aktivované automaticky při prvním zapálení lze aktivovat ručně prostřednictvím menu „uvedení do provozu“ a jsou přístupné pomocí kódu pro servis.

3.5.4 Kontrola spalování

■ Nastavení spalování

Obr.64 Typ připojení - měřicí přípojka pro spaliny

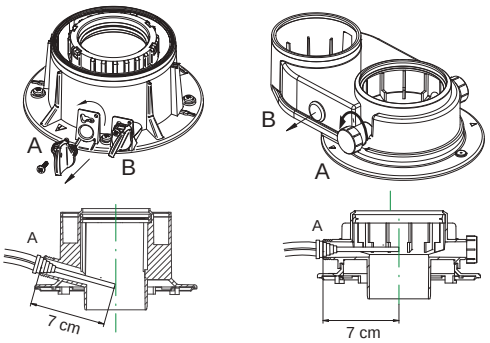

BO-0000220

Kotel má dvě vyhrazené přípojky pro měření účinnosti spalování a čistoty výfukových plynů během provozu. Jedna objímka je připojena k okruhu odvodu spalin (A), který se používá pro zjišťování čistoty spalin a účinnosti spalování. Druhá je připojena k okruhu sání spalování (B), který se používá pro kontrolu možné recirkulace spalin v případě koaxiálního potrubí. Pomocí objímky připojené k okruhu spalin lze měřit následující parametry:

- teplotu spalin;
- koncentraci kyslíku O_2 nebo alternativně oxidu uhličitého CO_2;
- koncentraci oxidu uhelnatého CO.

Teplota spalovacího vzduchu se musí změřit pomocí nátrubku připojeného k okruhu vstupu vzduchu (B), zasunutím měřicí sondy přibližně 7 cm. Změřte obsah CO_2/O_2 a výstupní teplotu spalin ve vyhrazeném měřicím bodu. K provedení tohoto úkolu postupujte následovně:

- Odšroubujte zátku měřicího bodu pro spaliny (adaptér systému pro odvod spalin).
- Změřte obsah CO_2/O_2 ve spalinách pomocí měřicího zařízení. Porovnejte tuto hodnotu s předepsanou hodnotou.
- Analyzátor spalin musí mít minimální přesnost ±0,25 % O_2/CO_2, a ±20 ppm CO.

Změřte hodnotu CO ve spalinách. Pokud je úroveň CO vyšší než 400 ppm, proveďte následující činnosti:

- Zkontrolujte komín, zda je správným způsobem nainstalován.
- Zkontrolujte, zda použitý druh plynu odpovídá nastavení kotle.
- Zkontrolujte, zda není hořák poškozen a odstraňte znečištění z hořáku.
- Znovu zkontrolujte správnost poměru plyn/vzduch.
- Proveďte manuální kalibraci tak, jak je popsána v kapitole „Provedení funkce manuální kalibrace“.
- Pokud je úroveň CO stále vyšší než 400 ppm, kontaktujte dodavatele.

Nebezpečí
Pokud je úroveň CO stále vyšší než 1 000 ppm, vypněte zařízení a kontaktujte dodavatele.

Důležité
Koncentrace CO ve spalinách musí být vždy v souladu s předpisy instalace v zemi, ve které je zařízení nainstalováno.

Obr.65 Příklady kontrol spalování

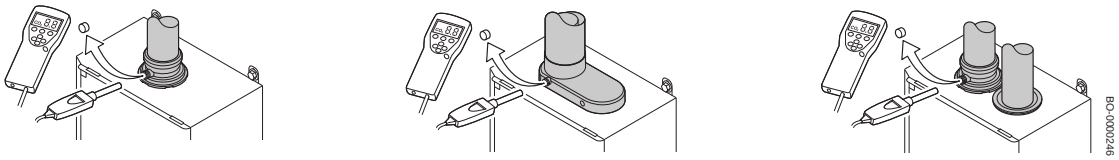

Důležité
Na tomto zařízení není třeba provádět žádné mechanické seřizování ventilu. Plynový ventil se seřizuje sám, automaticky

Důležité
Během fáze kalibrace zařízení není možné provádět kontrolu spalování.

Upozornění
Pro analýzu spalin zajistěte dostatečnou tepelnou výměnu v systému v topném režimu nebo v režimu přípravy teplé vody (otevřením jednoho či několika kohoutků pro teplou vodu), aby se kotel nevypnul v důsledku přehřátí. Pro správnou funkci kotle musí obsah CO_2 (O_2) ve spalinách být v tolerančním rozsahu uvedeném v tabulce níže. Jestliže se naměřená hodnota CO_2 (O_2) odlišuje, zkontrolujte neporušenost elektrod a vzdálenosti elektrod. Bude-li třeba, elektrody vyměňte a přitom je správně umístěte a spusťte manuální kalibrační funkci popsanou níže.

Tabulka hodnot tolerancí pro CO – CO_2 – O_2

Tab.56 Tabulka hodnot v případě, že přední panel je ZAVŘENÝ

	PŘEDNÍ PANEL OTEVŘENÝ/ZAVŘENÝ				
	Jmenovitý obsah CO_2%		Max. CO	Jmenovitý obsah O_2%	
	Max. Pn	Pmin	ppm	Max. Pn	Pmin
G20*	9,0 % (8,4–9,6)	8,5 % (7,9–9,1)	< 400	4,8 % (3,5–5,9)	5,7 % (4,4–6,8)
G31	10,0 % (9,4–10,6)	10,0 % (9,4–10,6)	< 400	5,7 % (4,7–6,6)	5,7 % (4,7–6,6)
G30	10,6 % (10–11,2)	10,6 % (10–11,2)	< 400	5,2 % (4,3–6,1)	5,2 % (4,3–6,1)
* Při použití směsí do 20 % vodíků (H_2) pouze sledujte hodnotu O_2 %.					

Oznámení
Pro analýzu spalin musíte přejít na úroveň „Servis“ a poté provést test při maximálním a minimálním výkonu podle popisu níže.

Spaliny musejí být měřeny analyzátorem, který je pravidelně kalibrován. Za normálního provozu kotel provádí cykly samokontroly spalování. V této fázi lze po krátké intervaly naměřit hodnoty CO nad 1 000 ppm.

Důležité
Toto zařízení je vhodné pro plyn G20 obsahující až 20 % vodíku (H_2). V důsledku kolísání procenta H_2 se postupem času může měnit procento O_2. (Příklad: 20 % H_2 v plynu může mít za následek 1,5% zvýšení O_2 ve spalinách).

Přístup k úrovni pro servis

Některá nastavení jsou chráněna přístupem pro servis. Pro změnu těchto nastavení aktivujte přístup pro servis.

▶▶ Hlavní menu > **Instalatér**

Pro navigaci použijte otočný knoflík.
Pro potvrzení vaší volby použijte tlačítko ⊙.

1. Pro přístup k hlavnímu menu stiskněte tlačítko menu ≡.
2. Přejděte do **Instalatér** menu.
3. Zadejte kód: **0012**.
   ⇨ Přístup pro servis je nyní povolen. Ve stavové liště se objeví aktivní Instalatér ikona .

Obr.66 Kód přístupu pro servis

AD-3002281-01

Pokud se ovládací panel nepoužívá po dobu 30 minut, dojde automaticky k odhlášení přístupu pro servis. Přístup pro servis můžete ručně deaktivovat volbou **Ukončit režim Instalatér**.

Provedení testu při maximálním výkonu

Změnou **Stav funkčního testu** provedete test při maximálním výkonu.

▶▶ Hlavní menu > **Režim Kominík** > **Stav funkčního testu**

Pro navigaci použijte otočný knoflík.
Pro potvrzení vaší volby použijte tlačítko ⊙.

1. Pro přístup k hlavnímu menu stiskněte tlačítko menu ≡.
2. Přejděte do menu **Režim Kominík**.
3. Zvolte **Stav funkčního testu**.
4. Zvolte **Max. výkon ÚV**.
   ⇨ Zahájí se zkouška maximálního výkonu. Vybraný režim testu výkonu se zobrazí v menu a ikona se zobrazí v pravém horním rohu obrazovky.
5. Zkontrolujte nastavení režimu Kominík.
6. Pro ukončení režimu Kominík stiskněte tlačítko návratu .

Provedení testu při minimálním výkonu

Změnou **Stav funkčního testu** provedete zkoušku při minimálním výkonu.

▶▶ Hlavní menu > **Režim Kominík** > **Stav funkčního testu**

Pro navigaci použijte otočný knoflík.
Pro potvrzení vaší volby použijte tlačítko ⊙.

1. Pro přístup k hlavnímu menu stiskněte tlačítko menu ≡.
2. Přejděte do menu **Režim Kominík**.
3. Zvolte **Stav funkčního testu**.
4. Zvolte **Minimální výkon**.
   ⇨ Spustí se test při minimálním výkonu. Zvolený režim testu při zatížení je zobrazen v nabídce a v pravé horní části obrazovky se objeví ikona .

5. Zkontrolujte nastavení režimu Kominík.
6. Pro ukončení režimu Kominík stiskněte tlačítko návratu ↩ .

Menu Kominík

Zvolte možnost **Režim Kominík** v hlavním menu. Objeví se menu testovacího režimu s možností změny výkonu.

Tab.57 Test pro daný výkon v menu Kominík

Změna výkonu v testovacím režimu	Popis nastavení
Vypnuto	Žádná zkouška.
Minimální výkon	Zkouška dílčího zatížení.
Max. výkon ÚV	Test při maximálním výkonu pro režim vytápění.
Maximální výkon TV	Test při maximálním výkonu pro režim pro režim vytápění a teplou vodu.

Tab.58 Nastavení zátěžové zkoušky

Menu „Kominík“	Popis nastavení
Stav funkčního testu	Zvolte zátěžovou zkoušku pro její spuštění.
Výstupní T kaskády	Načtěte výstupní teplotu do otopné soustavy.
Teplota zpátečky	Načtěte vratnou teplotu z otopné soustavy.
AktuálníOtVentilátor	Načtěte aktuální otáčky ventilátoru.
PožadOtáčVentilátoru	Načtěte požadovanou hodnotu otáček ventilátoru.
AktuálníIonizProud	Načtěte aktuální ionizační proud.

Provedení manuální kalibrační funkce

Pro aktivaci kalibrační funkce nejdříve přejděte do úrovně Servis podle předchozího popisu a poté postupujte následovně:

1. Stiskněte tlačítko Nabídka ☰.
2. Přístup k Uvedení do provozu
3. Zvolte funkci Kalibrace kotle.
4. Postupujte podle pokynů zobrazovaných na displeji kotle.
5. Jakmile je tato funkce dokončena, na displeji se musí na několik sekund zobrazit zpráva potvrzující, že kalibrace je hotova.
6. Displej se vrátí k hlavní nabídce.
7. Pro ukončení této funkce stiskněte a na několik sekund přidržte tlačítko ↩.

Důležité
Po provedení operací údržby se doporučuje manuálně aktivovat kalibrační postup.

Důležité
Kalibraci proveďte v následujících případech:

- Výměna plynového ventilu.
- Výměna směšovače a ventilátoru.
- Čištění/výměna výměníku tepla.
- Výměna příruby hořáku.
- Výměna elektrody (a/nebo kabelu) pro detekci plamene/zapalování.

Viz také
Všeobecně, stránka 23

Provozní nastavení

Tab.59 Parametr GP066 – startovací výkon [%]

	PARAMETR GP066 – výkon [%]		
	LUNA CENTURY		
	1.16	1.24	1.35
G20	37 %	37 %	32,75 %
G31	37 %	37 %	32,75 %

	PARAMETR GP066 – výkon [%]		
	LUNA CENTURY		
	1.16	1.24	1.35
G30	37 %	37 %	32,75 %
G230	37 %	37 %	32,75 %

Tab.60 Parametr GP066 – startovací výkon [%]

	PARAMETR GP066 – výkon [%]			
	LUNA CENTURY			
	24	30	35	40
G20	37 %	37 %	32,75 %	32,75 %
G31	37 %	37 %	32,75 %	32,75 %
G30	37 %	37 %	32,75 %	32,75 %
G230	37 %	37 %	32,75 %	32,75 %

Obr.67 Příklad hotového samolepicího štítku

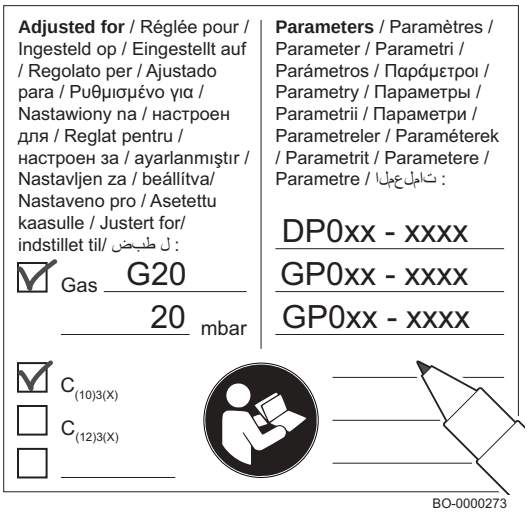

■ Závěrečné pokyny

1. Odstraňte měřicí zařízení.
2. Vraťte zátku pro analýzu spalin zpět na místo.
3. Zavřete přední panel.
4. Zahřejte systém na přibližně 70 °C.
5. Vypněte kotel.
6. Systém odvzdušněte přibližně za 10 minut.
7. Zapněte kotel.
8. Zkontrolujte těsnost odvodu spalin a přívodu vzduchu.
9. Zkontrolujte hydraulický tlak v topném okruhu. V případě potřeby obnovte tlak (doporučený hydraulický tlak má hodnotu 1,0 až 1,5 bar).
10. V případě instalací na společných odvodech spalin (LAS) s přetlakem použijte výrobní štítek na boku. Zaznamenejte druh provozovaného zemního plynu a korekci výkonu (%) změněných parametrů na štítku.
    - Druh plynu, jestliže je provedeno přizpůsobení pro jiný plyn;
    - Přívodní tlak plynu;
    - V případě aplikace s přetlakem typ výstupu spalin;
    - Parametry upravené pro výše uvedené změny;
    - Libovolné parametry otáček ventilátoru upravené pro jiné účely.
11. Informujte uživatele o provozu kotle a ovládacího panelu (anebo dálkového ovládání, je-li součástí dodávky).
12. Předat uživateli všechny návody k obsluze.

3.6 Provoz

3.6.1 Obsluha ovládacího panelu

■ Konfigurace instalace v servisní úrovni

Můžete konfigurovat instalaci stisknutím tlačítka ≡ hlavního menu a volbou **Instalatér** 🔧.

■ Změna teploty teplé vody v době dovolené

▶▶ Hlavní menu > **Instalatér** > **Nastavení instalace** > **Teplá voda** > **Všeobecné**

💡 Pro navigaci použijte otočný knoflík.
Pro potvrzení vaší volby použijte tlačítko ⊙.

1. Pro přístup k hlavnímu menu stiskněte tlačítko menu ≡.
2. Přejděte do **Instalatér** menu 🔧.
   Pro aktivaci přístupu pro servis použijte kód **0012**.
3. Zvolte **Nastavení instalace**.
4. Zvolte **Teplá voda**.
5. Zvolte **Všeobecné**.
6. Zvolte **TV žádaná Tprázdniny**.
7. Nastavte požadovanou teplotu.

Nyní můžete přejít na domovskou obrazovku stisknutím a podržením tlačítka zpět ⮌, nebo vstoupit do hlavní nabídky stisknutím tlačítka menu ≡.

Aktivace vysoušení podlahy

Funkci vysoušení podlahy je třeba aktivovat pro každou topnou zónu.

▶▶ Hlavní menu > **Instalatér** > **Nastavení instalace** > Zvolte zónu > **Vysoušení betonové podlahy**

Pro navigaci použijte otočný knoflík.
Pro potvrzení vaší volby použijte tlačítko ⊙.

1. Pro přístup k hlavnímu menu stiskněte tlačítko menu ≡.
2. Přejděte do **Instalatér** menu 🔧.
   Pro aktivaci přístupu pro servis použijte kód **0012**.
3. Zvolte **Nastavení instalace**.
4. Zvolte zónu, kterou chcete konfigurovat.
5. Zvolte **Vysoušení betonové podlahy**.
6. Zvolte nastavení, které chcete konfigurovat.

Důležité
Před aktivací vysoušení podlahovky nakonfiguruje nastavení všech tří fází. Po aktivací vysoušení podlahovky se nastavení zablokuje. Pro odblokování nastavení a provedení změn odblokujte vysoušení podlahovky.

7. Zvolte **Akt. vysouš. podlahy** a aktivujte vysoušení podlahovky.

Nyní můžete přejít na domovskou obrazovku stisknutím a podržením tlačítka zpět ⮌, nebo vstoupit do hlavní nabídky stisknutím tlačítka menu ≡.

Nastavení funkce ochrany proti Legionelle

▶▶ Hlavní menu > **Instalatér** > **Nastavení instalace** > **Teplá voda** > **Termická dezinfekce**

Pro navigaci použijte otočný knoflík.
Pro potvrzení vaší volby použijte tlačítko ⊙.

1. Pro přístup k hlavnímu menu stiskněte tlačítko menu ≡.
2. Přejděte do **Instalatér** menu 🔧.
   Pro aktivaci přístupu pro servis použijte kód **0012**.
3. Zvolte **Nastavení instalace**.
4. Zvolte **Teplá voda**.
5. Zvolte **Termická dezinfekce**.
6. Zvolte nastavení ochrany proti Legionelle, které chcete konfigurovat.

Nyní můžete přejít na domovskou obrazovku stisknutím a podržením tlačítka zpět ⮌, nebo vstoupit do hlavní nabídky stisknutím tlačítka menu ≡.

Konfigurace servisního hlášení

Systém můžete konfigurovat tak, aby zobrazoval servisní hlášení po stanoveném počtu provozních hodin. Řízení bude pokračovat ve sledování dvou počitadel:

- Celkový počet provozních hodin hořáku od posledního servisu (**AC002**)
- Celkový počet hodin napájení ze sítě od posledního servisu (**AC003**)

Pokud jedno z těchto počitadel dosáhne hodnotu nastavenou v parametrech **AP009** nebo **AP011**, bude uživatel upozorněn na ovládacím panelu.

▶▶ Hlavní menu > **Instalatér** > **Zobrazit připomínku servisu**

Pro navigaci použijte otočný knoflík.
Pro potvrzení vaší volby použijte tlačítko ⊙.

1. Pro přístup k hlavnímu menu stiskněte tlačítko menu ≡.
2. Přejděte do **Instalatér** menu 🔧.
   Pro aktivaci přístupu pro servis použijte kód **0012**.
3. Zvolte **Zobrazit připomínku servisu**.

4. Zvolte požadovaný typ oznámení:

Tab.61 Popis typů oznámení

Upozornění	Popis
Žádný	Žádné servisní upozornění.
Uživatel. upozornění	Vlastní servisní upozornění. Nastavte vlastní servisní upozornění upravením **Servisní hodiny(AP009)** a **ServisníHodinyNapáj(AP011)**.
ABC upozornění	Servisní upozornění ABC. Indikace servisního typu A, B nebo C.

Nyní můžete přejít na domovskou obrazovku stisknutím a podržením tlačítka zpět ⮌, nebo vstoupit do hlavní nabídky stisknutím tlačítka menu ≡.

■ Zobrazení a resetování servisních hlášení

Je-li požadován plánovaný servis, objeví se ve výchozím zobrazení hlášení. Po kontrole podrobností můžete servisní hlášení resetovat.

▶▶ Hlavní menu > **Instalatér** > **Zobrazit připomínku servisu** > **Resetování připomínky servisu**

Pro navigaci použijte otočný knoflík.
Pro potvrzení vaší volby použijte tlačítko ⊙.

1. Pro přístup k hlavnímu menu stiskněte tlačítko menu ≡.
2. Přejděte do **Instalatér** menu 🔧.
   Pro aktivaci přístupu pro servis použijte kód **0012**.
3. Zvolte **Zobrazit připomínku servisu**.
   ⇨ Zobrazí se servisní informace.
4. Resetujte připomenutí servisu výběrem **Resetování připomínky servisu**.
5. Zvolte **Potvrdit**.
   ⇨ Připomenutí servisu se resetuje.

Nyní můžete přejít na domovskou obrazovku stisknutím a podržením tlačítka zpět ⮌, nebo vstoupit do hlavní nabídky stisknutím tlačítka menu ≡.

■ Odečet naměřených hodnot

Zařízení neustále zaznamenává různé změřené hodnoty ze systému. Tyto hodnoty lze číst na ovládacím panelu.

▶▶ Hlavní menu > **Instalatér** > **Signály** nebo **Počitadla**

Pro navigaci použijte otočný knoflík.
Pro potvrzení vaší volby použijte tlačítko ⊙.

1. Pro přístup k hlavnímu menu stiskněte tlačítko menu ≡.
2. Přejděte do **Instalatér** menu 🔧.
   Pro aktivaci přístupu pro servis použijte kód **0012**.
3. Zvolte **Signály** nebo **Počitadla** pro čtení signálu nebo čítače.

■ Zobrazení orientační spotřeby energie

Můžete zobrazit spotřebu energie zařízení. Sledované systémy závisejí na zařízení a konfiguraci topného systému.

▶▶ Hlavní menu > **Počítadlo energie**

Pro navigaci použijte otočný knoflík.
Pro potvrzení vaší volby použijte tlačítko ⊙.

1. Pro přístup k hlavnímu menu stiskněte tlačítko menu ≡.
2. Přejděte do menu **Počítadlo energie** ⏲.
   ⇨ Zobrazí se aktuální spotřeba energie zařízení.

Nyní můžete přejít na domovskou obrazovku stisknutím a podržením tlačítka zpět ⮌, nebo vstoupit do hlavní nabídky stisknutím tlačítka menu ≡.

■ Zapínání a vypínání Bluetooth

Pro přístup k funkci Bluetooth z hlavního menu je požadováno BLE Smart Antenna.

Mobilní zařízení lze připojit k zařízení pomocí Bluetooth. Připojení Bluetooth můžete aktivovat nebo deaktivovat.

▶▶ Hlavní menu > **Bluetooth**

Pro navigaci použijte otočný knoflík.
Pro potvrzení vaší volby použijte tlačítko ⊙.

1. Pro přístup k hlavnímu menu stiskněte tlačítko menu ≡.
2. Přejděte do menu **Bluetooth** ᛒ.
3. Zvolte jedno z těchto nastavení:
   - **Stop** pro deaktivaci funkce Bluetooth.
   - **Zapnuto** pro aktivaci funkce Bluetooth.

Nyní můžete přejít na domovskou obrazovku stisknutím a podržením tlačítka zpět ↩, nebo vstoupit do hlavní nabídky stisknutím tlačítka menu ≡.

Provádění autodetekce

Funkce pro autodetekci provede skenování instalace pro zjištění komponentů a zařízení připojených k L-Bus a S-Bus. Tuto funkci je třeba použít tehdy, když byla provedena výměna nebo odstranění komponentu nebo zařízení z instalace.

▶▶ Hlavní menu > **Instalatér** > **Pokročilé menu** > **Automatická detekce**

Pro navigaci použijte otočný knoflík.
Pro potvrzení vaší volby použijte tlačítko ⊙.

1. Pro přístup k hlavnímu menu stiskněte tlačítko menu ≡.
2. Přejděte do **Instalatér** menu 🧑‍🔧.
   Pro aktivaci přístupu pro servis použijte kód **0012**.
3. Zvolte **Pokročilé menu**.
4. Zvolte **Automatická detekce**.
5. Pro provedení automatické detekce zvolte **Potvrdit**.
   ⇨ Systém se restartuje po skončení procesu automatické detekce.

Zobrazení a vymazání paměti chyb

Paměť chyb můžete zobrazit na ovládacím panelu. Diagnostické údaje v čase výskytu chyby jsou uloženy s chybovými kódy. Patří k nim doba provozu, stav, dílčí stav, příslušné parametry, čítače a signály. Historii chyb lze také vymazat.

▶▶ Hlavní menu > **Instalatér** > **Historie chyb**

Pro navigaci použijte otočný knoflík.
Pro potvrzení vaší volby použijte tlačítko ⊙.

1. Pro přístup k hlavnímu menu stiskněte tlačítko menu ≡.
2. Přejděte do **Instalatér** menu 🧑‍🔧.
   Pro aktivaci přístupu pro servis použijte kód **0012**.
3. Zvolte **Historie chyb**
4. Zvolte požadovanou chybu.
5. Pro smazání paměti chyb podržte stisknuté tlačítko výběru ⊙ .

Obr.68 Seznam historie chyb

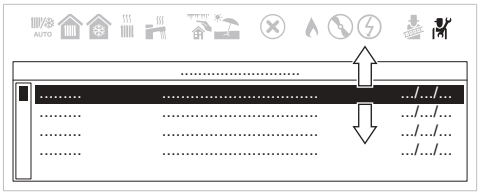

AD-3002327-01

Zobrazení výrobních a softwarových informací

Můžete zobrazit podrobnosti verzí hardwaru a softwaru zařízení a všech připojených jednotek.

▶▶ Hlavní menu > **Informace o verzi**

Pro navigaci použijte otočný knoflík.
Pro potvrzení vaší volby použijte tlačítko ⊙.

1. Pro přístup k hlavnímu menu stiskněte tlačítko menu ≡.
2. Přejděte do **Informace o verzi** menu ℹ.
3. Zvolte zařízení, ovládací panel nebo jiné zařízení, které chcete zobrazit.

3.6.2 Protimrazová ochrana

Je dobré zabránit úplnému vypuštění topného systému, protože výměna vody může způsobit zbytečné a škodlivé usazování vodního kamene uvnitř kotle a topných prvků. Nemá-li být topný systém používán během zimních měsíců a existuje-li riziko mrazu, doporučujeme přidat do vody v systému vhodné protimrazové přípravky určené ke zvláštním účelům (např. propylenglykol, který obsahuje inhibitory vodního kamene a koroze). Elektronický řídicí systém kotle je vybaven funkcí protimrazové ochrany pro topný systém. Tato funkce aktivuje čerpadlo kotle, pokud teplota na výstupu do topného systému klesne pod 7 °C. Dosáhne-li teplota vody 4 °C, hořák se zapne a zvýší teplotu vody v systému na 10 °C. Při dosažení této hodnoty se hořák vypne a čerpadlo pokračuje v provozu další 15 minut.

Důležité
Funkce protimrazové ochrany nepracuje, není-li kotel připojen k napájení nebo je zavřen plynový kohout.

3.6.3 Ochrana proti Legionelle

Důležité
Funkce proti Legionelle je implicitně deaktivována. Nastavte parametr **DP004** pro povolení funkce proti Legionelle a parametr **DP160** pro nastavení hodnoty maximální teploty, když je tato funkce aktivována.

3.6.4 Vypnutí kotle

Nepoužívá-li se kotel delší dobu, doporučujeme jej nechat připojený k napájení.

Tím je kotel chránění proti mrazu.

Potřebujete-li kotel odpojit od napájení:

1. Vypněte přívod elektrického proudu kotle.
2. Zavřete přívodní plynový kohout.
3. Nechejte kotel a komín pečlivě vyčistit.
4. Zajistěte přiměřenou ochranu kotle a soustavy proti mrazu.

3.7 Nastavení

3.7.1 Nastavení parametrů

Pro konfiguraci instalace můžete měnit parametry a nastavení řídicí jednotky a připojených rozšiřujících desek, snímačů atd. Nastavení z výroby podporují většinu běžných topných systémů.

Důležité
Změna nastavení z výroby může nepříznivě ovlivnit provoz topného systému.

▶▶ Hlavní nabídka > **Instalatér** > **Nastavení instalace** > Vyberte zónu nebo zařízení

Pro navigaci použijte otočný knoflík.
Pro potvrzení vaší volby použijte tlačítko ⊙.

1. Pro přístup k hlavnímu menu stiskněte tlačítko menu ≡.
2. Přejděte do **Instalatér** menu 🔧.
   Pro aktivaci přístupu pro servis použijte kód **0012**.
3. Zvolte **Nastavení instalace**.
4. Zvolte zónu nebo zařízení, které chcete konfigurovat.

Přístup k parametrům je rovněž možný pomocí Vyhledávání funkce: ≡ > **Vyhledávání**

3.7.2 Nastavení parametrů otáček ventilátoru pro různé druhy plynu

Nastavení otáček ventilátoru z výroby lze upravit pro různé typy plynu na úrovni Servis.

▶▶ Hlavní menu > **Vyhledávání**

Pro navigaci použijte otočný knoflík.
Pro potvrzení vaší volby použijte tlačítko ⊙.

1. Pro přístup k hlavnímu menu stiskněte tlačítko menu ≡.
2. Přejděte do **Vyhledávání** menu 🔍.
   Pro aktivaci přístupu pro servis použijte kód **0012**.
3. Zvolte parametr, který chcete konfigurovat.

3.7.3 Vyhledávání parametrů, počítadel a signálů

Můžete vyhledávat a měnit datové body zařízení (parametry, měřiče a signály), připojené ovládací panely a čidla.

▶▶ Hlavní menu > **Vyhledávání**

Pro navigaci použijte otočný knoflík.
Pro potvrzení vaší volby použijte tlačítko ⊙.

1. Pro přístup k hlavnímu menu stiskněte tlačítko menu ≡.
2. Přejděte do **Vyhledávání** menu 🔍.
   Pro aktivaci přístupu pro servis použijte kód **0012**.
3. Zvolte kritéria vyhledávání (kód):
   3.1. Zvolte první písmeno (kategorie datového bodu).
   3.2. Zvolte druhé písmeno (typ datového bodu).
   3.3. Zvolte první číslo.
   3.4. Zvolte druhé číslo.
   3.5. Zvolte třetí číslo.

Symbol * se může použít pro označení kteréhokoli znaku ve vyhledávacím poli.

   ⇨ Na displeji se objeví seznam datových bodů.
4. Zvolte požadovaný datový bod.

Nyní můžete přejít na domovskou obrazovku stisknutím a podržením tlačítka zpět ↩, nebo vstoupit do hlavní nabídky stisknutím tlačítka menu ≡.

Obr.69 Vyhledání datových bodů

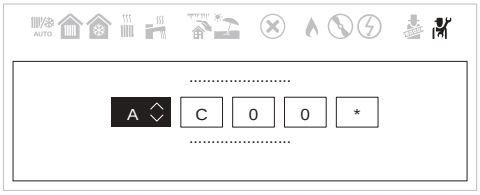

AD-3002324-01

Obr.70 Výsledky vyhledání datových bodů

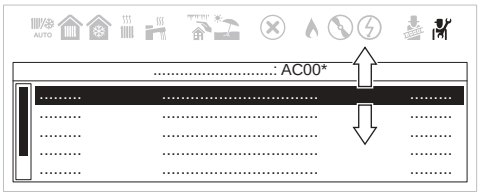

AD-3002325-01

3.7.4 Seznam nastavení

Tab.62 Tabulka nastavení

Název	Popis	Tovární hodnota	Minimum	Maximum	Úroveň
AP006	Minimální systémový tlak. Pokud je tlak vody pod touto hodnotou, zařízení zašle upozornění na nízký tlak nebo spustí cyklus automatického plnění, je-li tato funkce k dispozici a je-li aktivována v souladu s nastavením parametru AP014 [bar].	0,8	0,6	1,5	Servisní technik
AP009	Počet provozních hodin zařízení, než se zobrazí upozornění na údržbu [hodiny] pomocí AP010 = Uživatel. upozornění	3 000	0	51 000	Servisní technik
AP010	Aktivace/deaktivace servisních upozornění • Žádný • Uživatel. upozornění • ABC upozornění	Žádný	-	-	Servisní technik
AP011	Počet hodin napájení zařízení, než se aktivuje upozornění na servis [hodiny] pomocí AP010 = Uživatel. upozornění	17 500	0	51 000	Servisní technik
AP014	Režim funkce automatického plnění • Vypnuto • Poloautomat. režim • Automatický	Vypnuto	-	-	Servisní technik
AP016	Vytápění zap/vyp	Zapnuto	-	-	Uživatel
AP017	TV zap/vyp	Zapnuto	-	-	Uživatel

Název	Popis	Tovární hodnota	Minimum	Maximum	Úroveň
AP023	Maximální doba trvání automatického procesu plnění během instalace (minuty)	5	0	65535	Servisní technik
AP051	Minimální povolená doba mezi dvěma následnými plněními [dny]	90	0	65535	Servisní technik
AP056	Typ venkovního snímače připojenému ke kotli	QAC34	-	-	Servisní technik
AP069	Maximální doba cyklu plnění [minuty]	5	0	65535	Servisní technik
AP070	Tlak vody, při kterém musí být zařízení funkční (bar)	1,5	0	4,0	Servisní technik
AP071	Maximální doba potřebná ke kompletnímu naplnění systému (sekundy)	840	0	3600	Servisní technik
AP073	Letní – zimní režim zapnut/vypnut (když je připojeno venkovní čidlo). Jestliže je venkovní teplota nad touto prahovou hodnotou, zařízení je v letním režimu a nespustí se pro centrální vytápění. Jestliže je venkovní teplota pod touto teplotou, zařízení je v zimním režimu [°C]	22	10	30	Uživatel
AP074	Topení zap/vyp (s připojeným venkovním snímačem)	Stop	-	-	Uživatel
AP079	Úroveň stavební izolace (s venkovním snímačem) (°C)	3	0	15	Servisní technik
AP080	Venkovní teplota (°C), při které dojde k aktivaci protimrazové ochrany	−10	−30	+25	Servisní technik
AP082	Aktivovat/deaktivovat úsporný energetický režim během zimního období	Zapnuto	-	-	Servisní technik
AP089	Jméno servisního technika	-	-	-	Uživatel
AP090	Telefonní číslo servisního technika	-	-	-	Uživatel
AP091	Typ připojení pro venkovní čidlo	Automatický	-	-	Servisní technik
AP211	Vstup pro blokaci / uvolnění zdroje tepla • Úplné blokování • Předehřev blokováno	Úplné blokování	-	-	Servisní technik
AP221	Nastavení logiky vstupu blokace NO nebo NC	Normálně rozepnutý	-	-	Servisní technik
AP251	Doba čekání před spuštěním zařízení. Když se během doby čekání sepne uvolňovací kontakt **RL** CB12 , zařízení se rovnou spustí. Když se uvolňovací kontakt během této doby nesepne, zařízení je blokováno po dobu 10 minut [sekundy]	1	0	255	Servisní technik
CP000	Maximální žádaná hodnota teploty topení pro zónu [°C] s čidlem venkovní teploty	80	25	80	Servisní technik
CP010	Žádaná hodnota topení [°C] bez čidla venkovní teploty	80	25	80	Uživatel
CP020	Funkčnost okruhu	Přímý	-	-	Servisní technik
CP060	Požadovaná okolní teplota (°C) v zóně v období dovolené	6	5	20	Uživatel
CP070	Mez maximální prostorové teploty daného okruhu v útlumovém režimu, která umožňuje přepínání do komfortního režimu [°C]	16	5	30	Uživatel
CP080	Teplota (°C) nastavená podle uživatelské aktivity v zóně.	16	5	30	Uživatel
CP081	Teplota (°C) nastavená podle uživatelské aktivity v zóně.	20	5	30	Uživatel
CP082	Teplota (°C) nastavená podle uživatelské aktivity v zóně.	6	5	30	Uživatel
CP083	Teplota (°C) nastavená podle uživatelské aktivity v zóně.	21	5	30	Uživatel
CP084	Teplota (°C) nastavená podle uživatelské aktivity v zóně.	22	5	30	Uživatel
CP085	Teplota (°C) nastavená podle uživatelské aktivity v zóně.	20	5	30	Uživatel
CP200	Manuální nastavení okolní teploty (°C).	20	5	30	Uživatel
CP210	Kompenzace topné křivky režimu komfort	15	15	90	Servisní technik

Název	Popis	Tovární hodnota	Minimum	Maximum	Úroveň
CP220	Kompenzace topné křivky útlumového režimu	15	15	90	Servisní technik
CP230	Sklon topné křivky	1,5	0	4	Servisní technik
CP240	Upravit účinnost prostorové jednotky v zóně	3	0	10	Uživatel
CP250	Přidaná hodnota pro kalibraci prostorové teploty. Tuto hodnotu lze použít pro sladění teplot mezi prostorovou jednotkou a další komponentou, jako je například meteorologická stanice.	0	−5	5	Uživatel
CP320	Provozní režim topného okruhu	Ruční	-	-	Uživatel
CP340	Typ omezeného nočního režimu:	Pokr. pož. na teplo	-	-	Servisní technik
CP510	Dočasná hodnota prostorové teploty, nastavená pro danou zónu [°C]	20	5	30	Uživatel
CP550	Aktivní režim krb	Stop	-	-	Uživatel
CP570	Program časovače pro vytápění/chlazení	Časový program 1	-	-	Uživatel
CP660	Ikona zobrazení tohoto okruhu	Žádný	-	-	Uživatel
CP730	Výběr rychlosti ohřevu zóny	Normální	-	-	Uživatel
CP740	Výběr rychlosti ochlazení zóny	Normální	-	-	Servisní technik
CP750	Maximální doba předehřevu (minuty).	0	0	240	Servisní technik
CP780	Výběr typu regulace pro daný okruh	Automatický	-	-	Servisní technik
DP004	Aktivace funkce ochrany proti Legionelle • Vypnuto (doporučeno v případech pobytů mimo domov jako např. dovolená) • Týdně (doporučeno v případě malého množství TV) • Denně doporučeno v případě velkého množství TV)	Vypnuto	-	-	Servisní technik
DP005	Nastavení hodnoty teplotního ofsetu výstupu ze zásobníku (K)	15	0	25	Servisní technik
DP006	Přepnutí na teplotní diferenci (hysterezi) pro ohřev zásobníku TV (K)	4	2	15	Servisní technik
DP007	Poloha trojcestného ventilu v pohotovostním režimu	Pozice TV	-	-	Servisní technik
DP020	Doba doběhu čerpadla v režimu TV [sekundy]	15	0	99	Servisní technik
DP034	Kompenzace (offset) pro čidlo zásobníku TV [°C]	0	0	10	Servisní technik
DP060	Výběr časového programu pro přípravu teplé vody	Časový program 1	-	-	Uživatel
DP070	Žádaná hodnota teploty TV V případě provozu se zásobníkem ohřívače a programování přes prostorový regulátor odpovídající komfortní žádané hodnotě [°C] * Závisí na trhu	(55/60) *	35	(60/65) *	Uživatel
DP080	Požadovaná hodnota snížené teploty pro zásobník teplé vody (°C).	15	7	50	Uživatel
DP150	Vstup teplotního čidla TV použít pro termostat	Zapnuto	-	-	Servisní technik
DP160	Nastavená hodnota pro ochranu proti Legionelle v TV (s externím kotlem) [°C]	65	50	90	Servisní technik
DP170	Naprogramování začátku období dovolené	-	-	-	Uživatel
DP180	Naprogramování konce období dovolené	-	-	-	Uživatel
DP190	Změna času vypínání intervalu ohřevu akumulačního zásobníku	-	-	-	Uživatel

Název	Popis	Tovární hodnota	Minimum	Maximum	Úroveň
DP200	Režim TV: Vypnuto (kotel se zásobníkem) – bez předehřevu (kombinovaný kotel)* Ruční (kotel se zásobníkem) – předehřev aktivní (kombinovaný kotel) ** Plánování TV ***	Vypnuto (*) Ruční nastavení (**) Plánování ***	-	-	Uživatel
DP337	Žádaná hodnota teploty zásobníku teplé vody (TV) během období dovolené [°C]	10	10	60	Uživatel
DP357	Doba, než zóna Sprcha bude ve stavu Alarm [minuty] Nastavení dostupné pouze v režimu „Kombi“ (= topný systém a okamžitá příprava teplé vody)	0	0	180	Uživatel
DP367	Opatření, které proběhne po uplynutí doby sprchování Nastavení dostupné pouze v režimu „Kombi“ (= topný systém a okamžitá příprava teplé vody)	Stop	-	-	Uživatel
DP377	Požadovaná teplota teplé vody pro útlumový režim (°C) Nastavení dostupné pouze v režimu „Kombi“ (= topný systém a okamžitá příprava teplé vody)	40	20	60	Uživatel
DP410	Doba trvání antilegionelní funkce [minuty]	3	0	600	Servisní technik
DP420	Maximální doba trvání funkce proti legionelle [minuty]	15	0	360	Servisní technik
DP430	Dnes spuštění antilegionelní funkce [den]	Pondělí	Pondělí	Neděle	Servisní technik
DP440	Čas startu antilegionelní funkce [hodiny:minuty]	05:00	00:00	23:50	Servisní technik
DP475	Doba [sekundy], po kterou je trojcestný ventil udržován v poloze ACS po požadavku na teplou vodu	120	0	255	Servisní technik
GP043	Vyberte typ plynu	Není vybráno	-	-	Servisní technik
GP066	Výstup zapalování (%) * viz tabulka v sekci „Servisní nastavení“	*	20	60	Servisní technik
GP067	Minimální korekce na výstupu (%) * viz tabulka v sekci „Typ odtahu $C_{(10)3}$“	*	0	15	Servisní technik
GP068	Korekce maximálního výkonu pro TV [%] * viz tabulka v sekci „Nastavení korekce výkonu [%]“	*	−30	30	Servisní technik
GP088	Korekce maximálního výkonu pro vytápění [%] * viz tabulku v kapitole „Nastavení maximálního výkonu pro režim vytápění“ * viz tabulka v sekci „Nastavení korekce výkonu [%]“	*	−128	30	Servisní technik
GP089	Provozní režim s nízkým hlukem	Vypnuto	-	-	Servisní technik
ZP000	Nastavení počtu dní uplynulých v první fázi vysoušení podlahy [dny]	3	0	30	Servisní technik
ZP010	Počáteční teplota vysoušení podlahy pro zónu během první fáze [°C]	20	7	60	Servisní technik
ZP020	Konečná teplota vysoušení podlahy pro zónu během první fáze [°C]	20	7	60	Servisní technik
ZP030	Nastavení počtu dní uplynulých v druhé fázi vysoušení podlahy [dny]	11	0	30	Servisní technik
ZP040	Počáteční teplota vysoušení podlahy pro zónu během druhé fáze [°C]	32	7	60	Servisní technik
ZP050	Konečná teplota vysoušení podlahy pro zónu během druhé fáze [°C]	32	7	60	Servisní technik
ZP060	Nastavení počtu dní uplynulých v třetí fázi vysoušení podlahy [dny]	2	0	30	Servisní technik
ZP070	Počáteční teplota vysoušení podlahy pro zónu během třetí fáze [°C]	32	7	60	Servisní technik
ZP080	Konečná teplota vysoušení podlahy pro zónu během třetí fáze [°C]	24	7	60	Servisní technik

Název	Popis	Tovární hodnota	Minimum	Maximum	Úroveň
ZP090	Vysoušení podlahy zóny zapnuto 0 = vypnuto 1 = zapnuto	0	0	1	Servisní technik
PP015	Doba dodatečného oběhu čerpadla po zadání požadavku na vytápění (minuty)	1	0	99	Servisní technik
PP016	Maximální otáčky čerpadla v režimu vytápění (%)	100	80	100	Servisní technik
PP018	Minimální otáčky pro čerpadlo kotle (%)	85	80	100	Servisní technik

Tab.63 Tabulka parametrů pro BAXI MAGO

Název	Popis	Hodnota z výroby	Minimum	Maximum	Úroveň
CP060	Požadovaná prostorová teplota (°C) v zóně v období dovolené / protimrazové ochrany	6	5	20	Uživatel
CP070	Žádaná hodnota maximální prostorové teploty (°C) v omezeném režimu, která umožňuje přepnutí do režimu komfort s ekvitermním ovládáním (s venkovním čidlem)	16	5	30	Uživatel
CP080	Teplota (°C) nastavená aktivitou SLEEP v zóně	16	5	30	Uživatel
CP081	Teplota (°C) nastavená aktivitou HOME v zóně	20	5	30	Uživatel
CP082	Teplota (°C) nastavená aktivitou AWAY v zóně	6	5	30	Uživatel
CP083	Teplota (°C) nastavená aktivitou MORNING v zóně	21	5	30	Uživatel
CP084	Teplota (°C) nastavená aktivitou EVENING v zóně	22	5	30	Uživatel
CP085	Teplota (°C) nastavená aktivitou CUSTOM v zóně	20	5	30	Uživatel
CP200	Požadovaná okolní teplota (°C) pro zónu v ručním režimu	20	5	30	Uživatel
CP210	Kompenzace topné křivky režimu komfort	15	15	90	Servisní technik
CP220	Kompenzace topné křivky útlumového režimu	15	15	90	Servisní technik
CP230	Sklon topné křivky	1,5	0	4	Servisní technik
CP240	Upravit účinnost prostorové jednotky v zóně	3	0	10	Uživatel
CP250	Přidaná hodnota pro kalibraci prostorové teploty. Tuto hodnotu lze použít pro sladění teplot mezi prostorovou jednotkou a další komponentou, jako je například meteorologická stanice.	0	−5	5	Uživatel
CP320	Provozní režim topného okruhu	Ruční	-	-	Uživatel
CP340	Typ omezeného nočního režimu:	Pokr. pož. na teplo	-	-	Servisní technik
CP510	Dočasná hodnota prostorové teploty, nastavená pro danou zónu [°C]	20	5	30	Uživatel
CP550	Aktivní režim krb	Stop	-	-	Uživatel
CP570	Program časovače pro vytápění/chlazení	Časový program 1	-	-	Uživatel
CP730	Výběr rychlosti ohřevu zóny	Normální	-	-	Servisní technik
CP740	Výběr rychlosti ochlazení zóny	Normální	-	-	Servisní technik
CP750	Maximální doba předehřevu (minuty).	0	0	240	Servisní technik
DP060	Výběr časového programu pro přípravu teplé vody	Časový program 1	-	-	Uživatel
DP080	Požadovaná hodnota snížené teploty pro zásobník teplé vody (°C).	15	7	50	Uživatel
DP337	Žádaná hodnota teploty zásobníku teplé vody (TV) během období dovolené [°C]	10	10	60	Uživatel

Důležité
Některá výrobní nastavení se mohou lišit podle příslušného trhu, na který se výrobek dodává.

Nebezpečí
Pro nízkoteplotní otopné systémy upravte parametr **CP000** podle maximální výstupní teploty.
Některá výrobní nastavení se mohou lišit podle příslušného trhu, na který se výrobek dodává.

Viz také
Přístup k UŽIVATELSKÝM parametrům, stránka 23

3.7.5 Nastavení maximálního výkonu v režimu vytápění

Použijte graf pro znázornění vztahu mezi % korekce a maximálním výkonem v režimu vytápění.

Obr.71 Tovární nastavení

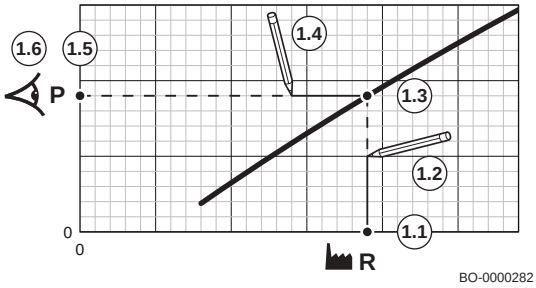

1. Pomocí tabulky vyplňte graf pro váš typ kotle:
   1.1. Zvolte % korekce výkonu na vodorovné ose grafu.
   1.2. Veďte svislou čáru od zvoleného výkonu.
   1.3. Zastavte na průsečíku čáry s křivkou.
   1.4. Veďte vodorovnou čáru z průsečíku s křivkou.
   1.5. Zastavte na průsečíku čáry se svislou osou grafu.
   1.6. Zjistěte hodnotu na průsečíku vodorovné čáry se svislou osou grafu.
   ⇨ Tato hodnota představuje výkon (tovární nastavení) a relativní % korekce.

Obr.72 Požadovaný výkon

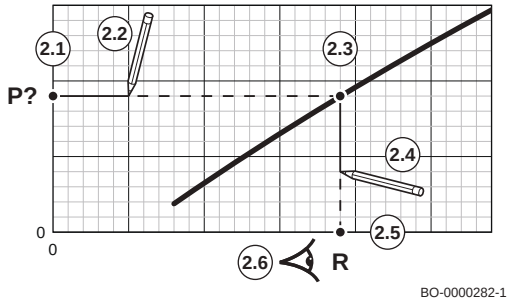

2. Pomocí grafu zvolte požadovaný výkon ve vztahu k % korekce výkonu.
   2.1. Zvolte požadovaný výkon na svislé ose grafu.
   2.2. Veďte vodorovnou čáru od zvoleného výkonu.
   2.3. Zastavte na průsečíku čáry s křivkou.
   2.4. Veďte svislou čáru z průsečíku s křivkou.
   2.5. Zastavte na průsečíku čáry s vodorovnou osou grafu.
   2.6. Zjistěte hodnotu na průsečíku svislé čáry s vodorovnou osou grafu.
   ⇨ Tato hodnota představuje % korekce pro získání požadovaného výkonu.

■ Graf znázorňující maximální výkon pro režim ústředního vytápění

Použijte graf pro znázornění vztahu mezi % korekce a maximálním výkonem v režimu vytápění.

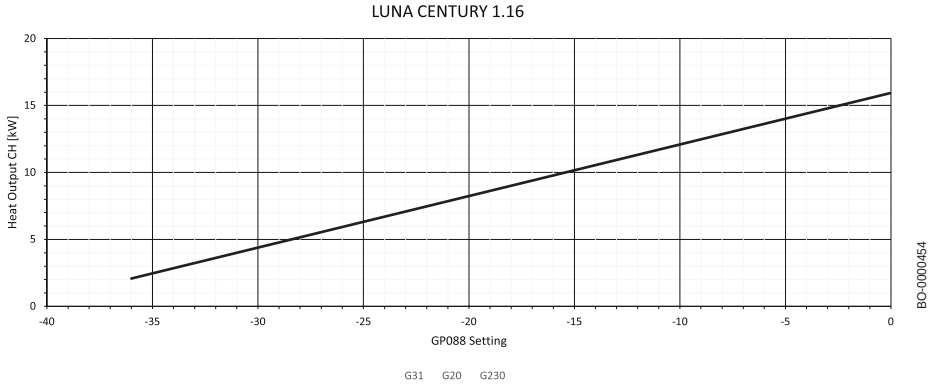

Tab.64 LUNA CENTURY–1.16

	Tepelný výkon v režimu vytápění [kW]		
	16,0	16.0*	2,1**
Druh plynu	GP088	GP088	GP088
G20	0	0	−36
G30	0	0	-36
G31	0	0	-36
* Tovární nastavení ** Minimální nastavitelný výkon			

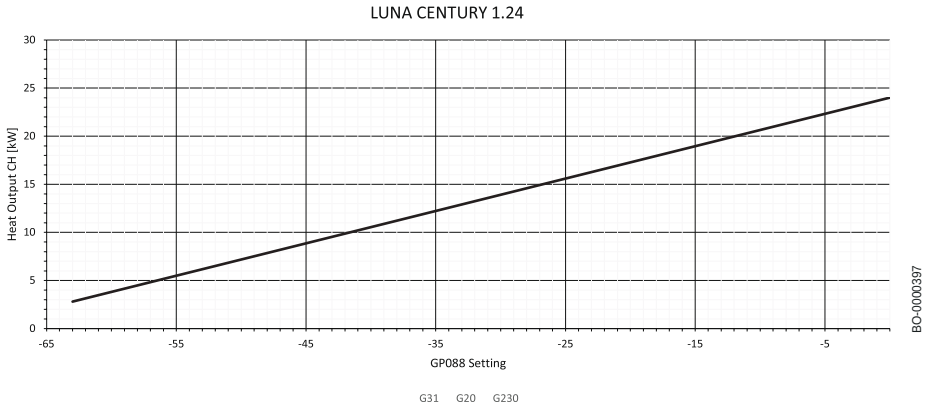

Tab.65 LUNA CENTURY – 1.24

	Tepelný výkon v režimu vytápění [kW]		
	24,0	24,0*	2,8**
Druh plynu	GP088	GP088	GP088
G20	0	0	-63
G30	0	0	-63
G31	0	0	-63
* Tovární nastavení ** Minimální nastavitelný výkon			

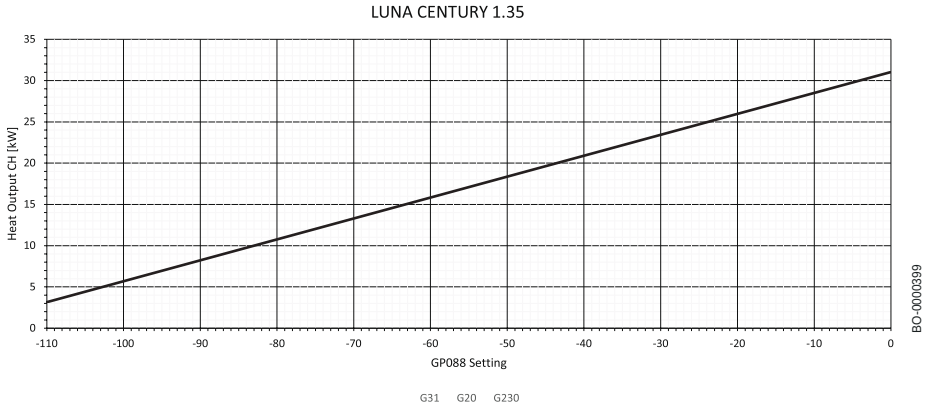

Tab.66 LUNA CENTURY – 1.35

	Tepelný výkon v režimu vytápění [kW]		
	32,0	32.0*	3.4**
Druh plynu	GP088	GP088	GP088
G20	0	0	−110
G30	0	0	−110

	Tepelný výkon v režimu vytápění [kW]		
	32,0	32.0*	3.4**
Druh plynu	GP088	GP088	GP088
G31	0	0	−110
* Tovární nastavení ** Minimální nastavitelný výkon			

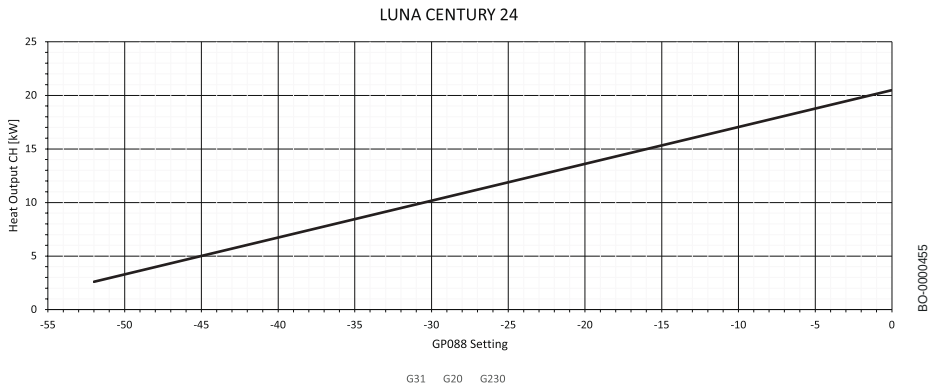

Tab.67 LUNA CENTURY–24

	Tepelný výkon v režimu vytápění [kW]		
	20,0	20,0*	2,4**
Druh plynu	GP088	GP088	GP088
G20	0	0	−52
G30	0	0	−52
G31	0	0	−52
* Tovární nastavení ** Minimální nastavitelný výkon			

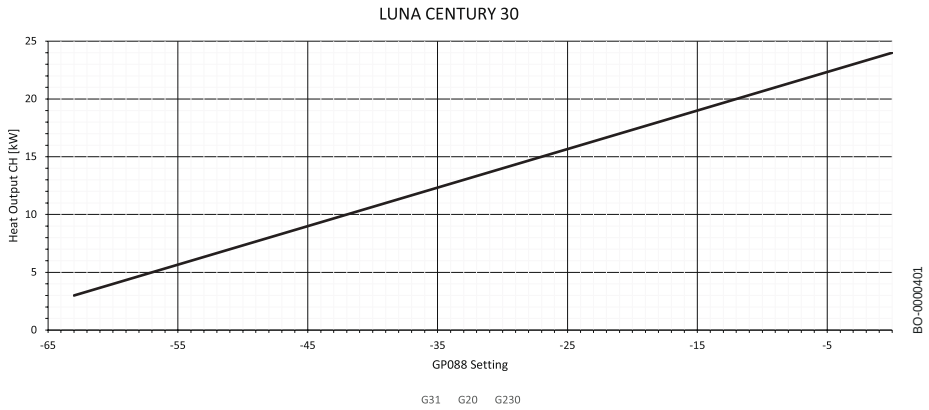

Tab.68 LUNA CENTURY – 30

	Tepelný výkon v režimu vytápění [kW]		
	24,0	24,0*	3.0**
Druh plynu	GP088	GP088	GP088
G20	0	0	-63
G30	0	0	-63
G31	0	0	-63
* Tovární nastavení ** Minimální nastavitelný výkon			

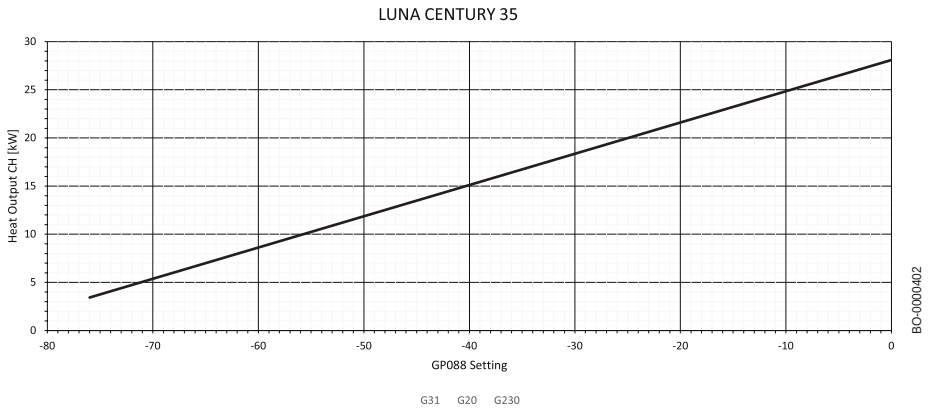

Tab.69 LUNA CENTURY – 35

	Tepelný výkon v režimu vytápění [kW]		
	28,0	28,0*	3.4**
Druh plynu	GP088	GP088	GP088
G20	0	0	−76
G30	0	0	−76
G31	0	0	−76
* Tovární nastavení ** Minimální nastavitelný výkon			

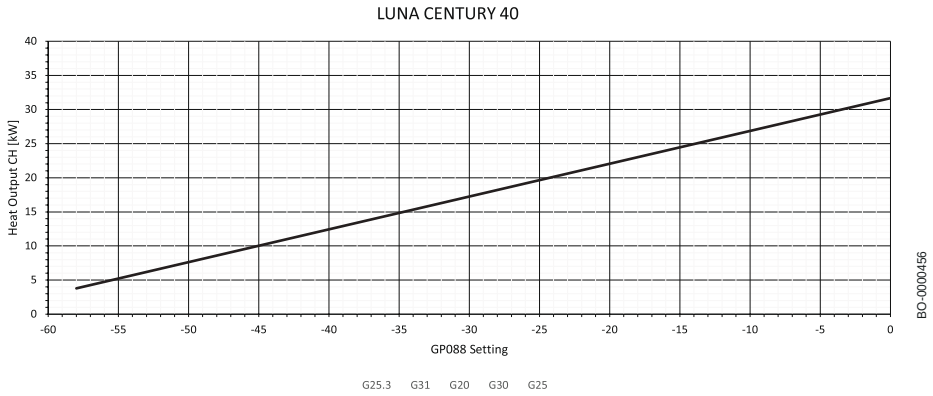

Tab.70 LUNA CENTURY–40

	Tepelný výkon v režimu vytápění [kW]		
	32,0	32.0*	3,9**
Druh plynu	GP088	GP088	GP088
G20	0	0	−58
G30	0	0	-58
G31	0	0	-58
* Tovární nastavení ** Minimální nastavitelný výkon			

3.7.6 Resetování konfiguračních čísel CN1 a CN2

Konfigurační čísla musejí být resetována při zobrazení chybového hlášení nebo při výměně řídicí jednotky. Konfigurační čísla jsou uvedena na datovém štítku kotle.

Důležité
Když jsou konfigurační čísla resetována, veškerá zákaznická nastavení jsou vymazána. V závislosti na zařízení se mohou vyskytovat výrobcem nastavené parametry pro umožnění určitých příslušenství. Před resetováním si zapište vlastní nastavení. Zahrňte všechny relevantní parametry související s příslušenstvím.

▶▶ Hlavní menu > **Instalatér** > **Pokročilé menu** > **Nastavení konfiguračního kódu**

Pro navigaci použijte otočný knoflík.
Pro potvrzení vaší volby použijte tlačítko ⊙.

1. Pro přístup k hlavnímu menu stiskněte tlačítko menu ≡.
2. Přejděte do **Instalatér** menu.
   Pro aktivaci přístupu pro servis použijte kód **0012**.
3. Zvolte **Pokročilé menu**.
4. Zvolte **Nastavení konfiguračního kódu**.
5. Zvolte komponent, který chcete resetovat.
   Je-li k dispozici pouze jedno zařízení, bude zvoleno automaticky.
6. Otočným ovladačem zvolte a změňte nastavení **CN1** a **CN2**.
7. Zvolte **Potvrdit**.
   ⇨ Systém se restartuje.

Obr.73 Změňte CN1 a CN2.

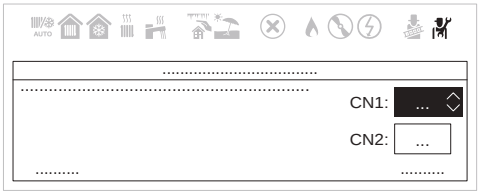

AD-3002297-01

3.7.7 Nastavení údajů o servisním technikovi

Jméno a telefonní číslo můžete uložit v ovládacím panelu, aby si je mohl uživatel přečíst. Pokud dojde k chybě, zobrazí se tyto kontaktní údaje.

▶▶ Hlavní menu > **Instalatér** > **Údaje technika**

Pro navigaci použijte otočný knoflík.
Pro potvrzení vaší volby použijte tlačítko ⊙.

1. Pro přístup k hlavnímu menu stiskněte tlačítko menu ≡.
2. Přejděte do **Instalatér** menu.
   Pro aktivaci přístupu pro servis použijte kód **0012**.
3. Zvolte **Údaje technika**.
4. Zadejte jméno servisního technika.
   4.1. Zvolte **JménoServisTechnika**.
   4.2. Otočným ovladačem zvolte typ abecedy: velká písmena, malá písmena, čísla, symboly nebo speciální znaky.
   4.3. Zvolte **Vymaž** pro vymazání aktuálního **JménoServisTechnika**.

Obr.74 Zvolte typ abecedy

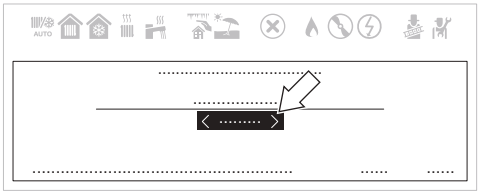

AD-3002303-01

Obr.75 Zvolte znaky pro zápis nového názvu

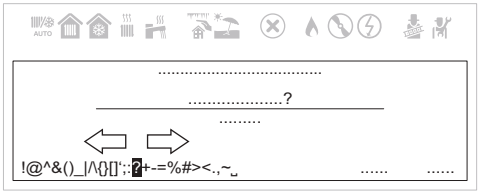

AD-3002304-01

   4.4. Zvolte nové znaky, čísla nebo symboly pro zápis nového **JménoServisTechnika**.

Při procházení znaků můžete nabídku posunout vlevo a vrátit se k výběru typu abecedy.

   4.5. Zvolte **OK**.
5. Zadejte telefonní číslo servisního technika.
   5.1. Zvolte **TelefServisTechnika**.
   5.2. Otočným ovladačem zvolte příslušný typ abecedy.
   5.3. Zadejte **TelefServisTechnika**.
   5.4. Zvolte **OK**.

Nyní můžete přejít na domovskou obrazovku stisknutím a podržením tlačítka zpět ⮌, nebo vstoupit do hlavní nabídky stisknutím tlačítka menu ☰.

3.7.8 Resetování nastavení z výroby

Zařízení můžete resetovat do výchozího nastavení z výroby.

▶▶ Hlavní menu > **Instalatér** > **Pokročilé menu** > **Resetování do továrního nastavení**

Pro navigaci použijte otočný knoflík.
Pro potvrzení vaší volby použijte tlačítko ⊙.

1. Pro přístup k hlavnímu menu stiskněte tlačítko menu ☰.
2. Přejděte do **Instalatér** menu.
   Pro aktivaci přístupu pro servis použijte kód **0012**.
3. Zvolte **Pokročilé menu**.
4. Zvolte **Resetování do továrního nastavení**
5. Zvolte **Potvrdit**.
   ⇨ Systém se restartuje.

3.7.9 Nastavení topné křivky

Topnou křivku lze nastavit přímo z ovládacího panelu nebo připojením rozhraní Service Tool.

Pro nastavení křivky změňte následující parametry:

- CP000: maximální výstupní teplota (Tm).
- CP230: gradient křivky (00 až 4,0).
- CP210: změny minimální hodnoty výstupní teploty (Tm). Nemění strmost křivky.

Obr.76 Zobrazení topné křivky

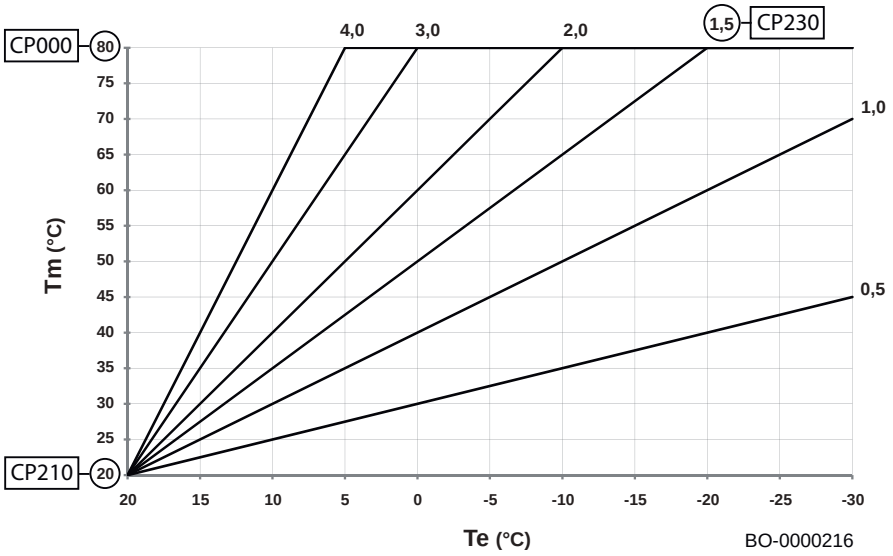

Tm	Výstupní teplota
Te	Venkovní teplota

■ Nastavení topné křivky

Je-li k systému připojeno čidlo venkovní teploty, vztah mezi venkovní teplotou a náběhovou teplotou do daného topného okruhu se řídí topnou křivkou. Tato křivka může být přizpůsobena požadavkům systému.

▶▶ Hlavní menu > **Instalatér** > **Nastavení instalace** > Zvolte zónu > **Topná křivka**

Pro navigaci použijte otočný knoflík.
Pro potvrzení vaší volby použijte tlačítko ⊙.

1. Pro přístup k hlavnímu menu stiskněte tlačítko menu ≡.
2. Přejděte do **Instalatér** menu.
   Pro aktivaci přístupu pro servis použijte kód **0012**.
3. Zvolte **Nastavení instalace**.
4. Zvolte požadovanou zónu.
5. Zvolte **Topná křivka**.
   ⇨ Grafické zobrazení topné křivky.
6. Nastavte následující parametry:

Obr.77 Nastavení topné křivky

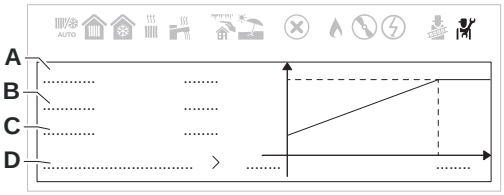

Tab.71 Nastavení topné křivky

	Nastavení	Popis
A	Max	Maximální teplota topného okruhu.
B	Křivka	• Okruh podlahového vytápění: strmost v rozmezí od 0,4 do 0,7 • Radiátorový okruh: strmost přibližně 1,5
C	Základna	Nastavená hodnota pro teplotu prostoru.
D	Pokročilé	Pokročilá nastavení topné křivky.

7. Pro nastavení následujících parametrů zvolte **Pokročilé** :

Tab.72 Pokročilá nastavení topné křivky

Kód	Text zobrazení parametru	Popis
CP230 (1)	Topná křivka okruhu	Určete strmost topné křivky a vyplňte tuto hodnotu. Můžete nastavit minimální provozní teplotu pro okruh, např. pro regulaci vzduchotechniky. Aby byla náběhová teplota podle topné křivky konstantní, nastavte požadovanou hodnotu na jejím patním bodu a strmost na hodnotu 0.
CP210 (1)	PatníTeplZónyKomfort	Určete minimální náběhovou teplotu v komfortním režimu a vyplňte tuto hodnotu.
CP220 (1)	PatníTeplZónyÚtlum	Určete minimální náběhovou teplotu v útlumovém režimu a vyplňte tuto hodnotu.
CP000 (1)	MaxPožVýstTeplOkruhu	Určete maximální výstupní teplotu a vyplňte tuto hodnotu.
(1) Poslední číslo tohoto parametrického kódu se liší podle zóny.		

3.7.10 Autodetekce volitelných možností a příslušenství

Tuto funkci byste měli použít po výměně elektronické desky kotle pro zjištění všech zařízení připojených k lokální sběrnici (L-Bus).

1. Přejděte do nabídky: **Nastavení konfiguračního kódu**.

Tab.73

Typ přístupu	Přístupová cesta
Přímý přístup: z hlavní domovské obrazovky	Není k dispozici
Rychlý přístup: z jakékoli obrazovky	→ Přejděte na úroveň **Servisní technik** → Zadejte kód **0012** → Zvolte: **Pokročilé menu** → Zvolte: **Automatická detekce**

2. Zvolte: **Potvrdit** pro spuštění automatické detekce
   ⇨ Systém se restartuje automaticky.

3.8 Údržba

3.8.1 Všeobecně

Kotel nevyžaduje složitou údržbu. Doporučujeme však jeho častou kontrolu a údržbu v pravidelných intervalech.

Alespoň jednou ročně musí autorizovaný technik servisní sítě Baxi provést důkladnou údržbu a vyčištění kotle.

- Zajistěte, aby bylo zařízení odpojeno od napájení.
- Vadné nebo opotřebované díly nahrazujte originálními náhradními díly.
- Při provádění standardní kontroly a údržby vždy vyměňte všechna těsnění na demontovaných součástech.
- Zkontrolujte, zda jsou všechna těsnění správně umístěna (těsnění má správnou polohu a sedí v příslušné drážce, která je vodotěsná a vzduchotěsná).
- Při provádění kontroly a údržby nesmí nikdy voda (kapky, postřik) přijít do kontaktu s elektrickými součástmi, protože hrozí riziko úrazu elektrickým proudem.

Viz také
Provedení manuální kalibrační funkce, stránka 76

3.8.2 Pravidelné kontroly a údržby

Varování
Před prováděním jakékoli operace se přesvědčte, že není kotel zapnutý. Po skončení údržby proveďte reset původních provozních parametrů kotle, pokud byly změněny.

Nebezpečí
V případě údržby/rozebrání spalinového okruhu kotle, který je instalován na společném odvodu spalin s přetlakem, proveďte nezbytná preventivní opatření, aby spaliny z ostatních kotlů instalovaných na tomto společném odvodu spalin nevnikly do místnosti, kde je tento kotel instalován.

Varování
Počkejte na ochlazení spalovací komory a trubek.

Důležité
Zařízení se nesmí čistit pomocí abrazivních, agresivních anebo snadno zápalných materiálů (např. benzín nebo aceton).

Pro zajištění účinného provozu kotle je třeba provádět každý rok následující kontroly:

1. Zkontrolujte vzhled a těsnicí funkčnost plochých těsnění v plynovém okruhu a ve spalinovém okruhu. Vždy vyměňte všechna plochá těsnění na součástech odmontovaných při operacích kontroly a údržby;
2. Zkontrolujte stav a správnou polohu elektrody detekce plamene a zapalovací elektrody.
3. Zkontrolujte stav hořáku a jeho správné upevnění.
4. Zkontrolujte případné znečištění ve spalovací komoře. Použijte vysavač nebo čisticí sadu Baxi dodávanou jako příslušenství.
5. Zkontrolujte tlak v systému topení.
6. Zkontrolujte tlak v expanzní nádobě.
7. Zkontrolujte správnou funkci ventilátoru.
8. Zkontrolujte průchodnost vstupních a spalinových trubek.
9. Zkontrolujte případné nečistoty uvnitř sifonu.
10. Zkontrolujte stav hořčíkové anody, pokud je ve výbavě, u kotlů vybavených zásobníkem ohřívače.

■ Kontrola tlaku vody

Obr.78 Systémový tlak zobrazený na displeji

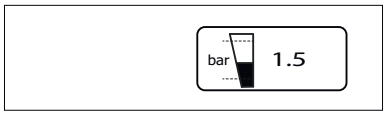

Pokud je kotel elektricky napájen, zobrazuje displej tlak topného systému, jak je znázorněno na obrázku na boku.

■ Kontrola expanzní nádoby

Zkontrolujte expanzní nádobu a v případě potřeby ji vyměňte. Zkontrolujte její nastavení každý rok a v případě potřeby upravte tlak bar.

Kontrola odvodu spalin a přívodu vzduchu

Zkontrolujte potrubí odvodu spalin po celé délce, zejména těsnost spojů odvodu spalin a přívodu vzduchu.

Kontrola spalování

Změřte obsah CO_2/O_2 a teplotu spalin na měřicí přípojce pro spaliny.

Kontrola automatického odvzdušňovacího ventilu

Abyste získali přístup k čerpadlu kotle, sejměte přední panel a spusťte dolů ovládací panel. Zkontrolujte funkci odvzdušňovacího ventilu čerpadla. V případě netěsnosti ventil vyměňte.

Čištění sifonu

Obr.79 Demontáž sifonu

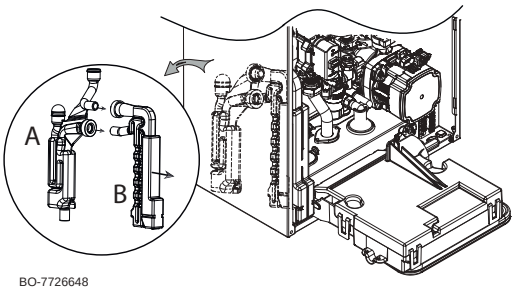

Pro vyjmutí sifonu (B) z pevného tělesa (A) musíte odstranit přední panel.

Vyjměte a vyčistěte sifon. Zkontrolujte stav těsnění a v případě potřeby je vyměňte. Naplňte sifon vodou a namontujte jej zpět na těleso (A).

Kontrola hořáku a čištění výměníku tepla

Varování
Prach uvolněný z předního izolačního panelu a ze zadního izolačního panelu může být nebezpečný pro vaše zdraví.

- Výměník tepla čistěte výhradně pomocí specifických produktů pro čištění strany spalin.
- Vyhněte se kontaktu se zadní a přední deskou.
- Nepoužívejte ocelové kartáče ani stlačený vzduch.

Nebezpečí
V případě údržby/rozebrání spalinového systému kotle, který je instalován na společném odvodu spalin s přetlakem, proveďte nezbytná preventivní opatření, aby spaliny z ostatních kotlů instalovaných na tomto společném odvodu spalin nevnikly do místnosti, kde je tento kotel instalován.

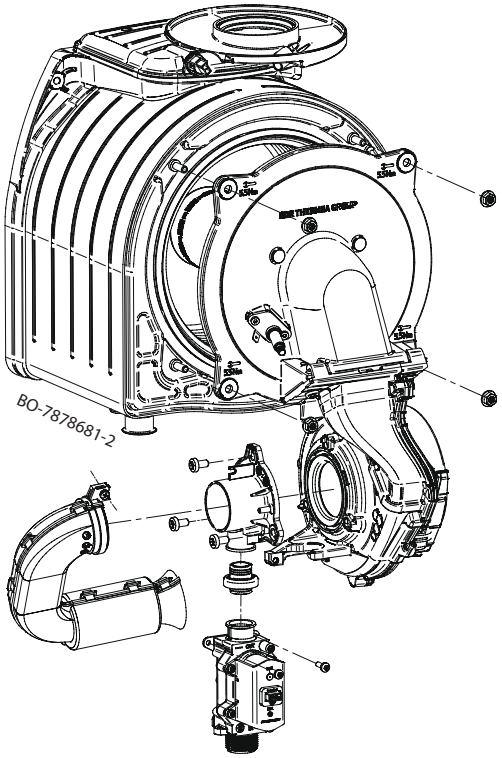

Při čištění postupujte podle níže uvedeného popisu:

1. Izolujte jednotku od napájení (odpojte kotel od elektrického napájení).
2. Přerušte přívod plynu do kotle.
3. Uzavřete hydraulické kohouty.
4. Sejměte přední panel.
5. Otevřete ochranný kryt pro ventilátor na horní části a vyjměte všechny konektory.
6. Zcela odmontujte jednotku vzduch–plyn odšroubováním čtyř upevňovacích matic M6 na přírubě a odšroubováním 3/4 tvarovky nacházející se pod plynovým ventilem.
7. Zkontrolujte stav zapalovací/ionizační elektrody. V případě potřeby elektrodu vyměňte.
8. Zkontrolujte stav hořáku, těsnění a izolačního panelu.
9. Hořák nevyžaduje žádnou údržbu, je samočisticí. Zkontrolujte, zda se na povrchu demontovaného hořáku neobjevují praskliny anebo jiná poškození. Pokud bylo zjištěno poškození, hořák vyměňte.
10. Výměna těsnění příruby hořáku.
11. Zkontrolujte čelní izolační panel z hlediska prasklin, poškození, vlhkosti, zestárnutí a deformace. V případě pochybností izolační panel vyměňte.
12. Před čištěním odstraňte zadní izolační panel.
13. K vyčištění horní části výměníku tepla (spalovací komory) použijte vysavač a kartáč s plastovými štětinami.
14. Znovu důkladně vyčistěte vysavačem bez koncové části (kartáč).
15. Přesvědčte se (např. pomocí zrcadla), že uvnitř nezůstaly viditelné zbytky prachu. Vysajte veškeré zbytky.
16. Spalovací komora se nesmí čistit nepovolenými chemickými prostředky, zejména čpavkem, kyselinou chlorovodíkovou, hydroxidem sodným (potaš) atd.
17. Pro odstranění jakýchkoli částic nečistoty opláchněte vodou. Voda bude vytékat z výměníku tepla přes sifon s odvodem kondenzátu. Nesměrujte proud vody přímo na izolační povrch na zadní straně výměníku tepla. Je-li výměník tepla čistý, přejděte k poslednímu bodu, pokud nikoli, pokračujte podle popisu níže.
18. Navlhčete dostatečně plochy, které se mají vyčistit, pomocí specifického produktu pro čištění strany spalin výměníku tepla. Nepoužívejte jej na nadměrně horké povrchy (max. 40 °C). Počkejte přibližně 7–8 minut, potom bez oplachování okartáčujte povrch. Opakujte postup. Po uplynutí dalších 8 minut znovu překartáčujte. Není-li výsledek uspokojivý, postup opakujte (tyto produkty jsou k dispozici jako příslušenství BAXI).
19. Pro odstranění jakýchkoli částic nečistoty opláchněte vodou. Voda bude vytékat z výměníku tepla přes sifon s odvodem kondenzátu. Nesměrujte proud vody přímo na izolační povrch na zadní straně výměníku tepla.
20. Pokud voda s obtížemi vytéká ze spirály výměníku, znamená to, že výměník není čistý. Pokud se projeví obtíže s čistěním výměníku, musí se vyměnit.
21. Při opětovné montáži postupujte v opačném pořadí.

Tab.74 Utahovací momenty jsou následující:

Dvířka hořáku	Výměník tepla	5,5 Nm (±0,5)
Směšovač	Ventilátor	3,5 Nm (+0,5/−0)
Plynový ventil	Ventilátor	3,0 Nm (±1)
Plynová trubka	Plynový ventil	30 Nm (±2)
Tlumič hluku	Směšovač	1,2 Nm (±0,2)

Vzdálenosti elektrody

Obr.80 Vzdálenost elektrody

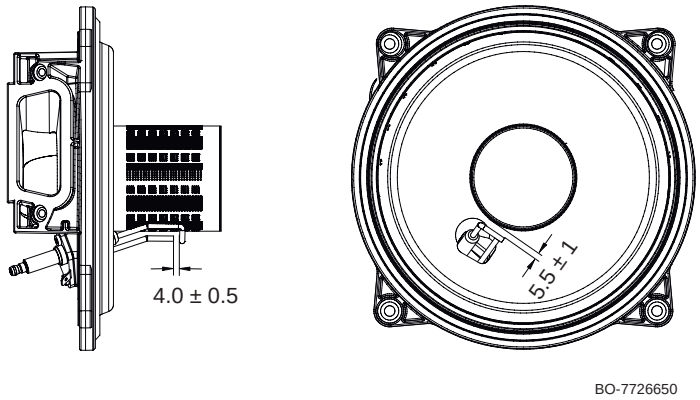

Zkontrolujte vzdálenosti mezi elektrodou a hořákem a mezi zapalovací elektrodou a elektrodou detekce plamene.

Hydroblok

Upozornění
Pro demontáž součástí z vnitřku hydraulické sady (např. filtru) nepoužívejte nářadí.

Pro některé uživatelské oblasti, kde hodnoty tvrdosti vody překračují 15 °F (1 °F = 10 mg uhličitanu vápenatého na 1 litr vody), se doporučuje instalovat polyfosfátový dávkovač nebo ekvivalentní systém, který vyhovuje převládajícím normám.

ČIŠTĚNÍ FILTRŮ

Filtr teplé vody je umístěn ve vyjímatelné kazetě. Okruh teplé vody je umístěn na přívodu studené vody. Při čištění filtru postupujte následovně:

1. Odpojte napájení kotle.
2. Uzavřete přívodní kohout vody.
3. Odstraňte filtr povolením kazety (B).
4. Vložte filtr zpět do kazety a vraťte ji na místo, zajistěte vhodným upevněním.
5. U kotle pouze pro vytápění vyjměte vstupní filtr studené vody (L) nadzvednutím pomocí plochého šroubováku a filtr vyčistěte.

Obr.81 Součást pro hydraulickou jednotku kombinovaného kotle „vytápění + TV“

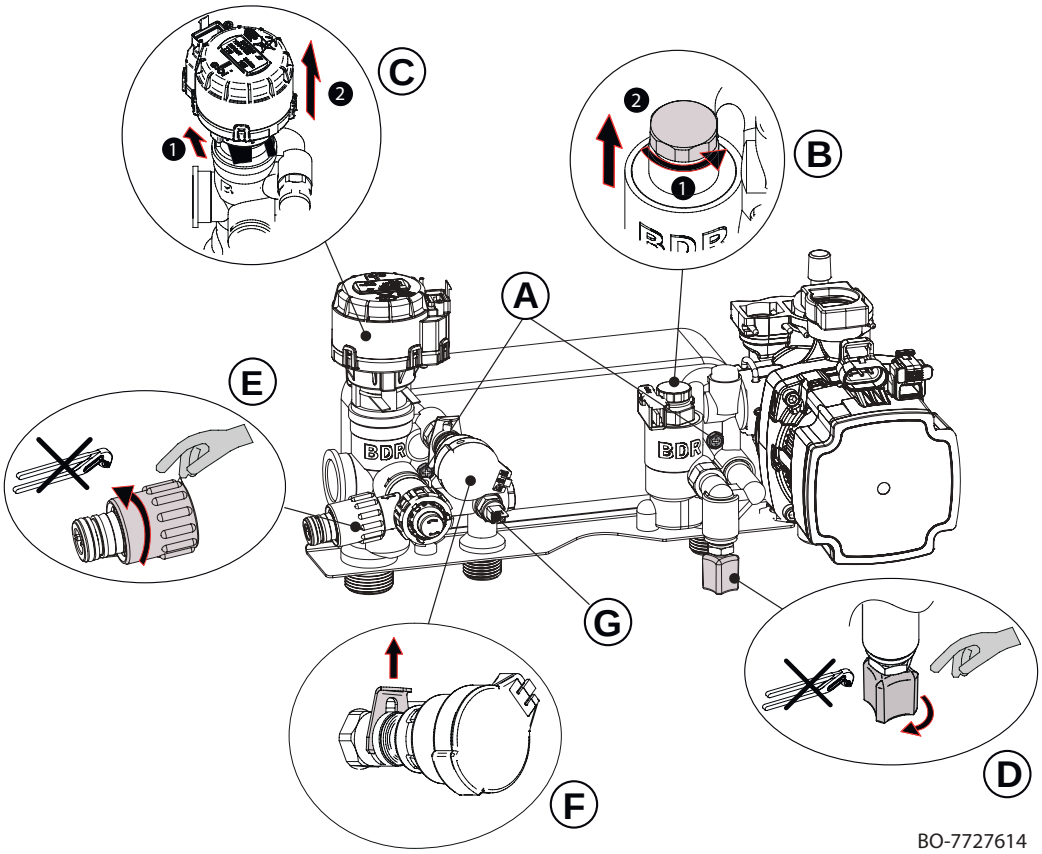

Obr.82 Součást pro hydraulickou skupinu kotle pouze pro vytápění, který je předem vybaven pro spojení se zásobníkem TV

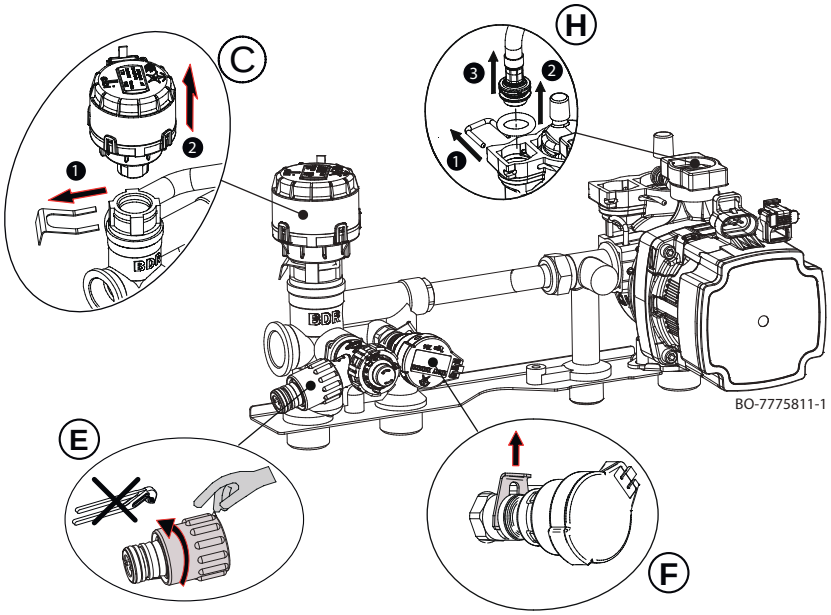

Důležité

Je-li třeba vyměnit a/nebo vyčistit O-kroužky v hydraulické jednotce, nepoužívejte jako mazivo olej nebo tuk, ale pouze přípravek Molykote 111.

3.8.3 Specifické údržbové práce

■ Výměna ionizační/zapalovací elektrody

Ionizační/zapalovací elektrodu vyměňte, jestliže je poškozená. Odmontování elektrody:

1. Otevřete ochranný kryt ventilátoru v horní části a vyjměte kolík elektrody a uzemňovací kabel.
2. Vyšroubujte 2 šrouby na zapalovací elektrodě a vyjměte ji.
3. Namontujte novou elektrodu s těsněním. Při opětovné montáži postupujte v opačném pořadí.

■ Výměna trojcestného ventilu

Je-li nutná výměna trojcestného ventilu, postupujte takto:

1. Odpojte napájení kotle.
2. Zavřete plynový kohout.
3. Zavřete návratový i výstupní kohout topného systému.
4. Vypusťte systém, pokud možno pouze kotel, pomocí speciálního vypouštěcího ventilu (A).
5. Demontujte motor trojcestného ventilu (C), odstraňte příslušnou upevňovací svorku (1) a motor vyjměte (2).
6. Vyměňte trojcestný ventil.
7. Při opětovné montáži postupujte v opačném pořadí.

■ Výměna expanzní nádoby

Před výměnou expanzní nádoby postupujte takto:

1. Odpojte napájení kotle.
2. Zavřete plynový kohout.
3. Zavřete hlavní kohout vody.
4. Zavřete návratový i výstupní kohout topného systému.
5. Otevřete vypouštěcí ventil kotle (E).

3.9 Odstraňování závad

3.9.1 Dočasné a trvalé závady

Na displeji jsou tři kódy: dva jsou typy poruchy s blokováním provozu, jeden je jen výstraha:

1. Výstraha **(A)**
2. Dočasný výpadek **(H)**
3. Uzamknutí **(E)**

První položka zobrazená na displeji je písmeno následované dvouciferným číslem. V případě závady toto písmeno udává typ závady: dočasná **(H)** nebo trvalá **(E)**. Číslo, které udává skupinu, v níž se daná závada vyskytla, je klasifikováno podle jejího dopadu na bezpečnost a spolehlivost provozu. Druhá položka, která se objevuje střídavě s první, uvádí specifický kód a je tvořena dvoumístným číslem, které označuje typ příslušné poruchy (viz následující tabulku poruch).

1. Varování je na displeji označeno písmenem **"A"** následovaným dvěma čísly oddělenými tečkou **"XX . XX"** (kód skupiny . specifický kód). Kód před aktivací závady je výstraha, která uživatele informuje o tom, co je třeba udělat, aby nedošlo k opětovnému vygenerování závady. Abyste této závadě předešli, postupujte podle údajů uvedených na obrazovce.
2. Dočasný výpadek je na displeji indikován písmenem **"H"**, které je následováno dvěma čísly, která jsou oddělena desetinnou tečkou **"XX . XX"** (kód skupiny . specifický kód). Dočasná odchylka je typem poruchy, která nezpůsobí trvalé zablokování zařízení, ale vyřeší se, jakmile se odstraní příčina, která ji vyvolala.
3. Permanentní porucha je na displeji indikována písmenem **"E"** a dvěma číslicemi oddělenými desetinnou tečkou **"XX . XX"** (kód skupiny . specifický kód). Permanentní porucha způsobí trvalé zastavení chodu kotle. Po odstranění příčiny zablokování je nutné poruchu resetovat přidržením klávesy Volba/potvrzení ⊙ po dobu dvou sekund.

Typ kódu	Formát kódu	Barva displeje
Výstraha	Axx.xx	–
Blokování	Hxx.xx	Trvale červená
Trvalé blokování	Exx.xx	Blikající červená

Důležité
Při připojování prostorové jednotky / řídicí desky sběrnice „Open Therm“ ke kotli se v případě závady vždy zobrazí kód „**254**“. Sledujte chybový kód zobrazený na displeji zařízení.

Důležité
Jestliže jsou závady zobrazovány často, obraťte se na autorizovanou servisní síť.
Chybový kód je nezbytný pro rychlé, správné vyhledání příčiny závady a pro obdržení podpory od dodavatele.

3.9.2 Zobrazení chybových kódů

Obr.83 Zobrazení chybového kódu

Vyskytne-li se v instalaci chyba, na ovládacím panelu se zobrazí:

A
B Zobrazte příslušný kód a zprávu.
C Zobrazte ikonu chyby ve stavové liště ovládacího panelu.

Pokud dojde k chybě, pokračujte následujícím způsobem:

1. Přečtěte si chybový kód a zprávu.

Z výchozího zobrazení se vždy můžete vrátit k podrobnostem o aktivní chybě.

2. Pro zobrazení více podrobností stiskněte tlačítko volby ⊙.
3. Postupujte podle pokynů v podrobnostech o chybovém kódu.
   ⇨ Chybový kód zůstane zobrazený, dokud není problém vyřešen.
4. Pokud problém nelze vyřešit, poznamenejte si chybový kód a obraťte se na servisního technika.

Důležité
Servis a údržbu zařízení a systému smí provádět pouze osoba s příslušnou kvalifikací.

3.9.3 Kódy poruch kotle CU-GH-21

Tab.75 Seznam výstrah

ZOBRAZENÍ	POPIS VAROVÁNÍ	PŘÍČINA – kontrola/řešení
A00.34	Venkovní čidlo chybí	Zkontrolujte nízkonapěťovou kabeláž Zkontrolujte propojovací desku Zkontrolujte čidlo venkovní teploty Zkontrolujte zařízení připojená k systému s funkcí „nabídka pro pokročilou údržbu“ Zkontrolujte/vyměňte elektronickou desku
A02.06	Nízký tlak v topném okruhu	Zkontrolujte tlak instalace a proveďte obnovu Zkontrolujte tlak expanzní nádoby Zkontrolujte úniky z kotle/instalace
A02.18	Nesprávná konfigurace	Zadejte CN1/CN2 Zkontrolujte/vyměňte elektronickou desku
A02.33	Chyba Maximální doba doplňování překročena	Zkontrolujte kabeláž tlakového spínače Zkontrolujte ventil pro plnění vodou Zkontrolujte/vyměňte elektronickou desku Zkontrolujte úniky z kotle/instalace
A02.34	Pro automatické plnění nebyl dosažen minimální časový interval mezi dvěma požadavky	Zkontrolujte kabeláž tlakového spínače Zkontrolujte ventil pro plnění vodou Zkontrolujte/vyměňte elektronickou desku Zkontrolujte úniky z kotle/instalace
A02.36	Funkční zařízení odpojeno	CHYBA KOMUNIKACE Spusťte funkci automatické detekce
A02.37	Pasivní funkční zařízení odpojeno	CHYBA KOMUNIKACE Spusťte funkci automatické detekce
A02.45	Chyba připojení	CHYBA KOMUNIKACE Spusťte funkci automatické detekce
A02.46	Chyba priority zařízení	CHYBA KOMUNIKACE Spusťte funkci automatické detekce
A02.48	Chyba konfigurace funkce jednotky	CHYBA ELEKTRICKÉHO PŘIPOJENÍ Spusťte funkci automatické detekce Zkontrolujte elektrická připojení externích zařízení.
A02.49	Chybná inicializace uzlu	CHYBA ELEKTRICKÉHO PŘIPOJENÍ Spusťte funkci automatické detekce Zkontrolujte elektrická připojení externích zařízení.

ZOBRAZENÍ	POPIS VAROVÁNÍ	PŘÍČINA – kontrola/řešení
A02.55	Nesprávné nebo chybějící sériové číslo	Spojte se s pracovníky servisní sítě
A02.76	Interní paměť vyhrazena pro kompletní přizpůsobení nastavení. Nelze provádět další změny	Spojte se s pracovníky servisní sítě
A02.80	Na sběrnici není zakončovací odpor	Zkontrolujte, zda na sběrnici je přítomen zakončovací odpor sběrnice
A05.29	Tlak plynu pod mezní hodnotou	Zkontrolujte tlak přívodu plynu při maximálním a minimálním výkonu
A05.30	Kontrola tlaku plynu se nezdařila	Zkontrolujte tlak přívodu plynu při maximálním a minimálním výkonu
A05.95	Bylo detekováno krátké přerušení signálu plamene	
A08.02	Chyba – doba sprchy vypršela	Zkontrolujte komunikační sběrnici Zkontrolujte, zda je připojena prostorová jednotka Zkontrolujte/vyměňte elektronickou desku

Tab.76 Seznam dočasných poruch

ZOBRAZENÍ	POPIS DOČASNÝCH PORUCH	PŘÍČINA – kontrola/řešení *Pro většinu kontrol a řešení je vyžadován instalatér.*
H00.42	Čidlo tlaku rozpojené/vadné nebo příliš vysoký tlak	CHYBA ČIDLA TLAKU VODY Zkontrolujte nebo vyměňte čidlo tlaku vody Zkontrolujte zapojení čidla tlaku vody Zkontrolujte, případně vyměňte elektronickou desku Zkontrolujte tlak instalace
H00.81	Teplotní čidlo okolí chybí	Zkontrolujte komunikační sběrnici Zkontrolujte, zda je připojena prostorová jednotka Zkontrolujte/vyměňte elektronickou desku
H01.00	Dočasné selhání komunikace v elektronické desce	Chyba bude vyřešena automaticky
H01.05	Dosažený maximální rozdíl teploty mezi náběhem a vratkou	NEDOSTATEČNÝ OBĚH Zkontrolujte oběh vody kotel/instalace Aktivujte ruční cyklus odvzdušnění Zkontrolujte tlak instalace JINÉ PŘÍČINY Zkontrolujte čistotu výměníku Zkontrolujte činnost teplotních čidel Zkontrolujte připojení teplotního čidla
H01.08	Zvýšení teploty náběhu v topném systému je příliš rychlé	NEDOSTATEČNÝ OBĚH Zkontrolujte oběh vody kotel/instalace Aktivujte ruční cyklus odvětrávání Zkontrolujte tlak instalace JINÉ PŘÍČINY Zkontrolujte čistotu výměníku Zkontrolujte činnost teplotních čidel Zkontrolujte připojení teplotního čidla
H01.09	Manostat tlaku plynu	ZÁVADA BLOKOVACÍHO VSTUPU KOTLE Zkontrolujte kontakt blokovacího vstupu kotle Překontrolujte externí zařízení, které ovládá blokovací vstup kotle
H01.14	Dosažena maximální teplota náběhu nebo vratky	NEDOSTATEČNÝ OBĚH Zkontrolujte čidlo teploty náběhu nebo čidlo vratky Zkontrolujte oběh vody kotel/instalace Aktivujte ruční cyklus odvětrávání
H01.18	Není cirkulace vody (přechodně)	NEDOSTATEČNÝ OBĚH Zkontrolujte tlak instalace Aktivujte ruční cyklus odvětrávání Zkontrolujte činnost čerpadla Zkontrolujte oběh vody kotel/instalace CHYBA TEPLOTNÍHO ČIDLA Zkontrolujte činnost teplotních čidel Zkontrolujte připojení teplotního čidla

ZOBRAZENÍ	POPIS DOČASNÝCH PORUCH	PŘÍČINA – kontrola/řešení *Pro většinu kontrol a řešení je vyžadován instalatér.*
H01.21	Příliš rychlý nárůst teploty náběhu v režimu přípravy TV.	NEDOSTATEČNÝ OBĚH Zkontrolujte tlak instalace Aktivujte ruční cyklus odvětrávání Zkontrolujte činnost čerpadla Zkontrolujte oběh vody kotel/instalace CHYBA TEPLOTNÍHO ČIDLA Zkontrolujte činnost teplotních čidel Zkontrolujte připojení teplotního čidla
H01.26	Překročen tlak plynu	ZÁVADA BLOKOVACÍHO VSTUPU KOTLE Zkontrolujte kontakt blokovacího vstupu kotle Překontrolujte externí zařízení, které ovládá blokovací vstup kotle
H02.00	Probíhá reset.	Problém se vyřeší sám
H02.02	Čekání na zadání nastavení konfigurace (CN1,CN2)	CN1/CN2 CHYBÍ KONFIGURACE Konfigurujte CN1/CN2
H02.03	Nastavení konfigurace (CN1,CN2) nebylo správně zadáno	CHYBA KONFIGURACE PRO PARAMETRY CN1–CN2 Zkontrolujte konfiguraci CN1/CN2 Konfigurujte správně CN1/CN2
H02.04	Nelze načíst nastavení elektronické desky	CHYBA ELEKTRONICKÉ DESKY Konfigurujte CN1/CN2 Vyměňte CSU (externí paměť konfigurace) Vyměňte elektronickou desku
H02.05	Paměť nastavení není kompatibilní s typem elektronické desky kotle.	Spojte se s pracovníky servisní sítě
H02.07	Nízký tlak v topném systému (je vyžadováno napuštění systému).	CHYBA ČIDLA TLAKU VODY Zkontrolujte tlak instalace Zkontrolujte tlak expanzní nádoby Aktivujte ruční cyklus odvzdušnění Zkontrolujte činnost čerpadla Zkontrolujte oběh vody kotel/instalace CHYBA ČIDLA Zkontrolujte činnost teplotních čidel Zkontrolujte připojení teplotního čidla
H02.12	Závada na RL (uvolňovacím) blokovacím vstupu kotle	ZÁVADA BLOKOVACÍHO VSTUPU KOTLE Zkontrolujte, zda (uvolňovací) kontakt RL je rozpojen Překontrolujte externí zařízení, které ovládá uvolňovací vstup
H02.31	Zařízení vyžaduje automatické plnění systému v důsledku nízkého tlaku	POŽADAVEK PRO KOTEL / PLNĚNÍ SYSTÉMU (RUČNÍ AKTIVACE) Aktivujte automatické doplnění Zkontrolujte tlak expanzní nádoby Zkontrolujte úniky z kotle/instalace
H02.38	Dosaženo maximálního počtu cyklu automatického plnění	CHYBA AUTOMATICKÉHO PLNĚNÍ KOTLE / SYSTÉMU Dosaženo maximálního povoleného počtu automatických plnění Zkontrolujte úniky z kotle/instalace Spojte se s pracovníky servisní sítě
H02.70	Chybný test externí rekuperační jednotky	Chyba příslušenství elektronické desky SCB-09 Zkontrolujte zařízení připojené na kontakt X9
H02.91	Požadavek na teplo TO je zablokován multifunkčním vstupem	ZÁVADA BLOKOVACÍHO VSTUPU KOTLE Zkontrolujte kontakt blokovacího vstupu kotle Překontrolujte externí zařízení, které ovládá blokovací vstup kotle
H02.92	Požadavek na teplo TV je zablokován multifunkčním vstupem	ZÁVADA BLOKOVACÍHO VSTUPU KOTLE Zkontrolujte kontakt blokovacího vstupu kotle Překontrolujte externí zařízení, které ovládá blokovací vstup kotle

ZOBRAZENÍ	POPIS DOČASNÝCH PORUCH	PŘÍČINA – kontrola/řešení *Pro většinu kontrol a řešení je vyžadován instalatér.*
H02.93	Požadavky na teplo TO a TV jsou zablokovány multifunkčním vstupem	ZÁVADA BLOKOVACÍHO VSTUPU KOTLE Zkontrolujte kontakt blokovacího vstupu kotle Překontrolujte externí zařízení, které ovládá blokovací vstup kotle
H03.00	Žádné identifikační údaje pro bezpečnostní zařízení kotle	ZÁVADA ELEKTRONICKÉ DESKY Vyměňte elektronickou desku
H03.01	Porucha komunikace v komfortním softwaru (interní závada v elektronické desce kotle)	ZÁVADA ELEKTRONICKÉ DESKY Vyměňte elektronickou desku
H03.02	Dočasná ztráta plamene	PROBLÉM S ELEKTRODOU Zkontrolujte elektrické připojení elektrody Zkontrolujte stav elektrod PŘÍVOD PLYNU Zkontrolujte tlak přívodu plynu Zkontrolujte kalibraci plynového ventilu VÝSTUPNÍ SPALINOVÁ TRUBKA Zkontrolujte přívod vzduchu a odvod spalin JINÉ PŘÍČINY Zkontrolujte napájecí napětí.
H03.05	Interní výpadek	ZÁVADA ELEKTRONICKÉ DESKY Zkontrolujte/vyměňte propojovací elektronickou desku Zadejte CN1/CN2 Zkontrolujte/vyměňte elektronickou desku
H03.08	Nesprávný plamen	PROBLÉM S ELEKTRODOU Zkontrolujte elektrické připojení elektrody Zkontrolujte stav elektrod NESPRÁVNÝ PLAMEN Zkontrolujte uzemňovací obvod Zkontrolujte napájecí napětí. ZÁVADA ELEKTRONICKÉ DESKY Zkontrolujte/vyměňte elektronickou desku
H03.09	Nízké napětí	ZÁVADA NA ELEKTRICKÉM NAPÁJENÍ Zkontrolujte napájecí napětí kotle Zkontrolujte/vyměňte elektronickou desku
H03.17	Závada v systému regulace plynu	ZÁVADA ELEKTRONICKÉ DESKY Zadejte CN1/CN2 Zkontrolujte/vyměňte elektronickou desku
H03.26	Požadavek na kalibraci kotle	POŽADAVEK NA KALIBRACI Nastavte manuální kalibrační funkci na kotli Zkontrolujte/vyměňte elektronickou desku
H03.28	Chyba synchronizace	ZÁVADA NA ELEKTRICKÉM NAPÁJENÍ Zkontrolujte frekvenci napájení kotle
H03.31	Závada zablokování komína	ZÁVADA VÝSTUPNÍ SPALINOVÉ TRUBKY Zkontrolujte přívod vzduchu a odvod spalin Aktivujte manuální kalibraci
H03.45	Manuální ladění nastavení lambdy vypnuto	Nastavte GP090=GP091=GP092=1 a poté nastavte GP090=GP091=GP092=0
H03.54	Neznámá chyba	NEDEFINOVANÁ ZÁVADA Zkontrolujte/vyměňte elektronickou desku Zkontrolujte napájení kotle Proveďte kontrolu ohledně jakékoliv elektromagnetické interference na napájení kotle
H03.254		NEDEFINOVANÁ ZÁVADA Zkontrolujte/vyměňte elektronickou desku Zkontrolujte napájení kotle Proveďte kontrolu ohledně jakékoliv elektromagnetické interference na napájení kotle
H08.07	Chyba čerpadla	PROBLÉM S ČERPADLEM Zkontrolujte provoz/vyměňte čerpadlo

ZOBRAZENÍ	POPIS DOČASNÝCH PORUCH	PŘÍČINA – kontrola/řešení *Pro většinu kontrol a řešení je vyžadován instalatér.*
H08.09	DPS kotle nekomunikuje s čerpadlem	PROBLÉM S ČERPADLEM/DPS Zkontrolujte/vyměňte kabeláž čerpadla Zkontrolujte/vyměňte čerpadlo
H20.36	Manuální kalibrace se nepodařila	PROBLÉM S ELEKTRODOU Zkontrolujte elektrické připojení elektrody Zkontrolujte stav elektrod PŘÍVOD PLYNU Zkontrolujte tlak přívodu plynu, zkontrolujte nastavení VÝSTUPNÍ SPALINOVÁ TRUBKA Zkontrolujte přívod vzduchu a odvod spalin JINÉ PŘÍČINY Zkontrolujte napájecí napětí Zkontrolujte/vyměňte elektronickou desku Zkontrolujte, zda během kalibrace dochází k dostatečné výměně tepla
H20.39	Žádná primární kalibrace	VYŽADOVÁNA KALIBRACE Jestliže primární kalibrace nebyla dokončena, musí být provedena kalibrace manuální Zkontrolujte/vyměňte elektronickou desku
H20.40	Žádná konfigurace plynu	DRUH PLYNU Jestliže primární kalibrace nebyla dokončena, musí být provedena kalibrace manuální a musí být zadán typ používaného plynu Zkontrolujte/vyměňte elektronickou desku

Tab.77 Seznam trvalých závad (výpadek kotle, vyžadován reset)

ZOBRAZENÍ	POPIS PERMANENTNÍCH ODCHYLEK (VYŽADOVÁN RESET)	PŘÍČINA – kontrola/řešení *Pro většinu kontrol a řešení je vyžadován instalatér.*
E00.04	Čidlo teploty vratné vody není připojeno k zapalování kotle (po zapnutí kotle elektronická deska detekuje, zda je čidlo přítomno a zapojeno)	PROBLÉM S ČIDLEM/PŘIPOJENÍM Zkontrolujte připojení čidla/elektronické desky Zkontrolujte činnost teplotního čidla Měření odporu
E00.05	Zkrat na čidle zpátečky	PROBLÉM S ČIDLEM/PŘIPOJENÍM Zkontrolujte připojení čidla/elektronické desky Zkontrolujte činnost teplotního čidla Měření odporu
E00.06	Čidlo vratné teploty není během provozu kotle připojeno (elektronická deska zjistila, že čidlo je během provozu odpojeno)	PROBLÉM S ČIDLEM/PŘIPOJENÍM Zkontrolujte připojení čidla/elektronické desky Zkontrolujte činnost teplotního čidla Změřte hodnotu odporu
E00.07	Teplota udávaná čidlem vratné teploty je příliš vysoká	PROBLÉM S ČIDLEM/PŘIPOJENÍM Zkontrolujte připojení čidla/elektronické desky Zkontrolujte činnost teplotního čidla Změřte hodnotu odporu
E00.16	Čidlo teploty teplé vody v zásobníku nepřipojeno	PROBLÉM S ČIDLEM/PŘIPOJENÍM Zkontrolujte připojení čidla/elektronické desky Zkontrolujte činnost teplotního čidla Změřte hodnotu odporu Při demontáži zásobníku teplé vody zadejte nastavení DP150 = ON (ZAPNUTO)
E00.17	Zkrat čidla teploty teplé vody v zásobníku	PROBLÉM S ČIDLEM/PŘIPOJENÍM Zkontrolujte připojení čidla/elektronické desky Zkontrolujte činnost teplotního čidla Změřte hodnotu odporu
E00.40	Vstup snímače tlaku vody je rozpojený	ZÁVADA SNÍMAČE TLAKU VODY Zkontrolujte tlak instalace a proveďte obnovu Zkontrolujte tlak expanzní nádoby Zkontrolujte úniky z kotle/instalace

ZOBRAZENÍ	POPIS PERMANENTNÍCH ODCHYLEK (VYŽADOVÁN RESET)	PŘÍČINA – kontrola/řešení *Pro většinu kontrol a řešení je vyžadován instalatér.*
E00.41	Vstup snímače tlaku vody je zkratovaný	ZÁVADA SNÍMAČE TLAKU VODY Zkontrolujte tlak instalace a proveďte obnovu Zkontrolujte tlak expanzní nádoby Zkontrolujte úniky z kotle/instalace
E00.44	Čidlo TV rozpojeno	PROBLÉM S ČIDLEM/PŘIPOJENÍM Zkontrolujte připojení čidla/elektronické desky Zkontrolujte činnost teplotního čidla Měření odporu
E00.45	Zkrat teplotního čidla TV	PROBLÉM S ČIDLEM/PŘIPOJENÍM Zkontrolujte připojení čidla/elektronické desky Zkontrolujte činnost teplotního čidla Změřte hodnotu odporu
E01.12	Teplota zjištěná čidlem zpátečky vyšší než náběhová teplota	PROBLÉM S ČIDLEM/PŘIPOJENÍM Zkontrolujte, zda jsou čidla umístěna správným způsobem Zkontrolujte, zda je čidlo výstupní teploty ve správné poloze Zkontrolujte teplotu vratky Zkontrolujte funkci čidel JESTLIŽE PROBLÉM PŘETRVÁ 1 – Resetujte CN1/CN2 2 – Vyměňte elektronickou desku
E01.17	Žádný oběh vody (trvale)	NEDOSTATEČNÝ OBĚH Zkontrolujte tlak instalace Aktivujte ruční cyklus odvzdušnění Zkontrolujte činnost čerpadla Zkontrolujte oběh vody kotel/instalace CHYBA ČIDLA Zkontrolujte činnost teplotních čidel Zkontrolujte připojení teplotního čidla
E01.20	Dosažena maximální teplota spalin	VÝMĚNÍK NA STRANĚ SPALIN ZABLOKOVANÝ Zkontrolujte čistotu výměníku
E02.13	Vstup blokování řídicí jednotky od externího prostředí zařízení	ZÁVADA BLOKOVACÍHO VSTUPU KOTLE Zkontrolujte kontakt blokovacího vstupu kotle Překontrolujte externí zařízení, které ovládá blokovací vstup kotle
E02.15	Překročena minimální doba pro rozpoznání CSU klíče	ČASOVÝ LIMIT PRO CSU KLÍČ Klíč nepřipojen nebo nerozpoznán
E02.17	Trvalé selhání komunikace v elektronické desce	CHYBA ELEKTRONICKÉ DESKY Zkontrolujte možnost elektromagnetického rušení Spojte se s pracovníky servisní sítě
E02.32	Vypršela doba pro automatické plnění	ZÁVADA ELEKTRONICKÉ DESKY Zkontrolujte kabeláž tlakového spínače Zkontrolujte ventil pro plnění vodou Zkontrolujte/vyměňte elektronickou desku
E02.35	Kritické bezpečnostní zařízení odpojeno	CHYBA KOMUNIKACE Spusťte funkci automatické detekce (nastavení AD)
E02.39	Zvýšení tlaku po automatickém plnění nedostatečné	ZÁVADA ELEKTRONICKÉ DESKY Zkontrolujte kabeláž tlakového spínače Zkontrolujte ventil pro plnění vodou Zkontrolujte/vyměňte elektronickou desku Zkontrolujte úniky z kotle/instalace
E02.47	Připojení k externímu zařízení se nezdařilo	CHYBA ELEKTRICKÉHO PŘIPOJENÍ Spusťte funkci automatické detekce (nastavení AD) Zkontrolujte elektrická připojení externích zařízení.
E04.00	Závada bezpečnostních nastavení	CHYBA ELEKTRONICKÉ DESKY Vyměňte elektronickou desku
E04.01	Zkrat na čidle výstupní teploty	PROBLÉM S ČIDLEM/PŘIPOJENÍM Zkontrolujte připojení čidla/elektronické desky Zkontrolujte funkci čidla

ZOBRAZENÍ	POPIS PERMANENTNÍCH ODCHYLEK (VYŽADOVÁN RESET)	PŘÍČINA – kontrola/řešení *Pro většinu kontrol a řešení je vyžadován instalatér.*
E04.02	Čidlo výstupní teploty odpojeno	PROBLÉM S ČIDLEM/PŘIPOJENÍM Zkontrolujte připojení čidla/elektronické desky Zkontrolujte funkci čidla
E04.03	Překročena maximální výstupní teplota	NEDOSTATEČNÝ OBĚH Zkontrolujte oběh vody kotel/instalace Aktivujte ruční cyklus odvzdušnění Zkontrolujte funkci čidel
E04.04	Čidlo teploty spalin zkratováno	CHYBA ČIDLA TEPLOTY SPALIN Zkontrolujte činnost čidla teploty spalin Zkontrolujte připojení čidla/elektronické desky
E04.05	Čidlo spalin odpojeno	PROBLÉM S ČIDLEM/PŘIPOJENÍM Zkontrolujte činnost čidla teploty spalin Zkontrolujte připojení čidla/elektronické desky
E04.06	Dosažena kritická teplota spalin	ZABLOKOVÁNÍ KOMÍNU Zkontrolujte, není-li komín zablokovaný CHYBA ČIDLA TEPLOTY SPALIN Zkontrolujte funkci čidla
E04.07	Dosažen maximální rozdíl mezi teplotami náběhu	PROBLÉM S ČIDLEM Zkontrolujte, zda je čidlo správně umístěno Zkontrolujte správnou funkci čidla NEDOSTATEČNÝ OBĚH Zkontrolujte tlak instalace Aktivujte ruční cyklus odvzdušnění Zkontrolujte činnost čerpadla Zkontrolujte oběh vody kotel/instalace
E04.10	Hořák se nepodařilo při pěti pokusech zapálit	PŘÍVOD PLYNU Zkontrolujte tlak přívodu plynu Zkontrolujte elektrické připojení plynového ventilu Zkontrolujte kalibraci plynového ventilu Zkontrolujte činnost plynového ventilu PROBLÉM S ELEKTRODOU Zkontrolujte elektrické připojení elektrody Zkontrolujte stav elektrod JINÉ PŘÍČINY Zkontrolujte činnost ventilátoru Zkontrolujte stav vývodu spalin (neprůchodnost)
E04.11	Chybný test plynového ventilu VPS	KABELÁŽ / PLYNOVÝ VENTIL Vyměňte kabeláž. Vyměňte plynový ventil.
E04.12	Selhání zapalování pro falešnou detekci plamene	NESPRÁVNÝ PLAMEN Zkontrolujte uzemňovací obvod Zkontrolujte napájecí napětí.
E04.13	Lopatka ventilátoru zablokovaná	PROBLÉM S VENTILÁTOREM/ELEKTRONICKOU DESKOU Zkontrolujte připojení elektronické desky ventilátoru Vyměňte jednotku vzduch-plyn
E04.14	Porucha spalování	KONTROLA ELEKTROD Zkontrolujte elektrické připojení elektrody Zkontrolujte stav elektrod PŘÍVOD PLYNU Zkontrolujte tlak přívodu plynu, zkontrolujte kalibraci plynového ventilu VÝSTUPNÍ SPALINOVÁ TRUBKA Zkontrolujte přívod vzduchu a odvod spalin Zkontrolujte napájecí napětí

ZOBRAZENÍ	POPIS PERMANENTNÍCH ODCHYLEK (VYŽADOVÁN RESET)	PŘÍČINA – kontrola/řešení *Pro většinu kontrol a řešení je vyžadován instalatér.*
E04.15	Závada zablokování spalin	KONTROLA ELEKTROD Zkontrolujte elektrické připojení elektrody Zkontrolujte stav elektrod Spusťte manuální kalibraci VÝSTUPNÍ SPALINOVÁ TRUBKA Zkontrolujte přívod vzduchu a odvod spalin Zkontrolujte napájecí napětí.
E04.17	Závada řídicího okruhu plynové armatury	CHYBA ELEKTRONICKÉ DESKY Vyměňte elektronickou desku Vyměňte plynový ventil
E04.18	Teplota náběhu je nižší než minimální teplota	PROBLÉM S ČIDLEM/PŘIPOJENÍM Zkontrolujte připojení čidla/elektronické desky Zkontrolujte funkci čidla
E04.23	Zablokování interní komunikace	PLYNOVÝ VENTIL Zkontrolujte/vyměňte kabeláž plynového ventilu Zkontrolujte/vyměňte plynový ventil CHYBA ELEKTRONICKÉ DESKY Vyměňte elektronickou desku Vypněte a poté znovu zapněte napájení a následně ZRESETUJTE.
E04.24	Chyba – druh plynu nenalezen	PROBLÉM S ELEKTRODOU Zkontrolujte elektrické připojení elektrody Zkontrolujte stav elektrod PŘÍVOD PLYNU Zkontrolujte tlak přívodu plynu Zkontrolujte kalibraci plynového ventilu VÝSTUPNÍ SPALINOVÁ TRUBKA Zkontrolujte přívod vzduchu a odvod spalin JINÉ PŘÍČINY Zkontrolujte napájecí napětí. Zadejte správný druh plynu
E04.25	Chyba – ztráta plamene během bezpečnostní doby	PROBLÉM S ELEKTRODOU Zkontrolujte elektrické připojení elektrody Zkontrolujte stav elektrod PŘÍVOD PLYNU Zkontrolujte tlak přívodu plynu Zkontrolujte kalibraci plynového ventilu VÝSTUPNÍ SPALINOVÁ TRUBKA Zkontrolujte přívod vzduchu a odvod spalin JINÉ PŘÍČINY Zkontrolujte napájecí napětí. Zadejte správný druh plynu
E04.26	Chyba zapalování	PROBLÉM S ELEKTRODOU Zkontrolujte elektrické připojení elektrody Zkontrolujte stav elektrod PŘÍVOD PLYNU Zkontrolujte tlak přívodu plynu Zkontrolujte kalibraci plynového ventilu VÝSTUPNÍ SPALINOVÁ TRUBKA Zkontrolujte přívod vzduchu a odvod spalin JINÉ PŘÍČINY Zkontrolujte napájecí napětí. Zadejte správný druh plynu

ZOBRAZENÍ	POPIS PERMANENTNÍCH ODCHYLEK (VYŽADOVÁN RESET)	PŘÍČINA – kontrola/řešení *Pro většinu kontrol a řešení je vyžadován instalatér.*
E04.27	Plynový ventil otevřen s chybou detekce plamene	PROBLÉM S ELEKTRODOU Zkontrolujte elektrické připojení elektrody Zkontrolujte stav elektrod PŘÍVOD PLYNU Zkontrolujte tlak přívodu plynu Zkontrolujte kalibraci plynového ventilu VÝSTUPNÍ SPALINOVÁ TRUBKA Zkontrolujte přívod vzduchu a odvod spalin JINÉ PŘÍČINY Zkontrolujte napájecí napětí. Zadejte správný druh plynu
E04.28	Závada zpětné vazby plynového ventilu	PLYNOVÝ VENTIL Zkontrolujte/vyměňte elektronickou desku Zkontrolujte/vyměňte plynový ventil Zkontrolujte/vyměňte kabeláž plynového ventilu
E04.29	Dosaženo maximálního povoleného počtu resetů	Vypněte a poté znovu zapněte napájení a následně ZRESETUJTE. Zkontrolujte/vyměňte elektronickou desku
E04.50	Závada plynového ventilu	PLYNOVÝ VENTIL Zkontrolujte/vyměňte elektronickou desku Zkontrolujte/vyměňte plynový ventil Zkontrolujte/vyměňte kabeláž plynového ventilu
E04.54	Neznámá chyba	CHYBA ELEKTRONICKÉ DESKY Zkontrolujte elektrická připojení
E04.250	Závada plynového ventilu	PLYNOVÝ VENTIL Zkontrolujte/vyměňte elektronickou desku Zkontrolujte/vyměňte plynový ventil Zkontrolujte/vyměňte kabeláž plynového ventilu
E04.254	Neznámá chyba	PŘÍVOD PLYNU Zkontrolujte tlak přívodu plynu Zkontrolujte elektrické připojení plynového ventilu Zkontrolujte kalibraci plynového ventilu Zkontrolujte činnost plynového ventilu PROBLÉM S ELEKTRODOU Zkontrolujte elektrické připojení elektrody Zkontrolujte stav elektrod JINÉ PŘÍČINY Zkontrolujte činnost ventilátoru Zkontrolujte stav vývodu spalin (neprůchodnost) Zkontrolujte elektrická připojení

3.10 Vyřazení z provozu

3.10.1 Postup při odstavení z provozu

Důležité
Údržbu kotle a topného systému smí provádět pouze pracovníci servisní sítě.

Při demontáži kotle postupujte následovně:

1. Vypněte kotel.
2. Odpojte napájení kotle.
3. Zavřete plynový kohout kotle.
4. Zavřete přívodní kohout studené vody v kotli.
5. Pro snížení tlaku vypusťte vodu z okruhu teplé vody otevřením kohoutu.
6. Vypusťte vodu z otopného systému.

Varování
Byl-li kotel v provozu, počkejte, až se voda v otopném systému ochladí.

7. Odpojte komínovou přípojku kotle a otvor zaslepte krytkou.

8. Odšroubujte hydraulické a plynové přípojky v dolní části kotle.

Varování
K manipulaci s kotlem jsou potřeba 2 osoby.

3.10.2 Postup při opětovném uvedení do provozu

Důležité
Údržbu kotle a topného systému smí provádět pouze pracovníci servisní sítě.

Potřebujete-li kotel opětně uvést do provozu, postupujte podle pokynů pro demontáž v opačném pořadí.

3.11 Likvidace

3.11.1 Likvidace a recyklace

Zařízení je složeno z mnoha komponent vyrobených z různých materiálů, např. oceli, mědi, plastu, sklolaminátu, hliníku, gumy.

DEMONTÁŽ A LIKVIDACE ZAŘÍZENÍ (WEEE)

Po demontáži nesmí být toto zařízení zlikvidováno jako směsný domovní odpad.

Tento typ odpadu musí být roztříděn, aby materiály, ze kterých je zařízení vyrobeno, byly recyklovány a znovu použity.

Další informace o dostupných recyklačních systémech si vyžádejte u místních státních úřadů.

Nesprávné nakládání s odpady může mít negativní vliv na životní prostředí a lidské zdraví.

Pokud jsou stará zařízení nahrazena novými, má prodejce právní povinnost staré zařízení zdarma odebrat a zlikvidovat.

Symbol na zařízení indikuje, že je zakázáno produkt likvidovat jako směsný domovní odpad.

Varování
Demontáž a likvidaci zařízení musí provádět kvalifikovaný instalatér v souladu s místně platnými předpisy.

Při demontáži kotle postupujte následovně:

1. Odpojte napájení kotle.
2. Zavřete přívod plynu před kotlem.
3. Odpojte kabely na elektrických součástech.
4. Zavřete přívod vody.
5. Vypusťte vodu z topného systému.
6. Odpojte odvzdušňovací hadici nad sifonem.
7. Demontujte sifon.
8. Vyjměte potrubí přívodu vzduchu a odvodu spalin.
9. Odpojte všechny trubky ve spodní části kotle.
10. Zařízení zlikvidujte v souladu s požadavky uvedenými ve směrnici WEEE.

Obsah

1 POKYNY A UPOZORNENIA PRE POUŽÍVATEĽA A INŠTALATÉRA . . . 112
1.1 Všeobecné bezpečnostné pokyny . . . 112
1.2 Odporúčania . . . 113
1.3 Zodpovednosť . . . 113
1.3.1 Povinnosti používateľa . . . 113
1.3.2 Povinnosť inštalatéra . . . 113
1.3.3 Povinnosti výrobcu . . . 114
1.4 Symboly použité v návode . . . 114

2 NÁVOD NA POUŽÍVANIE . . . 115
2.1 Všeobecný popis . . . 115
2.2 Princíp funkcie . . . 115
2.2.1 Nastavenie vzduch-plyn . . . 115
2.2.2 Spaľovanie . . . 115
2.2.3 Vykurovanie a príprava teplej úžitkovej vody . . . 115
2.3 Popis ovládacieho panela . . . 115
2.3.1 Komponenty ovládacieho panela . . . 115
2.3.2 Popis domovskej obrazovky . . . 116
2.3.3 Opis hlavného menu . . . 116
2.3.4 Opis pohotovostnej obrazovky . . . 117
2.3.5 Opis ikon dlaždíc . . . 117
2.3.6 Zmena hodnoty kontrastu HMI . . . 118
2.4 Prevádzka . . . 119
2.4.1 Používanie ovládacieho panela . . . 119
2.4.2 Protimrazová ochrana . . . 124
2.5 Správa ústredného kúrenia . . . 124
2.5.1 Zapínanie alebo vypínanie ústredného vykurovania . . . 124
2.5.2 Nastavenie izbovej teploty v režime vykurovania . . . 125
2.5.3 Zmena teplôt činnosti vykurovania . . . 125
2.5.4 Dočasná zmena teploty zóny . . . 125
2.5.5 Vytvorenie časového programu pre teplotu zóny . . . 126
2.5.6 Aktivácia časového programu zóny . . . 127
2.6 Riadenie výroby teplej úžitkovej vody . . . 127
2.6.1 Zapnutie alebo vypnutie teplej úžitkovej vody . . . 127
2.6.2 Dočasné zvýšenie teploty teplej úžitkovej vody . . . 127
2.6.3 Zmena komfortu a znížené teploty teplej vody . . . 128
2.6.4 Vytvorenie časového programu pre teplotu TÚV . . . 128
2.6.5 Aktivácia časového programu TÚV . . . 129
2.6.6 Kopírovanie dní v týždni časového plánu TÚV . . . 129
2.7 Nastavenia . . . 130
2.7.1 Prístup k parametrom POUŽÍVATEĽA . . . 130
2.8 Údržba . . . 130
2.8.1 Všeobecne . . . 130
2.8.2 Hlásenie o údržbe . . . 131
2.8.3 Pokyny na údržbu . . . 131
2.8.4 Upozornenie na servis . . . 132
2.9 Životné prostredie . . . 132
2.9.1 Úspora energie . . . 132
2.10 Príloha . . . 133
2.10.1 Informačný list výrobku – kombinované kotle . . . 133
2.10.2 Informačný list výrobku – regulátory teploty . . . 133

3 POKYNY PRE INŠTALATÉRA . . . 133
3.1 Technické špecifikácie . . . 133
3.1.1 Schválenia . . . 133
3.1.2 Technické údaje . . . 134
3.1.3 Rozmery a prípojky . . . 138
3.1.4 Elektrická schéma zapojenia . . . 140
3.2 Opis výrobku . . . 141
3.2.1 Všeobecný popis . . . 141
3.2.2 Schematický nákres . . . 142
3.2.3 Hlavné komponenty . . . 143
3.2.4 Obsah balenia (dodávané položky) . . . 143

3.2.5 Príslušenstvo a doplnky . . . 143
3.3 Pred inštaláciou . . . 144
3.3.1 Nariadenia vzťahujúce sa na inštaláciu . . . 144
3.3.2 Požiadavky na inštaláciu . . . 144
3.3.3 Charakteristika obehového čerpadla . . . 144
3.3.4 Voľba miesta inštalácie . . . 145
3.3.5 Typový štítok a servisný štítok kotla . . . 146
3.3.6 Preprava . . . 147
3.3.7 Rozbalenie a počiatočná príprava . . . 147
3.4 Inštalácia . . . 148
3.4.1 Všeobecne . . . 148
3.4.2 Príprava . . . 148
3.4.3 Prípojky vody . . . 150
3.4.4 Prípojka plynu . . . 152
3.4.5 Inštalácia dymovodu . . . 153
3.4.6 Prístup k doske elektrického pripojenia kotla . . . 163
3.4.7 Elektrické zapojenie . . . 163
3.4.8 Nastavenie programovateľných výstupov a vstupov . . . 166
3.4.9 Naplnenie systému . . . 179
3.4.10 Vypúšťanie vykurovacieho systému . . . 179
3.4.11 Prepláchnutie systému . . . 179
3.4.12 Plnenie sifónu počas inštalácie . . . 180
3.5 Uvedenie do prevádzky . . . 180
3.5.1 Všeobecne . . . 180
3.5.2 Kontrolný zoznam pred uvedením do prevádzky . . . 180
3.5.3 Postup uvedenia do prevádzky . . . 181
3.5.4 Kontrola spaľovania . . . 181
3.6 Prevádzka . . . 185
3.6.1 Používanie ovládacieho panela . . . 185
3.6.2 Protimrazová ochrana . . . 189
3.6.3 Funkcia ochrany pred baktériou legionella . . . 189
3.6.4 Vypnutie kotla . . . 189
3.7 Nastavenia . . . 189
3.7.1 Nastavenie parametrov . . . 189
3.7.2 Nastavenie parametrov otáčok ventilátora pre rôzne druhy plynu . . . 189
3.7.3 Vyhľadávanie parametrov, meračov a signálov . . . 190
3.7.4 Zoznam nastavení . . . 190
3.7.5 Nastavenie maximálneho výkonu pre režim vykurovania . . . 194
3.7.6 Resetovanie konfiguračných čísel CN1 a CN2 . . . 198
3.7.7 Nastavenie detailov o inštalatérovi . . . 199
3.7.8 Obnovenie nastavení z výroby . . . 200
3.7.9 Nastavenie vykurovacej krivky . . . 200
3.7.10 Možnosti automatickej detekcie a príslušenstvo . . . 201
3.8 Údržba . . . 202
3.8.1 Všeobecne . . . 202
3.8.2 Postup pravidelnej kontroly a údržby . . . 202
3.8.3 Špecifické údržbové práce . . . 207
3.9 Riešenie problémov . . . 207
3.9.1 Dočasné a permanentné poruchy . . . 207
3.9.2 Zobrazenie chybových kódov . . . 208
3.9.3 Chybové kódy kotla CU-GH-21 . . . 208
3.10 Vyradenie z prevádzky . . . 217
3.10.1 Postup vyradenia z prevádzky . . . 217
3.10.2 Proces opätovného uvedenia do prevádzky . . . 217
3.11 Likvidácia . . . 217
3.11.1 Likvidácia a recyklovanie . . . 217

1 POKYNY A UPOZORNENIA PRE POUŽÍVATEĽA A INŠTALATÉRA

1.1 Všeobecné bezpečnostné pokyny

Toto zariadenie môžu používať deti staršie ako osem rokov a osoby, ktoré majú zníženú fyzickú, senzorickú alebo mentálnu schopnosť, alebo osoby, ktoré nemajú dosť skúseností a vedomostí, za predpokladu, že sú kontrolované a poučené o tom, ako bezpečne používať zariadenie a rozumejú súvisiacim nebezpečenstvám. Deti sa nesmú hrať so zariadením. Čistenie a údržbu tohto zariadenia, ktorú vykonáva používateľ, nesmú vykonávať deti bez dozoru.

Upozornenie
Nedotýkajte sa potrubí odvodu spalín. V závislosti od nastavení kotla môže teplota potrubia odvodu spalín prekročiť 60 °C.

Upozornenie
Nedotýkajte sa radiátorov na dlhšiu dobu. V závislosti od nastavení ohrievača, môže teplota radiátorov prekročiť 60 °C.

Upozornenie
Pri nastavení teploty teplej úžitkovej vody vykonajte nevyhnutné opatrenia. V závislosti od nastavení kotla môže teplota teplej úžitkovej vody prekročiť 65 °C.

Upozornenie
Pred akoukoľvek prácou odpojte elektrické napájanie zariadenia.

Varovanie
Odtok kondenzátu sa nesmie meniť ani utesniť. Ak sa používa systém neutralizácie kondenzátu, systém sa musí pravidelne čistiť podľa pokynov od výrobcu.

Nebezpečenstvo
Pri zápachu plynu:

1. Nepoužívajte otvorený oheň, nefajčte, nepoužívajte elektrické spínače ani vypínače (zvonček, svetlo, elektromotory, výťahy atď.).
2. Uzatvorte prívod plynu.
3. Otvorte okná.
4. Odveďte ľudí z objektu.
5. Informujte kvalifikovaný odborný personál.

Nebezpečenstvo
Pri zápachu spalín:

1. Vypnite zariadenie.
2. Otvorte okná.
3. Odveďte ľudí z objektu.
4. Informujte kvalifikovaný odborný personál.

Nebezpečenstvo
Nestriekajte aerosól v blízkosti zariadenia, keď je v prevádzke.

Nebezpečenstvo
Nepoužívajte ani neskladujte v blízkosti zariadenia ľahko horľavé materiály (palivá, riedidlá, papier atď.).

Nebezpečenstvo
Neklaďte nič proti zariadeniu ani na zariadenie.

Nebezpečenstvo
Toto zariadenie neupravujte.

1.2 Odporúčania

Varovanie
Inštaláciu a údržbu kotla musí uskutočniť autorizovaná servisná sieť spoločnosti Baxi podľa miestnych a národných predpisov.

Varovanie
Demontáž a likvidáciu kotla musí uskutočniť kvalifikovaný inštalatér podľa miestnych a národných predpisov.

Varovanie
Pred prácou na kotle vždy odpojte kotol od elektrickej siete a zatvorte hlavný plynový ventil.

Varovanie
Po údržbe a servise skontrolujte tesnosť systému.

Nebezpečenstvo
Z bezpečnostných dôvodov odporúčame namontovať poplašné dymové a CO alarmy na vhodných miestach vo vašej domácnosti.

Upozornenie
- Zaistite, aby bol kotol za všetkých okolností prístupný.
- Kotol musí byť umiestnený v priestore chránenom pred mrazom
- Ak je napájací kábel trvalo pripojený, musíte vždy nainštalovať hlavný dvojpólový spínač s oddeľovacou medzerou kontaktov minimálne 3 mm (EN 60335-1).
- Ak nebudete doma dlhšiu dobu využívať a hrozí zamrznutie, vypustite kotol a sústavu ústredného vykurovania.
- Protimrazová ochrana nefunguje, ak je kotol mimo prevádzky.
- Ochrana kotla chráni iba kotol, nie vykurovaciu sústavu.
- Pravidelne kontrolujte tlak vody vo vykurovacej sústave. Ak je tlak vody nižší ako 0,8 bar, musí sa systém doplniť (odporúčaný tlak vody je medzi 1,5 až 2 bar).

Dôležité
Uschovajte si tento dokument v blízkosti kotla.

Dôležité
Pokyny a výstražné štítky nesmú byť nikdy odstránené ani zakryté a musia byť zreteľne čitateľné počas celej životnosti kotla. Poškodené či nečitateľné pokyny a výstražné etikety musia byť okamžite vymenené.

Dôležité
Úpravy kotla si vyžadujú písomné schválenie spoločnosťou Baxi.

Nebezpečenstvo
Všetky rôzne súčasti balenia (plastové vrecká, polystyrén atď.) sa musia uchovávať mimo dosahu detí, pretože sú potenciálne nebezpečné.

1.3 Zodpovednosť

1.3.1 Povinnosti používateľa

Aby bola zaručená optimálna prevádzka zariadenia, musí používateľ rešpektovať nasledujúce pokyny:

- Prečítať si a dodržiavať všetky pokyny uvedené v návode s dodaným výrobkom.
- Ak chcete vykonať inštaláciu a prvé uvedenie do prevádzky, obráťte sa na autorizovanú servisnú sieť spoločnosti Baxi.
- Obsluhu zariadenia si nechajte vysvetliť od inštalatéra.
- Ak chcete vykonať údržbu a predpísané kontroly, obráťte sa na autorizovanú servisnú sieť spoločnosti Baxi.
- Návod na používanie uschovajte v dobrom stave v blízkosti zariadenia.

1.3.2 Povinnosť inštalatéra

Inštalatér (servisný technik) je zodpovedný za inštaláciu a musí dodržať nasledujúce pokyny a pravidlá:

- Prečítať si a dodržiavať všetky pokyny uvedené v návode s dodaným výrobkom.
- Vykonať inštaláciu zariadenia v súlade s platnými predpismi a normami.
- Vysvetliť používateľovi inštaláciu.

- V prípade nutnosti údržby oboznámiť používateľa s povinnosťou vykonávania kontroly zariadenia a jeho udržiavania v dobrom stave.
- Odovzdať používateľovi všetky návody na používanie.

1.3.3 Povinnosti výrobcu

Naše výrobky sú vyrábané v súlade s požiadavkami rôznych smerníc. Preto sa dodávajú s označeniami CE a všetkými potrebnými dokumentmi. V záujme kvality našich výrobkov sa neustále snažíme o ich vylepšenie. Preto si vyhradzujeme právo upraviť technické údaje uvedené v tomto dokumente.

V nasledujúcich prípadoch výrobca neuznáva žiadnu zodpovednosť:

- Nedodržanie návodu na inštaláciu a údržbu spotrebiča.
- Nedodržanie návodu na používanie spotrebiča.
- Nesprávna alebo nedostatočná údržba spotrebiča.

1.4 Symboly použité v návode

Táto príručka obsahuje špeciálne pokyny označené špecifickými symbolmi. Používaniu týchto symbolov venujte osobitnú pozornosť.

Nebezpečenstvo úrazu elektrickým prúdom
Označuje: bezprostredne nebezpečnú situáciu
Následok, ak sa mu nevyhnete: Dôjde k usmrteniu alebo vážnemu zraneniu.

- Takto sa vyhnete nebezpečenstvu.

Nebezpečenstvo
Označuje: bezprostredne nebezpečnú situáciu
Následok, ak sa mu nevyhnete: Dôjde k usmrteniu alebo vážnemu zraneniu.

- Takto sa vyhnete nebezpečenstvu.

Varovanie
Označuje: potenciálne nebezpečnú situáciu
Následok, ak sa mu nevyhnete: Mohlo by dôjsť k usmrteniu alebo vážnemu zraneniu.

- Takto sa vyhnete nebezpečenstvu.

Upozornenie
Označuje: potenciálne nebezpečnú situáciu
Následok, ak sa mu nevyhnete: Mohlo by dôjsť k ľahkému alebo stredne ťažkému zraneniu.

- Takto sa vyhnete nebezpečenstvu.

Oznámenia
Označuje: potenciálne riziko poškodenia podporovaného výrobku
Následok, ak sa mu nevyhnete: Mohlo by dôjsť k poškodeniu výrobku alebo iného majetku.

- Takto sa vyhnete nebezpečenstvu.

Dôležité
Upozornenie: Dôležité informácie.

Symboly uvedené nižšie majú menší význam, ale môžu vám pomôcť pri navigácii alebo poskytnúť užitočné informácie.

Pozrite
Odkaz na iné návody alebo strany v tomto návode.

Užitočné informácie alebo ďalšie pokyny.

▶▶ Priama navigácia v ponuke, potvrdenia sa nezobrazia. Použite, ak ste so systémom oboznámení.

2 NÁVOD NA POUŽÍVANIE

2.1 Všeobecný popis

Funkciou tohto plynového kondenzačného kotla je ohrev vody na teplotu, ktorá je nižšia ako teplota varu pri atmosférickom tlaku. Musí byť pripojený k vykurovaciemu systému a k systému na rozvod teplej úžitkovej vody, ktoré sú kompatibilné s jeho výkonom a funkčnými parametrami. Vlastnosti tohto kotla:

- veľmi nízky obsah emisií,
- vysokoúčinné vykurovanie,
- spalinové produkty odvádzané cez koaxiálnu alebo delenú prípojku,
- predný ovládací panel s displejom,
- nízka hmotnosť a kompaktnosť.

2.2 Princíp funkcie

2.2.1 Nastavenie vzduch-plyn

Vzduch sa nasáva ventilátorom a plyn sa vstrekuje priamo na úrovni zmiešavacích ventilov. Otáčky ventilátora sa regulujú automaticky doskou elektroniky (riadiaca doska) podľa vykonaných nastavení. Plyn a vzduch sa zmiešavajú v kolektore. Pomer plyn/vzduch zaisťuje správne nastavenie množstva plynu a vzduchu, aby sa vždy dosiahlo optimálne spaľovanie. Zmes plyn/vzduch je vháňaná do horáka v prednej časti tepelného výmenníka. Elektrický zapaľovač tu zapaľuje zmes sériou iskier, ktoré aktivujú horenie, čím sa vytvára tepelná energia.

2.2.2 Spaľovanie

Horák ohrieva vykurovaciu vodu, ktorá preteká tepelným výmenníkom. Keď sú teploty výfukových plynov spalín nižšie ako rosný bod (cca 55 °C), vodná para obsiahnutá v plynoch spalín sa zráža na spalinovej strane tepelného výmenníka. Teplo rekuperované počas procesu kondenzácie (latentné teplo alebo kondenzačné teplo) je tiež odovzdávané do vykurovacej vody. Po ochladení sa plyny spalín odvádzajú výfukovým potrubím. Kondenzovaná voda sa vypúšťa cez sifón.

2.2.3 Vykurovanie a príprava teplej úžitkovej vody

V kotloch používaných na vykurovanie a na prípravu teplej úžitkovej vody sa úžitková voda ohrieva pomocou integrovaného doskového výmenníka. Trojcestný ventil dodáva horúcu vodu do systému ústredného kúrenia alebo na dosku výmenníka tepla s teplou úžitkovou vodou. Snímač prietoku zistí, že sa otvoril ventil teplej vody a oznámi to do DPS, ktorá prepne trojcestný ventil do polohy teplej vody a aktivuje čerpadlo.

Pri kotloch, ktoré sú „iba na vykurovanie“, sa ohriata voda dodáva do vykurovacieho systému alebo, ak je k dispozícii na požiadanie, do nádrže teplej úžitkovej vody. Snímač teploty vysiela signál požiadavky na teplo zo zásobníka TÚV na dosku výkonového obvodu, ktorá prepína trojcestný ventil do polohy TÚV a prevádzkuje čerpadlo.

Trojcestný ventil je vybavený pružinou a spotrebúva elektrickú energiu iba pri prepínaní z jednej polohy do druhej. Prioritu má požiadavka na teplo v režime teplej úžitkovej vody.

2.3 Popis ovládacieho panela

2.3.1 Komponenty ovládacieho panela

Obr.84 Komponenty ovládacieho panela

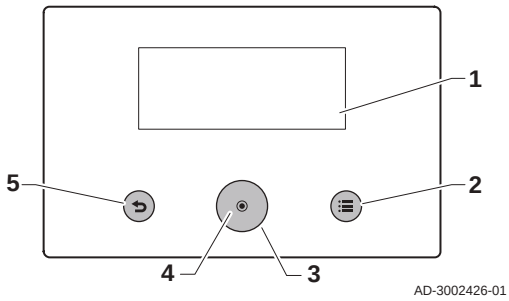

Funkcie otočného ovládača a tlačidla voľby vykonáva tá istá časť ovládacieho panela. Otočením alebo stlačením ovládača dosiahnete požadovaný výsledok.

1 Displej
2 Tlačidlo Ponuka ≡: Stlačte na prechod do hlavnej ponuky
3 Otočný ovládač: otáčaním zvýraznite položky na displeji, v ponuke alebo nastavení
4 Tlačidlo výberu ⊙: stlačením potvrdíte zvýraznený výber
5 Tlačidlo Späť ↩
   - **Krátke stlačenie tlačidla**: návrat na predchádzajúcu úroveň alebo do predchádzajúcej ponuky
   - **Dlhé stlačenie a podržanie tlačidla**: návrat do domovskej obrazovky

2.3.2 Popis domovskej obrazovky

Domovská obrazovka sa zobrazí automaticky po zapnutí zariadenia.

Ak päť minút nestlačíte žiadne tlačidlo, obrazovka prejde do pohotovostného režimu. Stlačením jedného z tlačidiel na používateľskom rozhraní opustite obrazovku pohotovostného režimu a zobrazíte domovskú obrazovku.

Obr.85

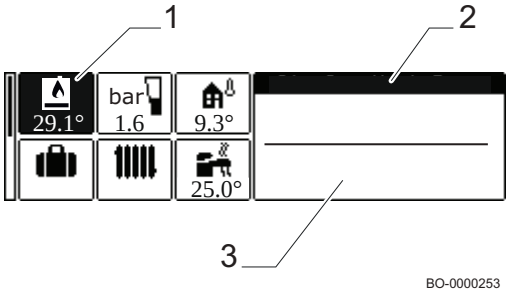

1 Ikona kotla. Zapína/vypína prevádzku vykurovania a/alebo prípravy teplej úžitkovej vody (TÚV): zvolená ikona sa zobrazuje na čiernom pozadí.
2 Informácie o zvolenej ikone.
3 Prevádzkový stav.

Tab.78 Ikona zobrazená na domovskej obrazovke

Ikona	Popis ikony
	Zobrazenie nameranej výstupnej teploty z kotla
bar 0.9	Zobrazenie tlaku vody vo vykurovacom okruhu
-0.8°	Zobrazenie vonkajšej teploty (s pripojeným vonkajším snímačom)
	Dovolenkový režim
	Zobrazenie výstupnej teploty vykurovania pre zónu 1/2
30.8°	Displej teploty pre teplú úžitkovú vodu (TÚV)

2.3.3 Opis hlavného menu

Hlavné menu slúži na prístup k možnostiam ovládacieho panela. Ikony menu zobrazené v otočnom menu závisia od konfigurácie systému.

Zobrazte otočné menu stlačením klávesu hlavného menu ≡.

V menu sa posúvajte otáčaním otočného ovládača. Výber potvrďte stlačením tlačidla výberu ⊙ .

Obr.86 Opis hlavného menu

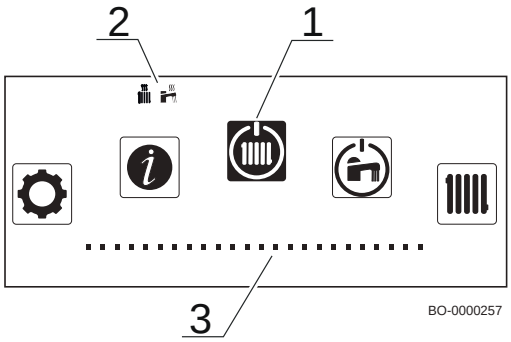

1 Ikona menu
2 Oddeľovacia lišta: Označuje začiatok otočného menu a môže, ale nemusí byť viditeľná, v závislosti od konfigurácie systému.
3 Zvýraznená možnosť menu

Tab.79 Opis hlavného menu

Ikona	Názov menu	Opis
	Prevádzkový režim	Ovládacie prvky prístupových operácií.
	Teplá úžitková voda ZAP./ VYP.	Ovládacie prvky prístupu teplej úžitkovej vody.
	Teplota vykurovania	Zmena teploty aktivity používanej v časových programoch zón.
	Teplota vody	Zmena komfortnej požadovanej hodnoty teplej úžitkovej vody.
	Dočasná zmena teploty vykurovania	Dočasné prepísanie aktivovaného časového programu. Teplota v miestnosti sa mení až do nastaveného času ukončenia.
	Zvýšenie teploty horúcej vody	Dočasné prepísanie aktivovaného časového programu. Teplota teplej úžitkovej vody sa mení až do nastaveného času ukončenia.
	Systémový režim dovolenky	Aktivácia alebo deaktivácia dovolenkového programu (vrátane ochrany proti mrazu). Teplota miestnosti je znížená počas dovolenky kvôli úspore energie.
	Používateľské nastavenia	Prístup k možnostiam na úrovni používateľa.
	Režim Kominár	Aktivácia alebo deaktivácia režimu záťažového testu.
	Servisný technik	Možnosti prístupu pre technika. Požaduje sa kód technika.
	Vyhľadávanie	Vyhľadanie parametra podľa kódu. Požaduje sa kód technika.
	Prehľad signálov	Zobrazenie signálov, stavu a požadovaných hodnôt systému. Požaduje sa kód technika.
	Bluetooth	Aktivácia alebo deaktivácia Bluetooth pripojenia.
	Nastavenia systému	Zmena nastavení systému a zobrazenie informácií o technikovi.
	Informácie o verzii	Zobrazenie informácií o verzii.

2.3.4 Opis pohotovostnej obrazovky

Pohotovostná obrazovka sa aktivuje automaticky po 5 minútach nečinnosti. Podsvietenie je vypnuté a zobrazujú sa informácie o všeobecnom stave spotrebiča.

Stlačením ľubovoľného tlačidla ovládacieho panela na používateľskom rozhraní opustíte pohotovostnú obrazovku.

Obr.87 Opis pohotovostnej obrazovky

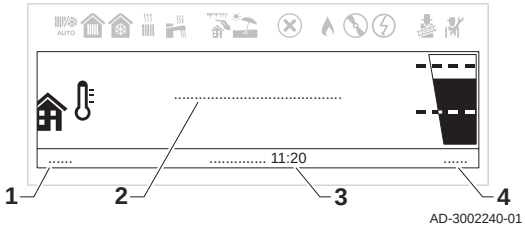

1 Vonkajšia teplota (ak je pripojený snímač vonkajšej teploty)
2 Správa o nečinnosti systému
3 Dátum a čas
4 Hydraulický tlak

Tab.80 Opis správ o nečinnosti systému

Správa	Opis
SYSTÉM OK	Systém je v normálnej prevádzke.
CHYBA SYSTÉMU	V systéme je prítomná chyba. Pohotovostná obrazovka je červená dovtedy, kým sa chyba nevyrieši. Skontrolujte podrobnosti o chybe v: • Obrazovka s chybou prístupná z domovskej obrazovky. • Možnosť **História chýb** v ponuke **Servisný technik**. Vyžaduje sa prístup technika.

2.3.5 Opis ikon dlaždíc

Informácie o rôznych zónach vo vašej inštalácii sú dostupné z domovskej obrazovky. Otočením otočného ovládača zobrazíte informácie o stave, zóne a chybe.

Každá dlaždica má ponuku rýchleho prístupu. Stlačením tlačidla výberu ⊙ so zvýraznenou dlaždicou otvoríte ponuku rýchleho prístupu.

Tab.81 Opis ikon dlaždíc

Ikona dlaždice	Opis
	Indikátor chyby
	Stav plynového kotla a výstupná teplota
	Hydraulický tlak
	Vonkajšia teplota (ak je pripojený snímač vonkajšej teploty)
	Dovolenkový program (vrátane ochrany pred zamrznutím)
	Informácie o stave zóny (ikona sa mení na základe nastavení)
	Informácie o stave pre teplú úžitkovú vodu

Tab.82 Opis ikon obrazovky zóny

Ikony	Zóny
	Všetko
	Spálňa
	Obývacia izba
	Pracovňa
	Vonkajšie prostredie
	Kuchyňa
	Suterén

■ Opis ponuky rýchleho prístupu k zóne

Ponuka vybraných funkcií je dostupná priamo z obrazovky zóny.
Stlačením tlačidla výberu ⊙ rýchlo prejdete do ponuky.

Tab.83 Opis ponuky rýchleho prístupu k zóne

Ponuka	Funkcia
Nastaviť teploty vykurovania	Zobrazenie a nastavenie teploty aktivity.
Prevádzkový režim	Zvoľte prevádzkový režim na reguláciu vykurovania: **Plánovanie**, **Manuálne**, **Dočasne**, **Sviatok** alebo **Vypnúť**.
Časové programy vykurovania	Naplánujte alebo vyberte časový program vykurovania.

2.3.6 Zmena hodnoty kontrastu HMI

Hodn. kontrastu HMI môžete nastaviť v rámci **Nastavenia systému**.

▶▶ Hlavná ponuka > **Nastavenia systému** > **Nastavenia displeja** > **Hodn. kontrastu HMI**

Otáčaním otočného gombíka navigujte.
Pomocou tlačidla ⊙ potvrdíte voľbu.

1. Stlačením tlačidla ponuky ≡ vstúpite do hlavnej ponuky.
2. Prejdite do ponuky **Nastavenia systému** ⚙.
3. Zvoľte **Nastavenia displeja**.
4. Zvoľte **Hodn. kontrastu HMI**.
5. Pomocou otočného ovládača nastavte **Hodn. kontrastu HMI**.
   ⇨ Zmena kontrastu sa zobrazí na displeji.
6. Potvrďte vaše zmeny.

Teraz môžete prejsť na domovskú obrazovku stlačením a podržaním tlačidla návratu ↩ alebo vstúpiť do hlavnej ponuky stlačením tlačidla ponuky ≡.

2.4 Prevádzka

2.4.1 Používanie ovládacieho panela

■ Používanie domovskej obrazovky

Niektoré základné funkcie sú prístupné z domovskej obrazovky.

Na obrazovke pohotovostného režimu otvorte domovskú obrazovku otočením alebo stlačením tlačidla ☰.

Obr.88 Zmena nastavenej hodnoty vykurovania/TÚV

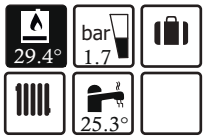

BO-0000262

1. Vyberte ikonu
2. Podľa potreby vyberte riadok Vykurovanie alebo Teplá úžitková voda.
3. Stlačením tlačidla potvrdíte voľbu.
4. Otočením tlačidla vybraný prevádzkový režim zapnete alebo vypnete.
5. Pre návrat na domovskú obrazovku stlačte niekoľkokrát tlačidlo ↩.

Rovnaký postup použite aj pre ostatné polia na domovskej obrazovke:

- : táto ikona zobrazuje aktuálny tlak vody vo vykurovacom okruhu.
- : výberom tejto ikony povolíte alebo zakážete vynútený letný režim.
- : výberom tejto ikony nastavíte obdobie dovoleniek.
- : výberom tejto ikony nastavíte teplotu prietoku, funkciu hodinového programovania a prevádzkový režim vykurovania.
- : výberom tejto ikony nastavíte teplotu, časové programovanie a prevádzkový režim v ACS.

Obr.89 S pripojeným vonkajším snímačom

BO-0000262-5

Dôležité
Pri pripojenom vonkajšom snímači sa výstupná teplota v režime vykurovania už nezobrazuje a je možné meniť hodnotu teploty okolia. Ikona vonkajšieho snímača a teplota sa taktiež zobrazujú na ľavej strane domovskej obrazovky.

■ Nastavenie krajiny a jazyka

▶▶ Hlavná ponuka > **Nastavenia systému** > **Krajina a jazyk**

Otáčaním otočného gombíka navigujte.
Pomocou tlačidla ⊙ potvrdíte voľbu.

1. Stlačením tlačidla ponuky ☰ vstúpite do hlavnej ponuky.
2. Prejdite do ponuky **Nastavenia systému** ⚙.
3. Vyberte možnosť nastavení **Krajina a jazyk**.

Obr.90 Zvoľte krajinu a jazyk.

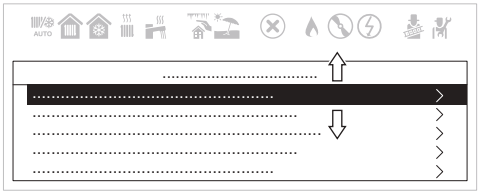

AD-3002258-01

Obr.91 Zvoľte krajinu

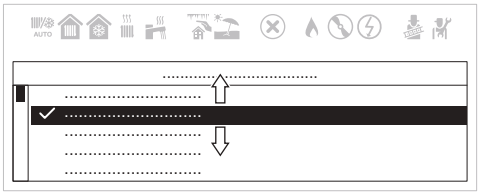

AD-3002259-01

4. Zvoľte príslušnú krajinu.
   ⇨ Výber jazyka sa zobrazí po výbere krajiny.
5. Zvoľte požadovaný jazyk.

Teraz môžete prejsť na domovskú obrazovku stlačením a podržaním tlačidla návratu ↩ alebo vstúpiť do hlavnej ponuky stlačením tlačidla ponuky ☰.

Nastavenie dátumu a času

▶▶ Hlavná ponuka > **Nastavenia systému** > **Dátum a čas**

Otáčaním otočného gombíka navigujte.
Pomocou tlačidla ⊙ potvrdíte voľbu.

1. Stlačením tlačidla ponuky ≡ vstúpite do hlavnej ponuky.
2. Prejdite do ponuky **Nastavenia systému** ⚙.
3. Vyberte možnosť nastavení **Dátum a čas**.

Obr.92 Vyberte dátum a čas

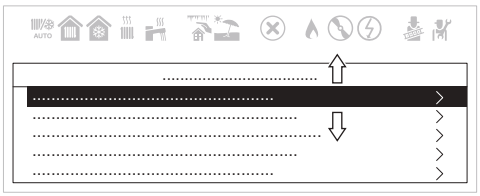

AD-3002258-01

Obr.93 Upravte dátum a čas

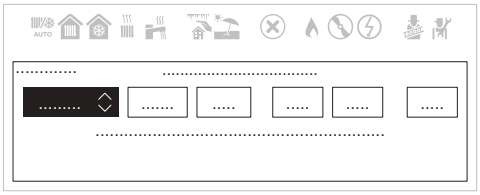

AD-3002260-01

4. Upravte nastavenia na správny dátum a čas.
   ⇨ Po zadaní dátumu a času sa ponuka automaticky nastaví na obrazovku **Povoliť letný čas** .
5. Zvoľte jedno z týchto nastavení:
   - **Vyp.** na vypnutie funkcie letného času.
   - **Zap.** na zapnutie funkcie letného času.

Teraz môžete prejsť na domovskú obrazovku stlačením a podržaním tlačidla návratu ↩ alebo vstúpiť do hlavnej ponuky stlačením tlačidla ponuky ≡.

Zapnutie alebo vypnutie detskej poistky

Detská poistka zabráni deťom v náhodnej zmene nastavení. Po aktivácii sa obrazovka po 5 minútach nečinnosti uzamkne.

Keď je aktivovaná detská poistka, na pohotovostnej obrazovke sa zobrazí ikona zámku 🔒. Ikona odomknutia 🔓 sa zobrazí, keď je aktivovaná detská poistka, ale displej je dočasne odomknutý.

Displej môžete odomknúť a získať prístup k nastaveniam súčasným stlačením tlačidla hlavnej ponuky ≡ a tlačidla výberu ⊙ .

▶▶ Hlavná ponuka > **Nastavenia systému** > **Nastavenia displeja** > **Detský zámok**

Otáčaním otočného gombíka navigujte.
Pomocou tlačidla ⊙ potvrdíte voľbu.

1. Stlačením tlačidla ponuky ≡ vstúpite do hlavnej ponuky.
2. Prejdite do ponuky **Nastavenia systému** ⚙.
3. Vyberte možnosť nastavení **Nastavenia displeja**.
4. Zvoľte **Detský zámok**
5. Zvoľte jedno z týchto nastavení:
   - **Nie** na deaktiváciu detskej poistky.
   - **Áno** na aktiváciu detskej poistky.

Teraz môžete prejsť na domovskú obrazovku stlačením a podržaním tlačidla návratu ↩ alebo vstúpiť do hlavnej ponuky stlačením tlačidla ponuky ≡.

Zmena nastavení ovládacieho panela

Nastavenia ovládacieho panela môžete zmeniť v rámci **Nastavenia systému**.

▶▶ Hlavná ponuka > **Nastavenia systému**

Otáčaním otočného gombíka navigujte.
Pomocou tlačidla ⊙ potvrdíte voľbu.

1. Stlačením tlačidla ponuky ≡ vstúpite do hlavnej ponuky.
2. Prejdite do ponuky **Nastavenia systému** ⚙.

3. Vykonajte jednu z činností uvedených nižšie v tabuľke:

Tab.84 Nastavenia ovládacieho panela

Ponuka Systémové nastavenia	Nastavenia
Krajina a jazyk	Výber krajiny a jazyka.
Dátum a čas	Nastavte aktuálny dátum a čas. Povoľte alebo zakážte funkciu letného času.
Údaje o technikovi	Zobrazte menu a telefónne číslo technika.
Názvy činností	Zmeňte názvov aktivít používaných v časovom programe.
Nastavenia displeja	Nastavte hodnotu kontrastu rozhrania HMI. Aktivácia alebo deaktivácia detskej poistky.

Zmena prevádzkového režimu teplej úžitkovej vody

Prevádzkový režim výroby teplej vody môžete zmeniť. Môžete si vybrať z 5 prevádzkových režimov.

▶▶ Hlavná ponuka > **Používateľské nastavenia** > **Nastavenia teplej úžitkov. vody** > **Prevádzkový režim**

Otáčaním otočného gombíka navigujte.
Pomocou tlačidla ⊙ potvrdíte voľbu.

1. Stlačením tlačidla ponuky ≡ vstúpite do hlavnej ponuky.
2. Prejdite do ponuky **Používateľské nastavenia**.
3. Vyberte možnosť nastavení **Nastavenia teplej úžitkov. vody**.
4. Zvoľte **Prevádzkový režim**.
5. Zvoľte požadovaný prevádzkový režim:

Tab.85 Prevádzkové režimy TÚV

Režim	Opis
Plánovanie	Teplota teplej úžitkovej vody je regulovaná časovým programom.
Komfortný	Teplota teplej úžitkovej vody je nastavená na pevnú hodnotu.
Zvýšenie teploty horúcej vody	Teplota teplej úžitkovej vody je dočasne zvýšená.
Sviatok	Teplota teplej úžitkovej vody je znížená počas dovolenky kvôli úspore energie.
Eco	Je aktivovaný protimrazový režim. Tento režim chráni spotrebič a inštaláciu pred zamrznutím.

Aktivácia dovolenkového režimu pre všetky zóny

Keď idete na dovolenku, kvôli úspore energie znížiť teplotu zóny a teplej úžitkovej vody. Nasledujúcim postupom môžete aktivovať dovolenkový režim pre všetky zóny a teplotu teplej úžitkovej vody.

▶▶ Hlavná ponuka > **Systémový režim dovolenky**

Otáčaním otočného gombíka navigujte.
Pomocou tlačidla ⊙ potvrdíte voľbu.

1. Stlačením tlačidla ponuky ≡ vstúpite do hlavnej ponuky.
2. Prejdite do ponuky **Systémový režim dovolenky**.
3. Nastavte dátum a čas začiatku dovolenky.
4. Nastavte dátum a čas konca dovolenky.
5. Potvrďte dátum začiatku a konca.

Dovolenkový režim môžete vypnúť tak, že prejdete do ponuky **Systémový režim dovolenky** a vyberiete **Deaktivovať**.

Teraz môžete prejsť na domovskú obrazovku stlačením a podržaním tlačidla návratu ↩ alebo vstúpiť do hlavnej ponuky stlačením tlačidla ponuky ≡.

Definícia činnosti

Aktivita je termín používaný na definovanie časových intervalov v časovom programe. Časový program nastavuje teplotu miestnosti pre rôzne činnosti počas dňa. Požadovaná hodnota teploty je priradená každej činnosti. Posledná činnosť dňa platí do prvej činnosti nasledujúceho dňa.

Obr.94 Príklady činností časového programu

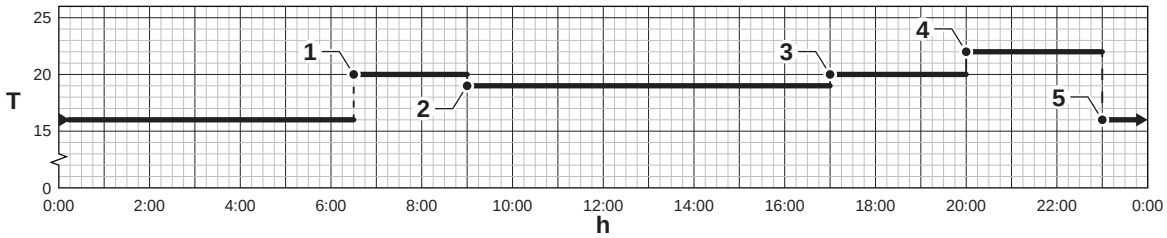

Tab.86 Príklad činností

	Začiatok činnosti	Názvy činností	Požadovaná hodnota teploty
1	6:30	Ráno	20 °C
2	9:00	Neprítom.	19 °C
3	17:00	Domov	20 °C
4	20:00	Večer	22 °C
5	23:00	Spánok	16 °C

■ Prispôsobenie činností

– Definícia termínu „činnosť“

Activity (činnosť): tento termín sa používa pri programovaní časových rozsahov. Týka sa požadovanej úrovne pohodlia klienta pre rôzne činnosti v priebehu dňa. Každej činnosti je priradená jedna požadovaná teplota. Posledná činnosť dňa zostáva platná do prvej činnosti nasledujúceho dňa.

Obr.95

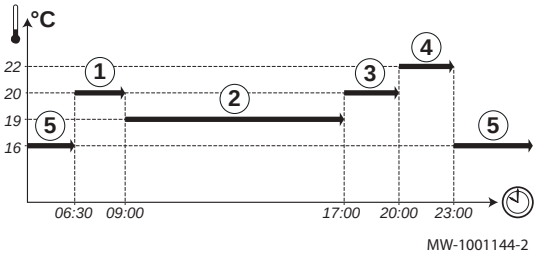

Tab.87 Napríklad

Začiatok činnosti	Činnosť	Požadovaná priestorová teplota
6:30	Ráno ①	20 °C
9:00	Neprítom. ②	19 °C
17:00	Domov ③	20 °C
20:00	Večer ④	22 °C
23:00	Spánok ⑤	16 °C

Dôležité
Táto funkcia je aktívna len v prípade prítomnosti snímača vonkajšej teploty a izbového termostatu pripojeného ku kotlu.

– Zmena názvu činnosti

Názvy rôznych činností sú nastavené výrobcom: **Ráno**, **Spánok**, **Domov**, **Večer**, **Neprítom.** a **Vlastný**. Je možné prispôsobiť názov činností pre všetky inštalačné zóny.

1. Prejdite do ponuky: **Názvy činností**.

Tab.88

Typ prístupu	Postup
Priamy prístup: z hlavnej domovskej obrazovky	Nie je k dispozícii
Rýchly prístup: z akejkoľvek obrazovky	→ Stlačte tlačidlo ☰ → Vyberte: ⚙ **Nastavenia systému** → Vyberte: **Názvy činností**

2. Vyberte požadovanú činnosť:
   - **Ráno**
   - **Spánok**
   - **Domov**
   - **Večer**
   - **Neprítom.**
   - **Vlastný**

3. Zadajte nový názov činnosti (maximálne 20 znakov) a potvrďte pomocou **OK**.
4. Vybrané meno zadajte do nasledujúcej tabuľky:

Názov stanovený výrobcom	Nový názov
Ráno	
Spánok	
Domov	
Večer	
Neprítom.	
Vlastný	

5. Na návrat do hlavného zobrazenia stlačte tlačidlo späť ↩.

Automatická aktivácia letného režimu

Nastavením prahovej hodnoty vonkajšej teploty môžete nastaviť automatické zapnutie letného režimu. Keď je vonkajšia teplota nad touto prahovou hodnotou, spotrebič je v letnom režime a pre ústredné kúrenie sa nezapne. Ak je vonkajšia teplota nižšia ako prahová teplota, spotrebič je v zimnom režime.

▶▶ Hlavná ponuka > **Používateľské nastavenia** > **Vonkajšia teplota** > **Leto Zima**

Otáčaním otočného gombíka navigujte.
Pomocou tlačidla ⊙ potvrdíte voľbu.

1. Stlačením tlačidla ponuky ≡ vstúpite do hlavnej ponuky.
2. Prejdite do ponuky **Používateľské nastavenia**.
3. Zvoľte **Vonkajšia teplota**.
4. Zvoľte **Leto Zima**.
5. Nastavte prahovú hodnotu pre vonkajšiu teplotu.

Teraz môžete prejsť na domovskú obrazovku stlačením a podržaním tlačidla návratu ↩ alebo vstúpiť do hlavnej ponuky stlačením tlačidla ponuky ≡.

Manuálna aktivácia letného režimu

Letný režim môžete aktivovať manuálne. Keď je aktívny letný režim, ústredné kúrenie nebude produkovať teplo, ale teplá úžitková voda zostane k dispozícii.

▶▶ Hlavná ponuka > **Používateľské nastavenia** > **Vonkajšia teplota** > **Vynútiť letný režim**

Otáčaním otočného gombíka navigujte.
Pomocou tlačidla ⊙ potvrdíte voľbu.

1. Stlačením tlačidla ponuky ≡ vstúpite do hlavnej ponuky.
2. Prejdite do ponuky **Používateľské nastavenia**.
3. Zvoľte **Vonkajšia teplota**.
4. Zvoľte **Vynútiť letný režim**.
5. Zvoľte jedno z týchto nastavení:
   - **Zap.** na zapnutie letného režimu.
   - **Vyp.** na vypnutie letného režimu.

Teraz môžete prejsť na domovskú obrazovku stlačením a podržaním tlačidla návratu ↩ alebo vstúpiť do hlavnej ponuky stlačením tlačidla ponuky ≡.

Zmena komfortu a znížené teploty teplej vody

V závislosti od zariadenia môžete nastaviť teplotu Zad.hodn.TÚV komfort a Eko nast.hodnota TÚV.

▶▶ Hlavná ponuka > **Teplota vody**

Otáčaním otočného gombíka navigujte.
Pomocou tlačidla ⊙ potvrdíte voľbu.

1. Stlačením tlačidla ponuky ≡ vstúpite do hlavnej ponuky.
2. Prejdite do ponuky **Teplota vody**.

3. Zvoľte požadovanú hodnotu, ktorú chcete nastaviť:

Tab.89 Opis požadovanej hodnoty teplej úžitkovej vody

Požadovaná hodnota	Opis
Zad.hodn.TÚV komfort	Požadovaná teplota TÚV pre komfortný režim.
Eko nast.hodnota TÚV	Požadovaná teplota teplej úžitkovej vody pre ekologický režim.

4. Nastavte požadovanú teplotu.

Teraz môžete prejsť na domovskú obrazovku stlačením a podržaním tlačidla návratu alebo vstúpiť do hlavnej ponuky stlačením tlačidla ponuky.

■ Zapnutie alebo vypnutie detskej poistky

Detská poistka zabráni deťom v náhodnej zmene nastavení. Po aktivácii sa obrazovka po 5 minútach nečinnosti uzamkne.

Keď je aktivovaná detská poistka, na pohotovostnej obrazovke sa zobrazí ikona zámku. Ikona odomknutia sa zobrazí, keď je aktivovaná detská poistka, ale displej je dočasne odomknutý.

Displej môžete odomknúť a získať prístup k nastaveniam súčasným stlačením tlačidla hlavnej ponuky a tlačidla výberu.

▶▶ Hlavná ponuka > **Nastavenia systému** > **Nastavenia displeja** > **Detský zámok**

Otáčaním otočného gombíka navigujte.
Pomocou tlačidla potvrdíte voľbu.

1. Stlačením tlačidla ponuky vstúpite do hlavnej ponuky.
2. Prejdite do ponuky **Nastavenia systému**.
3. Vyberte možnosť nastavení **Nastavenia displeja**.
4. Zvoľte **Detský zámok**
5. Zvoľte jedno z týchto nastavení:
   - **Nie** na deaktiváciu detskej poistky.
   - **Áno** na aktiváciu detskej poistky.

Teraz môžete prejsť na domovskú obrazovku stlačením a podržaním tlačidla návratu alebo vstúpiť do hlavnej ponuky stlačením tlačidla ponuky.

2.4.2 Protimrazová ochrana

Je vhodné zabrániť úplnému vypusteniu vykurovacieho systému, pretože výmena vodnej náplne môže viesť k zbytočným a škodlivým usadeninám vodného kameňa vnútri kotla a vykurovacích telesách. Ak sa vykurovací systém neplánuje používať v zimných mesiacoch a existuje riziko mrazov, odporúčame do vody v systéme primiešať vhodné nemrznúce prísady určené na konkrétny účel (napr. propylénglykol, ktorý obsahuje tiež prísady zabraňujúce tvorbe vodného kameňa a korózie). Elektronický riadiaci systém kotla je vybavený "protimrazovou" funkciou pre vykurovací systém. Táto funkcia aktivuje čerpadlo kotla, keď prietoková teplota vykurovacieho systému klesne pod 7 °C. Ak teplota vody dosiahne 4 °C, horák sa zapáli a teplota vody v systéme sa zvýši na 10 °C. Po dosiahnutí tejto hodnoty horák zhasne a čerpadlo pokračuje v prevádzke ďalších 15 minút.

Dôležité
Funkcia protimrazovej ochrany nebude fungovať, ak je kotol odpojený od napájania, alebo ak je uzatvorený prívod plynu.

2.5 Správa ústredného kúrenia

2.5.1 Zapínanie alebo vypínanie ústredného vykurovania

Oznámenia
Poškodenie mrazom
Poškodenie produktu.

- Funkciu ústredného kúrenia nechajte zapnutú, aby mohla fungovať ochrana proti zamrznutiu.

Funkciu ústredného vykurovania môžete vypnúť, aby ste ušetrili energiu.

▶▶ Hlavná ponuka > **Používateľské nastavenia** > **Funkcia ÚK zap./vyp.**

Otáčaním otočného gombíka navigujte.
Pomocou tlačidla ⊙ potvrdíte voľbu.

1. Stlačením tlačidla ponuky ≡ vstúpite do hlavnej ponuky.
2. Prejdite do ponuky **Používateľské nastavenia**.
3. Zvoľte **Funkcia ÚK zap./vyp.**.
4. Zvoľte jedno z týchto nastavení:
   - **Vyp.** na deaktiváciu funkcie ústredného kúrenia.
   - **Zap.** na aktiváciu funkcie ústredného kúrenia.
5. Zvoľte **Potvrdiť**.

Teraz môžete prejsť na domovskú obrazovku stlačením a podržaním tlačidla návratu ↩ alebo vstúpiť do hlavnej ponuky stlačením tlačidla ponuky ≡.

2.5.2 Nastavenie izbovej teploty v režime vykurovania

Pri nastavovaní teploty na výstupe z kúrenia postupujte nasledovne:

- Na domovskej obrazovke stlačte tlačidlo ponuky ≡.
- Otočte tlačidlom, vyberte ikonu ||||| a stlačením tlačidla výber potvrďte.
- Vyberte prvý riadok týkajúci sa teploty vykurovania
- Potvrďte stlačením tlačidla ⊙
- Vyberte požadovanú možnosť stlačením tlačidla ⊙
- Tlačidlom nastavte požadovanú hodnotu teploty
- Potvrďte stlačením tlačidla ⊙
- Pre návrat na domovskú obrazovku stlačte niekoľkokrát tlačidlo ↩.

2.5.3 Zmena teplôt činnosti vykurovania

Môžete zmeniť teploty vykurovania každej činnosti.

▶▶ Hlavná ponuka > **Používateľské nastavenia** > **Nastavenia zón** > Zvoľte zónu > **Nastaviť teploty vykurovania**

Otáčaním otočného gombíka navigujte.
Pomocou tlačidla ⊙ potvrdíte voľbu.

1. Stlačením tlačidla ponuky ≡ vstúpite do hlavnej ponuky.
2. Prejdite do ponuky **Používateľské nastavenia**.
3. Zvoľte **Nastavenia zón**.
4. Zvoľte požadovanú zónu.

Ak je v inštalácii len jedna zóna, na displeji sa automaticky vyberie táto zóna.

5. Zvoľte **Nastaviť teploty vykurovania**.
6. Zvoľte aktivitu, ktorú chcete upraviť.
7. Nastavte teplotu činnosti vykurovania.

Teraz môžete prejsť na domovskú obrazovku stlačením a podržaním tlačidla návratu ↩ alebo vstúpiť do hlavnej ponuky stlačením tlačidla ponuky ≡.

2.5.4 Dočasná zmena teploty zóny

Bez ohľadu na zvolený prevádzkový režim pre zónu je možné meniť teplotu zóny počas krátkeho časového obdobia. Po uplynutí tohto času nasleduje návrat do predtým zvoleného prevádzkového režimu.

▶▶ Hlavná ponuka > **Dočasná zmena teploty vykurovania** > Zvoľte zónu

Otáčaním otočného gombíka navigujte.
Pomocou tlačidla ⊙ potvrdíte voľbu.

Dôležité
Teplota v zóne sa môže nastaviť týmto spôsobom len vtedy, keď je nainštalovaný snímač/termostat teploty v zóne.

1. Stlačením tlačidla ponuky ≡ vstúpite do hlavnej ponuky.
2. Prejdite do ponuky **Dočasná zmena teploty vykurovania**.

3. Zvoľte požadovanú zónu.

Ak je v inštalácii len jedna zóna, na displeji sa automaticky vyberie táto zóna.

4. Nastavte dočasnú teplotu.
5. Nastavte čas ukončenia zmeny teploty.
6. Potvrďte zvolený čas ukončenia.
   ⇨ Teplota zóny sa bude meniť až do nastaveného koncového bodu.

Zmenu teploty môžete kedykoľvek vypnúť tak, že sa vrátite na stránku **Dočasná zmena teploty vykurovania** a vyberiete **Deaktivovať**.

Teraz môžete prejsť na domovskú obrazovku stlačením a podržaním tlačidla návratu ⮌ alebo vstúpiť do hlavnej ponuky stlačením tlačidla ponuky ≡.

2.5.5 Vytvorenie časového programu pre teplotu zóny

Časový program vám umožňuje meniť teplotu zóny podľa hodín a dní. Teplota zóny je zviazaná s činnosťou časového programu. Pre každú zónu môžete vytvoriť až tri časové programy. Napríklad môžete vytvoriť program na týždeň s normálnymi pracovnými hodinami a program na týždeň, keď väčšinu času trávite doma.

▶▶ Hlavná ponuka > **Používateľské nastavenia** > **Nastavenia zón** > Zvoľte zónu > **Časové programy vykurovania**

Otáčaním otočného gombíka navigujte.
Pomocou tlačidla ⊙ potvrdíte voľbu.

1. Stlačením tlačidla ponuky ≡ vstúpite do hlavnej ponuky.
2. Prejdite do ponuky **Používateľské nastavenia**.
3. Zvoľte **Nastavenia zón**.
4. Zvoľte požadovanú zónu.

Ak je v inštalácii len jedna zóna, na displeji sa automaticky vyberie táto zóna.

5. Zvoľte **Časové programy vykurovania**.
6. Zvoľte časový program, ktorý chcete upraviť:
   ⇨ Zobrazené sú plánované činnosti. Posledná plánovaná činnosť dňa platí do prvej činnosti nasledujúceho dňa. Pri počiatočnom spustení majú všetky pracovné dni dve štandardné aktivity v **Plán 1**.
7. Zvoľte deň v týždni, ktorý chcete upraviť.

Obr.96 Vyberte deň v týždni, ktorý chcete upraviť

AD-3002314-01

Obr.97 Vyberte časový úsek, ktorý chcete upraviť

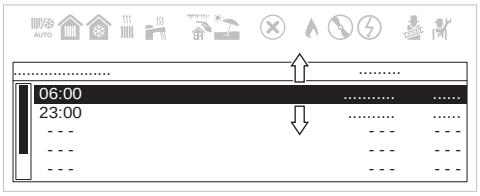

AD-3002315-01

8. Vyberte časový úsek, ktorý chcete upraviť:

Po výbere časového úseku môžete nastaviť čas začiatku, zmeniť typ aktivity alebo aktivitu vymazať.

Obr.98 Popis časového úseku na úpravu

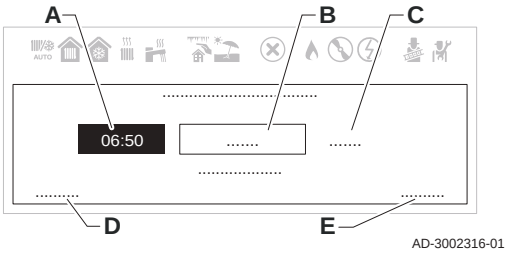

A Nastavte čas spustenia
B Vyberte typ aktivity
C Zobrazte teplotu aktivity
D Vymažte aktivitu
E Potvrďte zmeny

9. Nastavte čas spustenia aktivity.
10. Vyberte typ aktivity.
11. Potvrďte vaše zmeny.

Ak si v aktivite neželáte uložiť zmeny, stlačte tlačidlo návratu ⮌.
Ak chcete aktivitu z časového plánu vymazať, vyberte **Vymazať**.

2.5.6 Aktivácia časového programu zóny

Aby bolo možné použiť časový program zóny, je potrebné aktivovať prevádzkový režim **Plánovanie**. Aktivácia sa vykonáva osobitne pre každú zónu.

▶▶ Hlavná ponuka > **Používateľské nastavenia** > **Nastavenia zón** > Zvoľte zónu > **Prevádzkový režim** > **Plánovanie**

Otáčaním otočného gombíka navigujte.
Pomocou tlačidla ⊙ potvrdíte voľbu.

1. Stlačením tlačidla ponuky ≡ vstúpite do hlavnej ponuky.
2. Prejdite do ponuky **Používateľské nastavenia**.
3. Zvoľte **Nastavenia zón**.
4. Zvoľte požadovanú zónu.

Ak je v inštalácii len jedna zóna, na displeji sa automaticky vyberie táto zóna.

5. Zvoľte **Prevádzkový režim**.
6. Zvoľte **Plánovanie**.
7. Vyberte časový program zóny **Plán 1**, **Plán 2** alebo **Plán 3**.
8. Potvrďte zvolený časový plán.

Teraz môžete prejsť na domovskú obrazovku stlačením a podržaním tlačidla návratu ⮌ alebo vstúpiť do hlavnej ponuky stlačením tlačidla ponuky ≡.

2.6 Riadenie výroby teplej úžitkovej vody

2.6.1 Zapnutie alebo vypnutie teplej úžitkovej vody

▶▶ Hlavná ponuka > **Teplá úžitková voda ZAP./VYP.**

Otáčaním otočného gombíka navigujte.
Pomocou tlačidla ⊙ potvrdíte voľbu.

1. Stlačením tlačidla ponuky ≡ vstúpite do hlavnej ponuky.
2. Prejdite do ponuky **Teplá úžitková voda ZAP./VYP.**.
3. Zvoľte jedno z týchto nastavení:
   - **Vyp.** na deaktiváciu funkcie teplej úžitkovej vody.
   - **Zap.** na aktiváciu funkcie teplej úžitkovej vody.
4. Potvrďte svoj výber.

2.6.2 Dočasné zvýšenie teploty teplej úžitkovej vody

Bez ohľadu na zvolený prevádzkový režim na prípravu teplej úžitkovej vody je možné na krátky čas zvýšiť teplotu teplej úžitkovej vody. Po uplynutí tohto času sa znovu spustí predtým zvolený prevádzkový režim.

▶▶ Hlavná ponuka > **Používateľské nastavenia** > **Nastavenia teplej úžitkov. vody** > **Prevádzkový režim** > **Zvýšenie teploty horúcej vody**

Otáčaním otočného gombíka navigujte.
Pomocou tlačidla ⊙ potvrdíte voľbu.

Dôležité
Teplota teplej úžitkovej vody sa môže nastaviť týmto spôsobom len vtedy, keď je nainštalovaný snímač teplej úžitkovej vody.

1. Stlačením tlačidla ponuky ≡ vstúpite do hlavnej ponuky.
2. Prejdite do ponuky **Používateľské nastavenia**.
3. Vyberte možnosť nastavení **Nastavenia teplej úžitkov. vody**.
4. Zvoľte **Prevádzkový režim**.
5. Zvoľte **Zvýšenie teploty horúcej vody**.
6. Nastavte čas ukončenia zvýšenia teploty.
7. Potvrďte zvolený čas ukončenia.
   ⇨ Teplota sa počas trvania zvyšovania zvýši na komfortnú požadovanú hodnotu TÚV.

Zmenu teploty môžete kedykoľvek vypnúť tak, že sa vrátite na stránku **Zvýšenie teploty horúcej vody** a vyberiete **Deaktivovať**.

Teraz môžete prejsť na domovskú obrazovku stlačením a podržaním tlačidla návratu ↩ alebo vstúpiť do hlavnej ponuky stlačením tlačidla ponuky ≡.

2.6.3 Zmena komfortu a znížené teploty teplej vody

V závislosti od zariadenia môžete nastaviť teplotu Zad.hodn.TÚV komfort a Eko nast.hodnota TÚV.

▶▶ Hlavná ponuka > **Teplota vody**

Otáčaním otočného gombíka navigujte.
Pomocou tlačidla ⊙ potvrdíte voľbu.

1. Stlačením tlačidla ponuky ≡ vstúpite do hlavnej ponuky.
2. Prejdite do ponuky **Teplota vody**.
3. Zvoľte požadovanú hodnotu, ktorú chcete nastaviť:

Tab.90 Opis požadovanej hodnoty teplej úžitkovej vody

Požadovaná hodnota	Opis
Zad.hodn.TÚV komfort	Požadovaná teplota TÚV pre komfortný režim.
Eko nast.hodnota TÚV	Požadovaná teplota teplej úžitkovej vody pre ekologický režim.

4. Nastavte požadovanú teplotu.

Teraz môžete prejsť na domovskú obrazovku stlačením a podržaním tlačidla návratu ↩ alebo vstúpiť do hlavnej ponuky stlačením tlačidla ponuky ≡.

2.6.4 Vytvorenie časového programu pre teplotu TÚV

Časový program vám umožňuje meniť teplotu teplej úžitkovej vody podľa hodín a dní. Teplota teplej vody je zviazaná s činnosťou časového programu. Môžete vytvoriť tri časové programy. Napríklad môžete vytvoriť program na týždeň s normálnymi pracovnými hodinami a program na týždeň, keď väčšinu času trávite doma.

▶▶ Hlavná ponuka > **Používateľské nastavenia** > **Nastavenia teplej úžitkov. vody** > **Časové programy**

Otáčaním otočného gombíka navigujte.
Pomocou tlačidla ⊙ potvrdíte voľbu.

1. Stlačením tlačidla ponuky ≡ vstúpite do hlavnej ponuky.
2. Prejdite do ponuky **Používateľské nastavenia**.
3. Vyberte možnosť nastavení **Nastavenia teplej úžitkov. vody**.
4. Zvoľte **Časové programy**.
5. Zvoľte časový program, ktorý chcete upraviť:
   ⇨ Zobrazené sú plánované činnosti. Posledná plánovaná činnosť dňa platí do prvej činnosti nasledujúceho dňa. Pri počiatočnom spustení majú všetky pracovné dni dve štandardné aktivity v **Plán 1**: **Komfortný** a **Eco**.

Obr.99 Vyberte deň v týždni, ktorý chcete upraviť

AD-3002298-01

6. Zvoľte deň v týždni, ktorý chcete upraviť.

Obr.100 Vyberte časový úsek, ktorý chcete upraviť

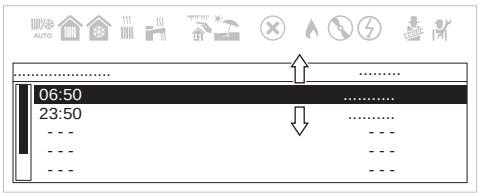

AD-3002299-01

7. Vyberte časový úsek, ktorý chcete upraviť:

Po výbere časového úseku môžete nastaviť čas začiatku, vybrať typ aktivity alebo aktivitu vymazať.

Obr.101 Opis časového úseku na úpravu

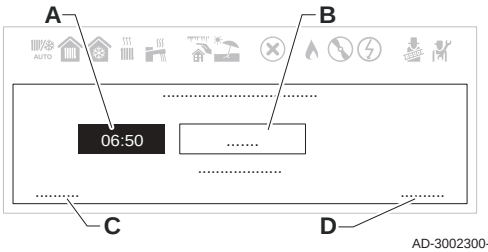

AD-3002300-01

A Nastavte čas spustenia
B Vyberte typ aktivity
C Vymažte aktivitu
D Potvrďte zmeny

8. Nastavte čas spustenia aktivity.
9. Vyberte typ aktivity. **Komfortný** alebo **Eco**.
10. Potvrďte vaše zmeny.

Ak si v aktivite neželáte uložiť zmeny, stlačte tlačidlo návratu ⮌. Ak chcete aktivitu z časového plánu vymazať, vyberte **Vymazať**.

2.6.5 Aktivácia časového programu TÚV

Aby bolo možné použiť časový program TÚV, je potrebné aktivovať prevádzkový režim **Plánovanie**. Aktivácia sa vykonáva osobitne pre každú zónu.

▶▶ Hlavná ponuka > **Používateľské nastavenia** > **Nastavenia teplej úžitkov. vody** > **Prevádzkový režim** > **Plánovanie**

Otáčaním otočného gombíka navigujte.
Pomocou tlačidla ⊙ potvrdíte voľbu.

1. Stlačením tlačidla ponuky ≡ vstúpite do hlavnej ponuky.
2. Prejdite do ponuky **Používateľské nastavenia**.
3. Vyberte možnosť nastavení **Nastavenia teplej úžitkov. vody**.
4. Zvoľte **Prevádzkový režim**.
5. Zvoľte **Plánovanie**.
6. Vyberte časový program TÚV **Plán 1**, **Plán 2** alebo **Plán 3**.
7. Potvrďte zvolený časový plán.

Teraz môžete prejsť na domovskú obrazovku stlačením a podržaním tlačidla návratu ⮌ alebo vstúpiť do hlavnej ponuky stlačením tlačidla ponuky ≡.

2.6.6 Kopírovanie dní v týždni časového plánu TÚV

Je možné skopírovať časový plán dní v týždni a aplikovať ho na iné dni.

▶▶ Hlavná ponuka > **Používateľské nastavenia** > **Nastavenia teplej úžitkov. vody** > **Časové programy**

Otáčaním otočného gombíka navigujte.
Pomocou tlačidla ⊙ potvrdíte voľbu.

Obr.102 Vyberte deň v týždni, ktorý chcete skopírovať

AD-3002298-01

1. Zvoľte deň v týždni, ktorý chcete skopírovať do iných dní.
2. Pomocou otočného ovládača prejdite nadol na koniec zoznamu aktivít.

Obr.103 Posuňte sa nadol a vyberte možnosť kopírovať do ďalších dní

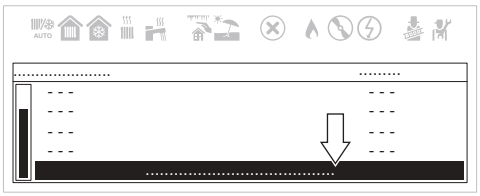

AD-3002301-01

3. Zvoľte **Skopírovať do iných dni**.

Obr.104 Vyberte dni v týždni na skopírovanie časového plánu

AD-3002302-01

4. Vyberte dni v týždni na skopírovanie časového plánu.
5. Potvrďte svoj výber.

Teraz môžete prejsť na domovskú obrazovku stlačením a podržaním tlačidla návratu ⮌ alebo vstúpiť do hlavnej ponuky stlačením tlačidla ponuky ≡.

2.7 Nastavenia

2.7.1 Prístup k parametrom POUŽÍVATEĽA

Na zobrazenie/úpravu zoznamu parametrov POUŽÍVATEĽ postupujte nasledovne:

- Stlačením tlačidla ponuky ≡ vstúpite do hlavnej ponuky.
- Prejdite do ponuky **Používateľské nastavenia** a stlačením tlačidla ⊙ výber potvrďte.
- Prejdite na požadovaný parameter a výber potvrďte stlačením tlačidla ⊙.

Upozornenie
Úprava výrobných nastavení by mohla ohroziť prevádzku zariadenia, riadiacej dosky plošných spojov alebo zóny.

Dôležité
Výrobné nastavenia sa môžu pri určitých nastaveniach v závislosti od trhu, pre ktorý je produkt určený, líšiť.

Pozri tiež
Zoznam nastavení, strana 190

2.8 Údržba

2.8.1 Všeobecne

Kotol si nevyžaduje zložitú údržbu. Odporúčame však častú kontrolu a pravidelnú údržbu.

Údržbu a čistenie kotla je potrebné vykonávať najmenej raz ročne a musí ju vykonať autorizovaná servisná sieť spoločnosti Baxi.

- Dbajte na to, aby bolo zariadenie pri údržbe odpojené od elektrického napájania.
- Nefunkčné alebo opotrebované diely nahraďte originálnymi náhradnými dielmi.
- Pri kontrole a údržbe vždy vymeňte všetky tesnenia na demontovaných dieloch.
- Skontrolujte, či sú všetky tesnenia správne umiestnené (umiestnenie je správne a narovnané v príslušnej drážke a uzavretý spoj bude vodotesný a vzduchotesný).
- Voda (kvapky, postriekanie) sa nesmie počas inšpekčných a údržbových činností nikdy dostať do kontaktu s elektrickými časťami, pretože hrozí nebezpečenstvo úrazu elektrickým prúdom.

Pozri tiež
Spustenie funkcie manuálnej kalibrácie, strana 184

2.8.2 Hlásenie o údržbe

Účelom tejto funkcie je upozorniť používateľa, že zariadenie vyžaduje údržbu. Keď sa na displeji zobrazí symbol , zariadenie vyžaduje údržbu. Kontaktujte vášho inštalatéra.

2.8.3 Pokyny na údržbu

Aby bola zaistená dlhodobá bezpečnosť, funkčnosť a optimálna účinnosť zariadenia, musí byť každoročne prekontrolované autorizovaným servisným strediskom spoločnosti Baxi. Starostlivá údržba vždy zabezpečí bezpečnosť a úspory pri používaní systému.

Keď je systém vychladnutý, pravidelne kontrolujte, či je tlak zobrazený na displeji v rozsahu **1,0**-**1,5** bar. Ak je nižší, pokračujte veľmi pomaly v plnení, aby ste uľahčili odplynenie systému, kým sa nedosiahne prevádzkový tlak.

Dôležité
Zariadenie je vybavené hydraulickým tlakovým spínačom, ktorý zabráni fungovaniu kotla, ak je tlak príliš nízky. Ak tlak poklesne príliš často, požiadajte o pomoc naše autorizované servisné stredisko Baxi.

■ Naplnenie systému

Upozornenie
Pri plnení vykurovacieho systému sa odporúča vysoká obozretnosť. Otvorte všetky termostatické hlavice umiestnené v systéme (ak je systém nimi vybavený) a nechajte do systému pomaly natiecť vodu tak, aby sa do primárneho okruhu nedostal vzduch, až kým sa nedosiahne potrebný prevádzkový tlak. Nakoniec odvzdušnite všetky sálavé telesá (radiátory) systému. Spoločnosť Baxi nenesie žiadnu zodpovednosť za škody vzniknuté v dôsledku prítomnosti vzduchových bublín v tepelnom výmenníku následkom nesprávneho postupu alebo nedodržania vyššie uvedených pokynov. Pripojenie modulu automatického plnenia

Obr.105 Plnenie systému

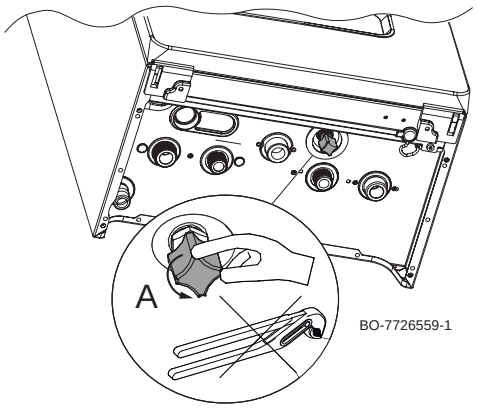

1. Pred napúšťaním vykurovacieho systému ho dôkladne prepláchnite.
2. Plniaci prvok je svetlo modrý a je umiestnený pod kotlom. Na naplnenie systému postupujte nasledovne:
3. Otočte tlačidlo (A) pomaly proti smeru hodinových ručičiek, aby sa systém naplnil. Robte tak iba rukou – nepoužívajte žiadne nástroje.
4. Systém plňte, kým tlak nedosiahne 1,0 až 1,5 bar.
5. Zatvorte ventil a uistite sa, že nedochádza k únikom.
6. Na odvzdušnenie aktivujte funkciu podľa opisu v kapitole „Funkcia manuálneho odvzdušnenia“.

■ Čistenie systému

Aby sa predišlo neželanému hluku, ktorý môže vznikať počas vykurovania alebo púšťania vody, je potrebné odstrániť vzduch zo zariadenia, potrubí a ventilov. Postupujte preto takto:

Obr.106 Čistenie systému

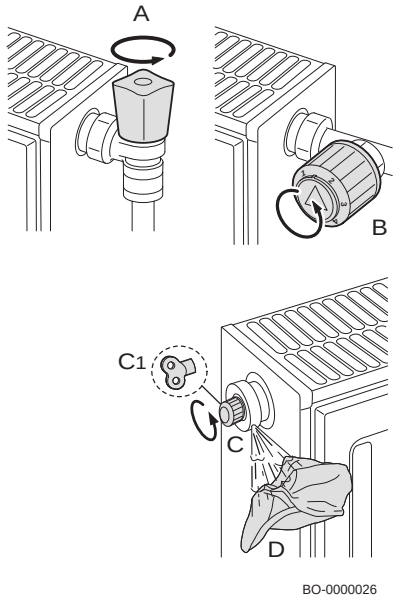

1. Otvorte ventily A a B na všetkých vykurovacích telesách pripojených k vykurovaciemu systému.
2. Nastavte termostat Priestoru na najvyššiu možnú teplotu.
3. Počkajte, kým sa vykurovacie telesá nezohrejú.
4. Nastavte termostat priestoru na najnižšiu možnú teplotu.
5. Počkajte cca 10 minút, kým radiátory nevychladnú.
6. Odvzdušnite vykurovacie telesá. Začnite v dolných poschodiach.
7. Otvorte odvzdušňovací ventil (C) alebo (C1) a na prípojku položte textíliu (D).
8. Počkajte, kým nebude z odvzdušňovacieho ventilu vytekať len voda, potom zatvorte odvzdušňovací ventil.
9. Na odvzdušňovací ventil položte textíliu a otvorte ho.

Dôležité
Dávajte pozor, pretože voda môže byť ešte horúca.

Dôležité
Ak je hydraulický tlak vo vykurovacom systéme nižší ako 0,8 bar, odporúčame obnoviť tlak (odporúčaný hydraulický tlak v systéme je v rozsahu 1,5 až 2,0 bar).

2.8.4 Upozornenie na servis

Ak je potrebné vykonať údržbu a servis kotla, na displeji sa zobrazí hlásenie s požiadavkou. Na preventívnu údržbu použite automatické asistenčné upozornenie, aby ste minimalizovali odstávky z prevádzky.

Po hlásení o servise sa musí vykonať údržba v priebehu 2 mesiacov. Preto čo najskôr kontaktujte inštalatéra alebo autorizovanú asistenčnú službu.

Dôležité
Údržbu je potrebné vykonať do dvoch mesiacov od upozornenia.

Dôležité
Ak je ku kotlu pripojený modulovaný termostat, hlásenie SERVICE môže zobrazovať aj termostat. Pozrite si návod k termostatu.

Dôležité
Po dokončení údržby resetujte upozornenie SERVICE.

2.9 Životné prostredie

2.9.1 Úspora energie

Nastavenie vykurovania

Prietokovú teplotu zariadenia nastavte podľa typu systému (inštalácie). Pri systémoch (inštaláciách) s radiátormi odporúčame nastaviť maximálnu prietokovú teplotu vykurovacej vody na cca 60 °C a túto teplotu zvyšovať iba v prípade, ak sa nedosiahne požadovaná úroveň komfortu. V systémoch (inštaláciách) so sálavými podlahovými panelmi neprekračujte teplotu stanovenú projektantom systému (inštalácie). Odporúčame použiť externý snímač (snímač vonkajšej teploty) a/alebo ovládací panel na automatické nastavenie prietokovej teploty podľa atmosférických podmienok alebo vnútornej teploty. Tým sa zabezpečí, že sa bude produkovať iba také množstvo tepla, aké je skutočne potrebné. Nastavte teplotu okolia bez toho, aby sa miestnosti prehrievali. Každý stupeň prebytočného tepla zvyšuje spotrebu energie približne o 6 %. Teplotu okolia je tiež potrebné upraviť podľa toho, ako sa miestnosti využívajú. Spálne alebo miestnosti, ktoré sa nevyužívajú často, je možné napríklad vykurovať na nižšiu teplotu ako ostatné. Použite funkciu hodinového programovania (ak je dostupná) a teplotu okolia počas noci nastavte na cca o 5 °C nižšiu ako je teplota počas dňa. Nastavenie ešte nižšej teploty už neprinesie ďalšie úspory nákladov. Nastavené teploty znížte ešte nižšie iba vtedy, ak budete dlhší čas preč (napríklad na dovolenke). Nezakrývajte radiátory, pretože by to bránilo správnej cirkulácii vzduchu. Nenechávajte poodchýlené okná na vetranie miestností – namiesto toho ich na krátky čas otvorte dokorán.

Nastavenie teploty teplej úžitkovej vody

Nastavením komfortnej teploty úžitkovej vody a zabránením jej zmiešavaniu so studenou vodou vám umožní šetriť energiu. Každý stupeň prebytočného tepla spotrebúva energiu a spôsobuje intenzívnejšiu tvorbu vodného kameňa (to je hlavný dôvod vzniku porúch zariadenia).

2.10 Príloha

2.10.1 Informačný list výrobku – kombinované kotle

Tab.91 Informačný list výrobku pre kombinované kotle

LUNA CENTURY		1.16	1.24	1.35	24	30	35	40
Vykurovanie priestoru – použitie pri teplotách		Stredné	Stredné	Stredné	Stredné	Stredné	Stredné	Stredné
Ohrev vody – Uvedený záťažový profil		–	–	–	XL	XXL	XXL	XXL
Vykurovanie priestoru – trieda sezónnej energetickej účinnosti		A	A	A	A	A	A	A
Ohrev vody – trieda energetickej účinnosti		–	–	–	A	A	A	A
Menovitý tepelný výkon *(Prated alebo Psup)*	kW	16,0	24,0	32,0	20,0	24,0	28,0	32,0
Vykurovanie priestoru – ročná spotreba energie	GJ	49,0	74,0	98,0	61,0	74,0	86,0	98,0
Ohrev vody – ročná spotreba energie	kWh(1) GJ(2)	–	–	–	21,5 17,0	27,1 21,0	27,2 22,0	27,9 22,0
Vykurovanie priestoru – Sezónna energetická účinnosť	%	94,0	94,0	94,0	94,0	94,0	94,0	94,0
Energetická účinnosť ohrevu vody	%	–	–	–	89,0	89,0	89,0	87,0
Vnútorná hladina akustického výkonu L_{WA}	dB	51	51	54	49	51	54	54

(1) elektrina
(2) palivo

2.10.2 Informačný list výrobku – regulátory teploty

Tab.92 Informačný list pre regulátory teploty

BAXI MAGO		Na použitie s modulačnými vykurovacími systémami	Na použitie s vykurovacími systémami ON/OFF
Trieda		V	IV
Príspevok k energetickej účinnosti vykurovania priestoru	%	3	2

3 POKYNY PRE INŠTALATÉRA

3.1 Technické špecifikácie

3.1.1 Schválenia

■ Certifikácie

Tab.93 Certifikácie

Číslo certifikátu CE	0085DL0336
Trieda NOx	6
Typ prípojok spalinového plynu	B_{23}, B_{23P}, B_{33}, $C_{[10]3}$, C_{13}, C_{33}, C_{43}, C_{53}, C_{63}, C_{83}, C_{93},

■ Smernice

Naša spoločnosť vyhlasuje, že tieto výrobky sú vybavené označením CE v súlade so základnými požiadavkami nasledujúcich smerníc Európskeho parlamentu a Rady:

- Nariadenie o spotrebičoch spaľujúcich plynné palivá (ES) 2016/426 (platné od 21. apríla 2018)
- Smernica Rady 92/42/EHS o požiadavkách na účinnosť nových teplovodných kotlov na kvapalné alebo plynné palivá
- Smernica pre elektromagnetickú kompatibilitu 2014/30/ES
- Smernica pre nízke napätie 2014/35/ES
- Smernica 2009/125/ES pre stanovenie požiadaviek na ekodizajn energeticky významných výrobkov
- Nariadenie Európskeho parlamentu a Rady (EÚ) 2017/1369 pre energetické označovanie (pre kotly s P < 70 kW)
- Nariadenie Komisie (EÚ) č. 813/2013 pre požiadavky na ekodizajn tepelných zdrojov na vykurovanie priestoru a kombinovaných tepelných zdrojov
- Nariadenie Európskeho parlamentu a Rady (EÚ) 811/2013 pre označovanie tepelných zdrojov na vykurovanie priestoru, kombinovaných tepelných zdrojov, zostáv zložených z tepelného zdroja na vykurovanie priestoru, regulátora teploty a solárneho zariadenia a zostáv zložených z kombinovaného tepelného zdroja, regulátora teploty a solárneho zariadenia energetickými štítkami (pre kotly s P < 70 kW)

Okrem ustanovení a právnych smerníc sa musia dodržiavať aj doplňujúce smernice popísané v týchto pokynoch. Všetky dodatky a ďalšie požiadavky sú platné v čase montáže a inštalácie.

■ Kategórie plynu

Krajina	Kategória	Druh plynu	Pripojovací tlak (mbar)
Česká republika	$II_{2H3B/P}$	Zemný plyn H (G20) G30/G31 (propán-bután)	20 30
Slovensko	$II_{2H3B/P}$	Zemný plyn H (G20) G30/G31 (propán-bután)	20 30

Dôležité
Toto zariadenie je vhodné pre plyn G20 s obsahom do 20 % vodíka (H_2). Z dôvodu odchýlok v percentách H_2 sa môže percento O_2 po čase meniť. (Napríklad: 20 % H_2 v plyne môže mať za následok 1,5 % zvýšenie O_2 v spalinách).

■ Továrenský test

Každé zariadenie je pred expedíciou z továrne optimálne nastavené a testované nasledujúcim spôsobom:

- Elektrická bezpečnosť
- Nastavenie (O_2/CO_2).
- Funkcia teplej úžitkovej vody (len kombinované kotly)
- Tesnosť vykurovacieho okruhu
- Tesnosť okruhu vodovodnej úžitkovej vody
- Tesnosť plynového okruhu
- Nastavenie parametrov.

3.1.2 Technické údaje

Tab.94 Technické nastavenia pre kombináciu výhrevných telies s kotlami

LUNA CENTURY			1.16	1.24	1.35	24	30	35	40
Kondenzačný kotol			Áno	Áno	Áno	Áno	Áno	Áno	Áno
Nízkoteplotný kotol(1)			Nie	Nie	Nie	Nie	Nie	Nie	Nie
Kotol B1			Nie	Nie	Nie	Nie	Nie	Nie	Nie
Kogeneračný tepelný zdroj na vykurovanie priestoru			Nie	Nie	Nie	Nie	Nie	Nie	Nie
Kombinovaný tepelný zdroj			Nie	Nie	Nie	Áno	Áno	Áno	Áno
Menovitý tepelný výkon	*Prated*	kW	16,0	24,0	32,0	20,0	24,0	28,0	32,0

LUNA CENTURY			1.16	1.24	1.35	24	30	35	40
Užitočný tepelný výkon pri menovitom tepelnom výkone a nastavení s vysokou teplotou (2)	*P4*	kW	16,0	24,0	32,0	20,0	24,0	28,0	32,0
Užitočný tepelný výkon pri 30 % menovitého tepelného výkonu a nastavení s nízkou teplotou(1)	*P1*	kW	5,4	8,1	10,8	6,8	8,1	9,5	10,8
Vykurovanie priestoru – Sezónna energetická účinnosť	*ηs*	%	94,0	94,0	94,0	94,0	94,0	94,0	94,0
Užitočná účinnosť pri menovitom tepelnom výkone a nastavení s vysokou teplotou(2)	*η4*	%	88,1	87,9	87,8	88,0	87,9	87,9	87,8
Užitočná účinnosť pri výkone 30 % menovitého tepelného výkonu a nastavení s nízkou teplotou(1)	*η1*	%	99,4	98,8	98,7	99,3	98,8	98,8	98,7
Spotreba pomocnej elektrickej energie									
Plné zaťaženie	*elmax*	kW	0,019	0,033	0,041	0,024	0,033	0,032	0,038
Čiastočné zaťaženie	*elmin*	kW	0,011	0,011	0,011	0,011	0,011	0,011	0,011
Pohotovostný režim	*PSB*	kW	0,004	0,004	0,004	0,004	0,004	0,004	0,004
Ostatné položky									
Tepelná strata v pohotovostnom režime	*Pstby*	kW	0,040	0,040	0,040	0,040	0,040	0,040	0,040
Spotreba energie zapaľovacieho horáka	*Pign*	kW	–	–	–	–	–	–	–
Ročná spotreba energie	*QHE*	GJ	49,0	74,0	98,0	61,0	74,0	86,0	98,0
Vnútorná hladina akustického výkonu	*LWA*	dB	51	51	54	49	51	54	54
Emisie oxidu dusičitého	NOx	mg/kWh	18,0	19,8	22,0	19,0	19,8	22,0	22,0
Parametre teplej úžitkovej vody									
Deklarovaný záťažový profil			–	–	–	XL	XXL	XXL	XXL
Denná spotreba elektrickej energie	*Qelec*	kWh	–	–	–	0,194	0,223	0,178	0,216
Ročná spotreba elektrickej energie	*AEC*	kWh	–	–	–	43,0	49,0	39,0	48,0
Energetická účinnosť ohrevu vody	*ηwh*	%	–	–	–	89,0	89,0	89,0	87,0
Denná spotreba paliva	*Qpalivo*	kWh	–	–	–	21,49	27,13	27,16	27,86
Ročná spotreba energie paliva	*AFC*	GJ	–	–	–	17,0	21,0	22,0	22,0

(1) Nízka teplota: teplota spiatočky (na vstupe do kotla) pre kondenzačný kotol 30 °C, pre nízkoteplotné kotly 37 °C a pre ostatné tepelné zdroje 50 °C.
(2) Nastavenie s vysokou teplotou: teplota spiatočky na vstupe do kotla 60 °C a prietoková teplota na výstupe z kotla 80 °C

Tab.95 Všeobecne

LUNA CENTURY		1.16	1.24	1.35	24	30	35	40
Menovitý tepelný príkon (Qn) pri príprave teplej úžitkovej vody	kW	–	–	–	24,7	31,0	34,9	40,0
Menovitý tepelný príkon (Qn) so zásobníkom teplej úžitkovej vody	kW	16,4	28,9	34,9	–	–	–	–
Menovitý tepelný príkon (Qn) pri vykurovaní	kW	16,4	24,7	33,0	20,6	24,7	28,9	33,0
Redukovaný tepelný príkon (Qn) 80/60 °C	kW	2,1	2,9	3,5	2,5	3,1	3,5	4,0
Menovitý tepelný výkon (Pn) pri príprave teplej úžitkovej vody	kW	–	–	–	24,0	30,0	34,0	39,0
Menovitý tepelný výkon (Pn) so zásobníkom teplej úžitkovej vody	kW	16,0	28,0	34,0	–	–	–	–
Menovitý tepelný výkon (Pn) 80/60 °C pri vykurovaní	kW	16,0	24,0	32,0	20,0	24,0	28,0	32,0
Menovitý tepelný výkon (Pn) 80/60 °C Výrobná hodnota	kW	16,0	24,0	32,0	20,0	24,0	28,0	32,0
Menovitý tepelný výkon (Pn) 50/30 °C pri vykurovaní	kW	17,4	26,1	34,9	21,8	26,1	30,6	34,9
Redukovaný tepelný výkon (Pn) 80/60 °C	kW	2,0	2,8	3,4	2,4	3,0	3,4	3,9
Redukovaný tepelný výkon (Pn) 50/30 °C	kW	2,2	3,1	3,7	2,6	3,3	3,7	4,2
Menovitá účinnosť 50/30 °C (Hi)	%	105,8	105,8	105,8	105,8	105,8	105,8	105,8

Tab.96 Vlastnosti vykurovacieho okruhu

LUNA CENTURY		1.16	1.24	1.35	24	30	35	40
Maximálny tlak	bar	3	3	3	3	3	3	3
Minimálny dynamický tlak	bar	0,5	0,5	0,5	0,5	0,5	0,5	0,5
Rozsah teplôt vo vykurovacom okruhu	°C	25 – 80	25 – 80	25 – 80	25 – 80	25 – 80	25 – 80	25 – 80
Objem vody v expanznej nádobe	l	10	10	10	10	10	10	10
Minimálny tlak v expanznej nádobe	bar	0,8	0,8	0,8	0,8	0,8	0,8	0,8

Tab.97 Vlastnosti okruhu úžitkovej vody

LUNA CENTURY		1.16	1.24	1.35	24	30	35	40
Maximálny tlak	bar	–	–	–	8,0	8,0	8,0	8,0
Minimálny dynamický tlak	bar	–	–	–	0,15	0,15	0,15	0,15
Minimálny prietok vody	l/min	–	–	–	2,0	2,0	2,0	2,0
Špecifický prietok (D)	l/min	–	–	–	11,5	14,3	16,2	18,6
Rozsah teplôt v okruhu úžitkovej vody	°C	–	–	–	35÷65	35÷65	35÷65	35÷65
Produkcia úžitkovej vody pri ΔT = 25 °C	l/min	–	–	–	13,8	17,2	19,5	22,4
Produkcia úžitkovej vody pri ΔT = 35 °C	l/min	–	–	–	9,8	12,3	13,9	16,0
Produkcia úžitkovej vody pri ΔT = 50 °C	l/min	–	–	–	6,9	8,6	9,7	11,2

Tab.98 Spaľovacie charakteristiky

LUNA CENTURY		1.16	1.24	1.35	24	30	35	40
Spotreba plynu G20 (Qmax)	m^3/h	1,73	2,61	3,49	2,61	3,28	3,69	4,23
Spotreba plynu G20 (Qmax) s nádržou teplej úžitkovej vody	m^3/h	1,73	3,06	3,69	–	–	–	–
Spotreba plynu G20 (Qmin)	m^3/h	0,22	0,31	0,37	0,26	0,33	0,37	0,42
Spotreba propánového plynu G30 (Qmax)	kg/h	1,29	1,95	2,60	1,95	2,44	2,75	3,15
Spotreba propánového plynu G30 (Qmax) so zásobníkom teplej úžitkovej vody	kg/h	1,29	2,28	2,75	–	–	–	–
Spotreba propánového plynu G30 (Qmin)	kg/h	0,17	0,23	0,28	0,20	0,24	0,28	0,32
Spotreba propánového plynu G31 (Qmax)	kg/h	1,27	1,92	2,56	1,92	2,41	2,71	3,10
Spotreba propánového plynu G31 (Qmax) s nádržou teplej úžitkovej vody	kg/h	1,27	2,24	2,71	–	–	–	–
Spotreba propánového plynu G31 (Qmin)	kg/h	0,16	0,23	0,27	0,19	0,24	0,27	0,31
Priemer oddelených výpustných (odtokových) potrubí	mm	80/80	80/80	80/80	80/80	80/80	80/80	80/80
Priemer sústredných výfukových potrubí	mm	60/100	60/100	60/100	60/100	60/100	60/100	60/100
Hmotnostný prietok spalín (max)	kg/s	0,008	0,011	0,015	0,011	0,014	0,016	0,018
Hmotnostný prietok spalín (max) so zásobníkom teplej úžitkovej vody	kg/s	0,008	0,013	0,016	–	–	–	–
Hmotnostný prietok spalín (min)	kg/s	0,001	0,001	0,002	0,001	0,001	0,002	0,002
Teplota spalín	°C	80	80	80	80	80	80	80

Tab.99 Elektrické špecifikácie

LUNA CENTURY		1.16	1.24	1.35	24	30	35	40
Elektrické napätie napájania	V	230	230	230	230	230	230	230
Elektrická frekvencia napájania	Hz	50	50	50	50	50	50	50
Menovitý elektrický výkon	W	63	78	86	78	100	90	105
Menovitý elektrický výkon so zásobníkom teplej úžitkovej vody	W	91	91	90	–	–	–	–

Tab.100 Ďalšie špecifikácie

LUNA CENTURY		1.16	1.24	1.35	24	30	35	40
Klasifikácia ochrany proti vlhkosti (EN 60529)	IP	X5D	X5D	X5D	X5D	X5D	X5D	X5D
Čistá hmotnosť bez vody/ s naplnenou vodou	kg	31,5/34,6	31,5/34,6	32,5/35,6	31,5/34,6	31,5/34,6	32,5/35,6	32,5/35,6
Rozmery (V/D/H)	mm	763/450/334	763/450/334	763/450/334	763/450/334	763/450/334	763/450/334	763/450/334
V: výška – D: dĺžka – H: hĺbka								

3.1.3 Rozmery a prípojky

Obr.107 Rozmery a prípojky kompaktného modelu

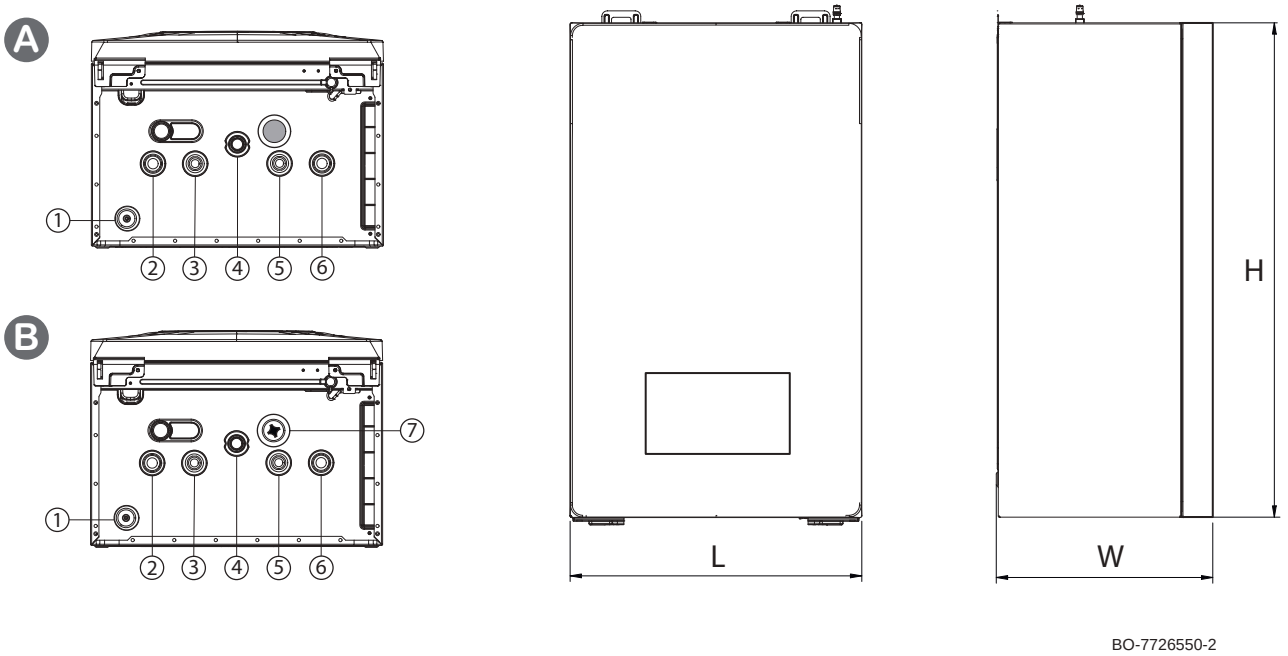

1 Odvod kondenzátu/Pretlakový poistný ventil
2 Prietok vody vykurovacieho okruhu (3/4")
3 Výstup TÚV (1/2”)/Výstup ohrevu zásobníka TÚV (3/4”)
4 Prívod plynu (3/4")
5 Prívod okruhu studenej úžitkovej vody (1/2")
6 Spiatočka vykurovacieho okruhu (3/4")/nádrž teplej úžitkovej vody (3/4")
7 Plnenie kotla/vykurovacieho systému [B]; nie je k dispozícii pre model len na vykurovanie [A]

ROZMERY: D = 450 - Š = 334 - V = 763

Obr.108 Papierová šablóna

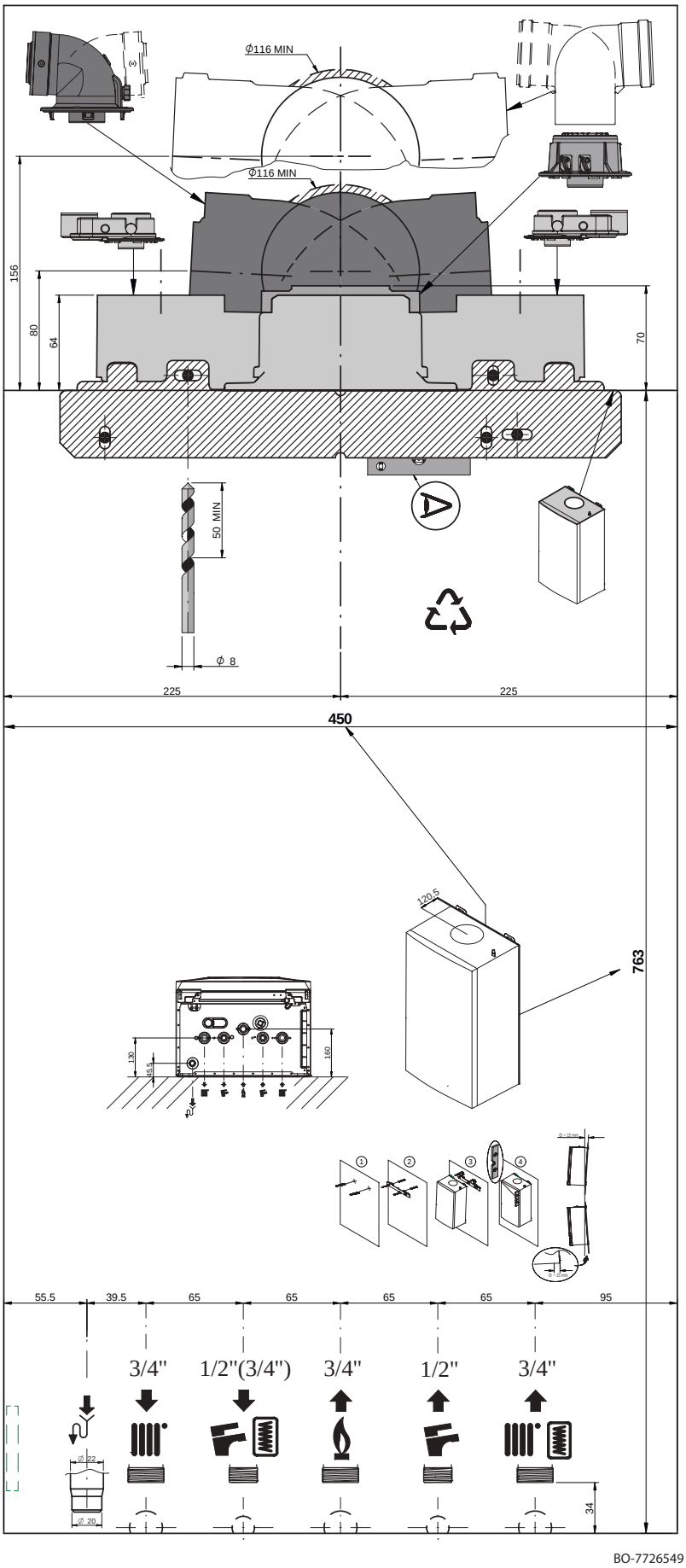

3.1.4 Elektrická schéma zapojenia

Obr.109 Schéma elektrického zapojenia kotla

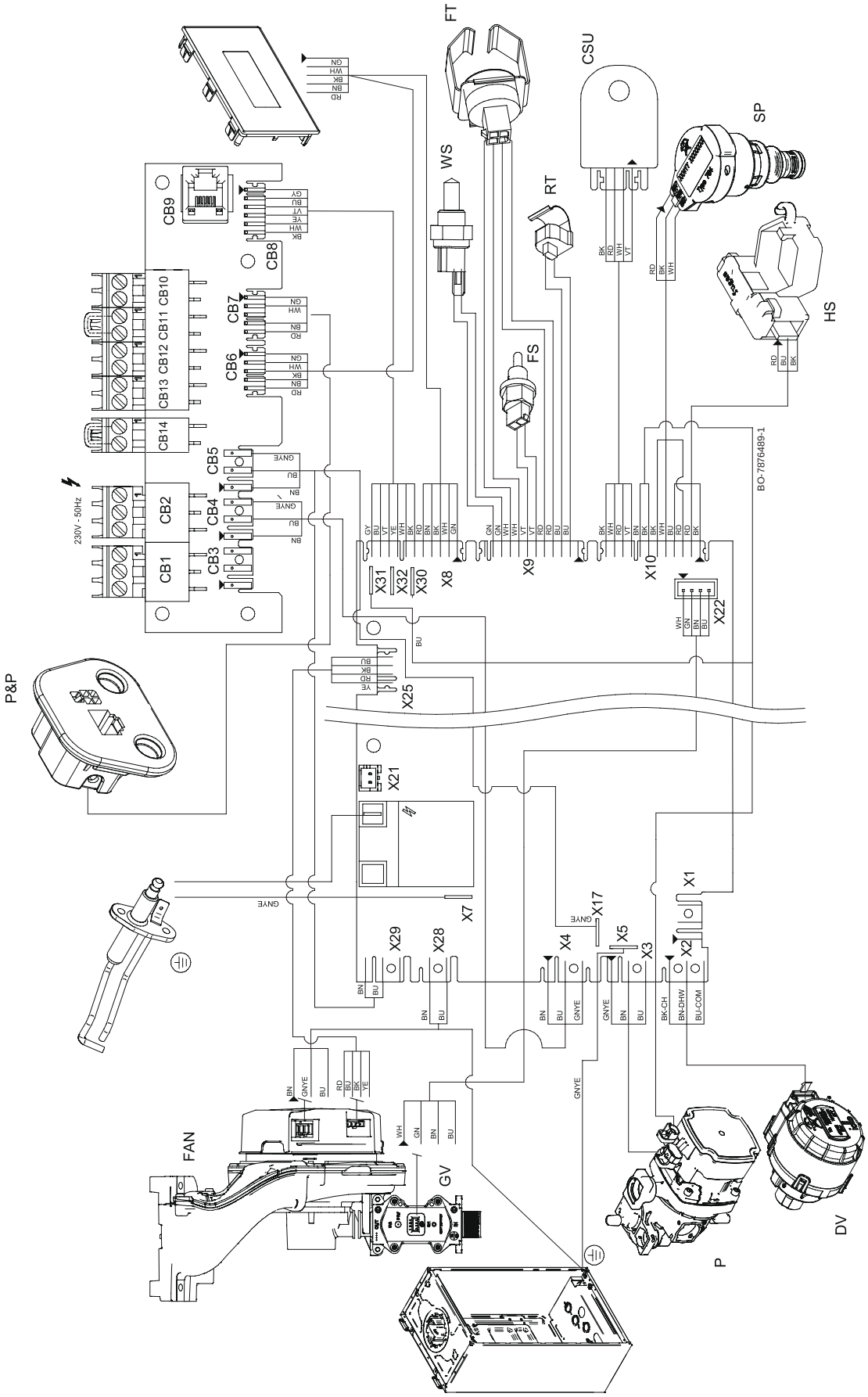

Tab.101 Elektrické zapojenia kotla

P&P	Konektor Pug & Play
FAN	Ventilátor
F1	Držiak poistiek s poistkou 3,15 A.
GV	Plynový ventil
P	Čerpadlo
DV	3-cestný ventil
HS	Snímač priority teplej úžitkovej vody (iba pre model na vykurovanie + teplá voda)
SP	Tlakový snímač
FT	Snímač prívodu vody v okruhu vykurovania
RT	Snímač spiatočky vody vykurovacieho okruhu
FS	Snímač spalín
WS	Snímač teplej úžitkovej vody
ST	Bezpečnostný termostat
CSU	Externá konfiguračná pamäť

Tab.102 Farebné rozlíšenie káblov

BK	Čierna
BN	Hnedá
BU	Modrá (a svetlomodrá)
GN	Zelená
GNYE	Zelená/žltá
GY	Sivá (bridlicová)
RD	Červená
TQ	Tyrkysová
VT	Fialová
WH	Biela
YE	Žltá
OG	Oranžová

ELEKTRICKÉ PRIPOJENIA DOSKY: pozri konkrétnu kapitolu.

3.2 Opis výrobku

3.2.1 Všeobecný popis

Funkciou tohto plynového kondenzačného kotla je ohrev vody na teplotu, ktorá je nižšia ako teplota varu pri atmosférickom tlaku. Musí byť pripojený k vykurovaciemu systému a k systému na rozvod teplej úžitkovej vody, ktoré sú kompatibilné s jeho výkonom a funkčnými parametrami. Vlastnosti tohto kotla:

- veľmi nízky obsah emisií,
- vysokoúčinné vykurovanie,
- spalinové produkty odvádzané cez koaxiálnu alebo delenú prípojku,
- predný ovládací panel s displejom,
- nízka hmotnosť a kompaktnosť.

3.2.2 Schematický nákres

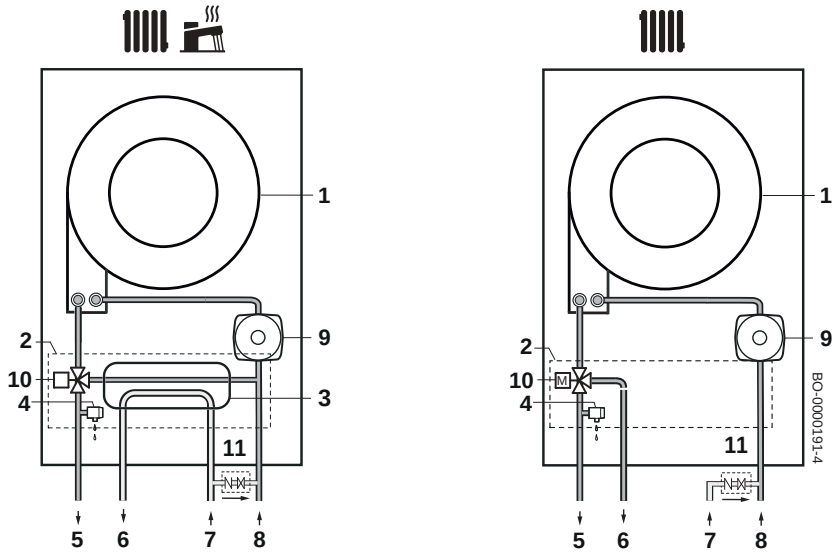

Kombinovaný: Kúrenie + TÚV

Len vykurovanie

1. Výmenník tepla (vykurovanie)
2. Hydroblok
3. Doskový tepelný výmenník pre teplú úžitkovú vodu (kombinované modely na vykurovanie + TÚV)
4. Poistný tlakový ventil
5. Výstup do kúrenia
6. Výstup TÚV [1/2"]/Výstup ohrievacej vody z nádrže TÚV [3/4"] (len pre vopred vybavený model)
7. Vstup TÚV [1/2"]/plnenie systému [1/2"]
8. Zásobník TÚV/spiatočka vykurovania [3/4"]
9. Čerpadlo (vykurovací okruh)
10. Motorizovaný (elektronický) trojcestný ventil
11. Prítokový plniaci ventil (ak je k dispozícii)

3.2.3 Hlavné komponenty

Obr.110 Opis komponentu

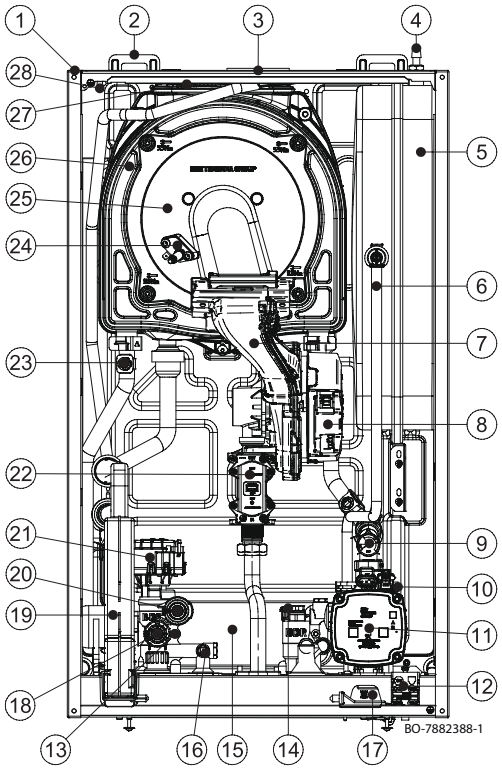

1. Opláštenie/vzduchová komora
2. Háky na upevnenie konzoly k stene
3. Upevňovací kotúč na prepravu kotla (ochrana výmenníka tepla)
4. Regulačný ventil vzduchu//plniaci ventil expanznej nádoby
5. Expanzná nádoba
6. Pripojovacie potrubie hydraulického okruhu – expanznej nádoby
7. Potrubie zberača vzduchu – plynu
8. Ventilátor
9. Tlakomer
10. Odvzdušňovací ventil čerpadla a vykurovacieho systému
11. Čerpadlo
12. Káblová priechodka
13. Upevňovacie skrutky doskového tepelného výmenníka teplej úžitkovej vody
14. Snímač priority teplej úžitkovej vody
15. Doskový výmenník teplej úžitkovej vody/obtokové potrubie
16. Snímač teplej úžitkovej vody
17. Konektor Plug & Play
18. Vodný bezpečnostný ventil
19. Sifón
20. Hydraulický tlakomer
21. 3-cestný ventil
22. Plynový ventil
23. Snímač teploty vody vykurovacieho okruhu a koncový termostat
24. Detekčná/zapaľovacia elektróda
25. Príruba horáka
26. Výmenník tepla vody-spaliny
27. Snímač teploty spalín
28. Uzemňovacia svorka kostry

Obr.111 Popis jednotky vody pri modeli iba s vykurovaním

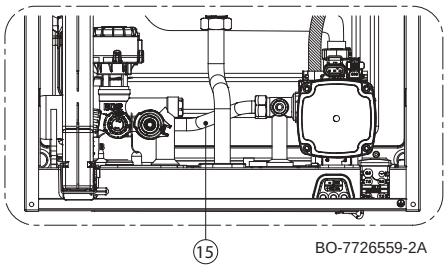

3.2.4 Obsah balenia (dodávané položky)

Kotol sa dodáva v balení, ktoré obsahuje:

- Závesný plynový kotol
- Konzola na montáž kotla na stenu
- Prípojka odvodu spalín
- Papierová šablóna
- nosná konštrukcia so zostavou ventilov
- potrubie odvodu kondenzátu
- sifón na kondenzát
- Návod na inštaláciu a údržbu
- Návod na používanie
- Súprava hmoždiniek/skrutiek na montáž kotla na stenu
- Niektoré modely kotlov sa dodávajú s diaľkovým ovládaním
- Súprava potrubia na prvú inštaláciu

3.2.5 Príslušenstvo a doplnky

Všetky doplnky a možnosti sú dostupné v cenníku Baxi.

3.3 Pred inštaláciou

3.3.1 Nariadenia vzťahujúce sa na inštaláciu

Kotol smie nainštalovať len kvalifikovaný technik podľa platných miestnych a vnútroštátnych predpisov.

3.3.2 Požiadavky na inštaláciu

Varovanie
Nasledujúce technické pokyny sú určené pre inštalatérov.

Dôležité
Informácie o dodatočnom čerpadle: V prípade inštalácie externého čerpadla sa uistite, že jeho údaje o prietoku sú kompatibilné s charakteristikami systému. Tým sa zaistí správna prevádzka spotrebiča.

Dôležité
Informácie o solárnych systémoch: Ak je k solárnemu systému pripojený spotrebič bez zásobníka teplej úžitkovej vody (TÚV), maximálna teplota úžitkovej vody nesmie prekročiť 60 °C.

Upozornenie
V prípade nedodržania týchto pokynov stráca platnosť záruka na zariadenie.

- **Úprava vody**

Upozornenie
Do vody v ústrednom kúrení nepridávajte žiadne chemické prípravky bez toho, aby ste sa poradili s odborníkom na úpravu vody. Napríklad: nemrznúca zmes, zmäkčovadlá vody, prípravky na zvýšenie alebo zníženie hodnoty pH, chemické aditíva a/alebo inhibítory korózie. Môže to spôsobiť poruchy kotla a poškodiť predovšetkým tepelný výmenník.

Dôležité
Pred pripojením nového kotla ÚK doterajší alebo nový systém ÚK vždy prepláchnite. Tento krok je absolútne nevyhnutný. Preplachovanie pomáha odstrániť zvyšky z procesu inštalácie (troska zo zvárania, upevňovací materiál a pod.) a nahromadenú špinu (nánosy, blato a pod.). Proces preplachovania podporuje aj prenos tepla v systéme a znižuje spotrebu energie. V prípade potreby na preplachovanie systému používajte špeciálny prostriedok. Výrobca produktu musí potvrdiť, či je výrobok vhodný na použitie so všetkými materiálmi, ktoré sa používajú v celom systéme ústredného kúrenia.
Systém preplachujte po úsekoch. Zabezpečením adekvátnej cirkulácie v každom úseku zabránite komplikáciám. Špeciálnu pozornosť treba venovať aj „slepým miestam“, kde je obmedzený prietok a kde sa môžu hromadiť nečistoty. Pri používaní chemikálií na preplachovanie systému sú vyššie uvedené body ešte dôležitejšie. Zvyšky chemikálií v systéme môžu mať negatívny účinok. Proces preplachovania musí vykonávať odborník a postupovať veľmi opatrne. Po vyčistení a prepláchnutí možno inštaláciu ústredného kúrenia naplniť.

Okrem kvality vody majú dôležitú úlohu aj inštalačné prvky systému. Ak sa použijú materiály citlivé na prenikanie kyslíka (napríklad určité vinutia v podlahovom vykurovaní), môže do vykurovacej vody preniknúť veľké množstvo kyslíka. Tomu je nutné vždy zabrániť.

Aj keď je systém pravidelne doplňovaný vodou z vodovodnej siete, kyslík a ďalšie prvky môžu stále prenikať do vykurovacej vody (vrátane vodného kameňa). Preto je nutné vyhnúť sa nekontrolovanému doplňovaniu. Je preto potrebný vodomer, ako aj kniha na zaznamenávanie zistených údajov.

Dôležité
Ročný objem doplnenej vody nesmie prekročiť 5 % kapacity (objemu) systému. Na doplnenie systému nikdy nepoužívajte 100 % demineralizovanú alebo sterilizovanú vodu bez použitia tlmenia pH. Pri jej použití by sa v systéme ústredného kúrenia vytvorila korozívna voda, ktorá môže spôsobiť vážne poškodenie rôznych komponentov systému ústredného kúrenia vrátane výmenníka tepla.

3.3.3 Charakteristika obehového čerpadla

Použité čerpadlo je modulačného typu s vysokým výtlakom vhodné na použitie v akomkoľvek type jedno- alebo dvojrúrkového vykurovacieho systému. Automatický odvzdušňovací ventil zabudovaný do telesa čerpadla umožňuje rýchle odvzdušnenie vykurovacieho systému.

Aby ste predišli hluku spôsobenému prietokom, musíte venovať pozornosť hydraulickej konštrukcii vykurovacieho systému.

Prevádzka čerpadla v režime TÚV —> nemenný výkon 100 %.

Prevádzka čerpadla v režime vykurovania -> modulácia od 80 % do 100 %.

Obr.112 Graf prietoku/výšky na doske

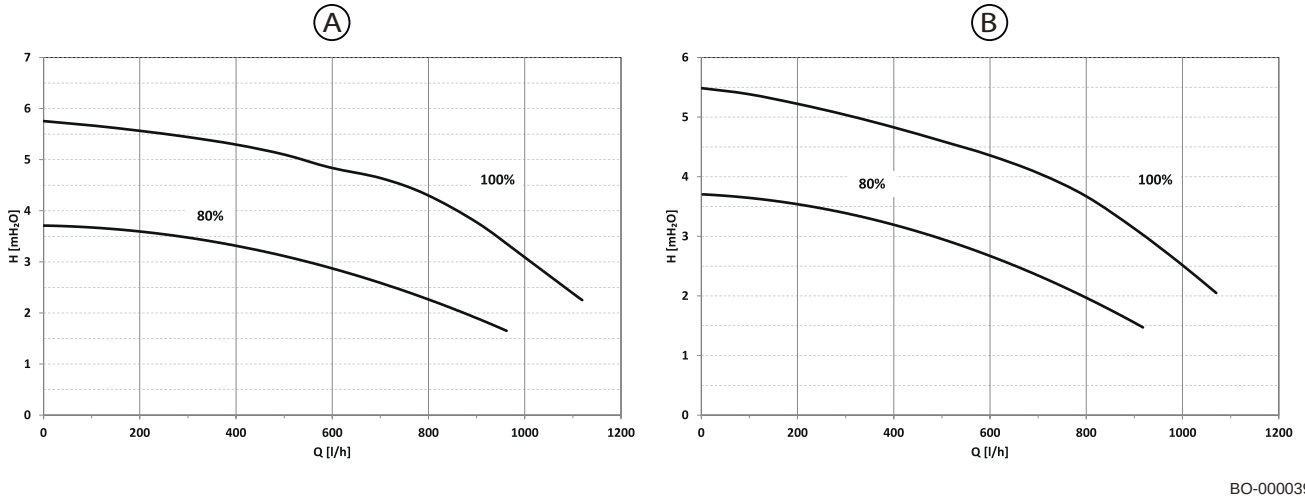

Tab.103 Popis grafu prietoku/výšky na doske

A	Kotol s menovitým tepelným výkonom (Pn) pre teplú úžitkovú vodu/s nádržou teplej úžitkovej vody <= 30 kW
B	Kotol s menovitým tepelným výkonom (Pn) pre teplú úžitkovú vodu/s nádržou teplej úžitkovej vody >30 kW
Q [l/h]	Prietokový objem
H [mH_2O]	Dynamický výtlak
80 %	Minimálna hodnota modulácie v režime vykurovania
100 %	Maximálna hodnota v režime vykurovania

3.3.4 Voľba miesta inštalácie

Dôležité
Aby sa uľahčila montáž a demontáž prípojky na odvod plynových spalín z kotla, odporúča sa dodržiavať rozmery uvedené na obrázku (vyjadrené v mm) na základe použitého typu prípojky (A, B, C).

Pred montážou a inštaláciou kotla zvoľte ideálnu polohu pre jeho montáž, pričom treba zohľadniť:

- platné normy,
- celkové rozmery zariadenia,
- poloha výstupov výfukových plynov spalín a/alebo prípojky na prívod vzduchu,
- Kotol musí byť inštalovaný na pevnej stene, ktorá je schopná uniesť hmotnosť zariadenia maximálne naplneného vodou a vybaveného všetkým dostupným príslušenstvom,
- Kotol musí byť namontovaný na rovnej stene (maximálny povolený sklon je 1,5°).

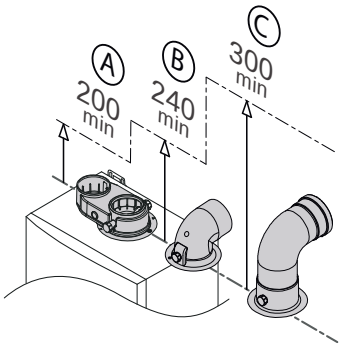

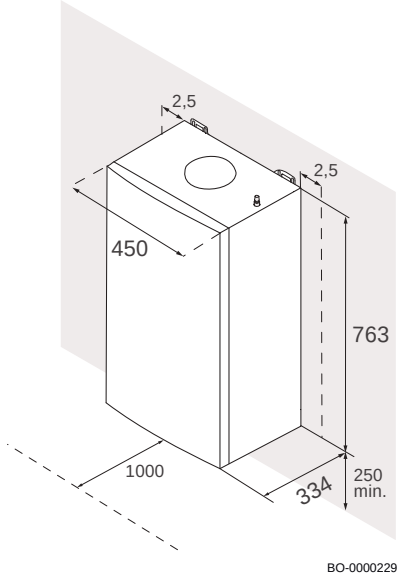

Upozornenie
Neinštalujte kotol na miesto bez strechy, aby nedošlo k poškodeniu prístroja dažďom alebo snehom.

3.3.5 Typový štítok a servisný štítok kotla

Obr.113 Umiestnenie typového štítka

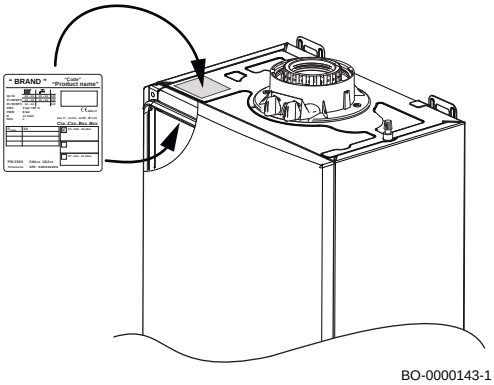

V závislosti od určeného trhu sa štítok s údajmi nachádza na vonkajšej hornej časti alebo na vnútornej hornej časti kotla, ako je znázornené na obrázku na boku.

Na štítku s údajmi sú uvedené dôležité informácie o spotrebiči, ako je vidieť na nasledujúcom príklade.

Obr.114 Typový štítok

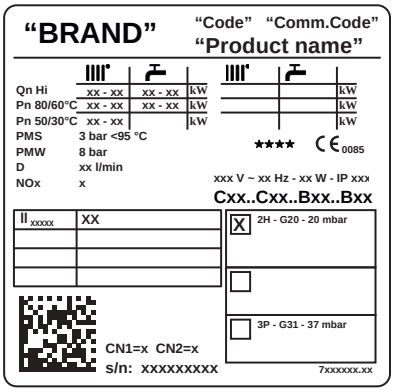

Tab.104 Popis typového štítka

"BRAND"	Obchodná značka
"Code"	Kód výrobku.
"Comm.Code"	Obchodný kód výrobku
"Product name"	Model
Qn Hi	Menovitý príkon (spodná vykurovacia hodnota).
Pn	Účinný menovitý výkon (prietok 80 °C, spiatočka 60 °C).
PMS	Maximálny tlak vykurovacieho okruhu (bar).
PMW	Maximálny tlak okruhu úžitkovej vody (bar).
D	Špecifický prietok (l/min).
NOx	Trieda NOx.
IP	Ochranná trieda.
V-Hz-W	Napájanie a výkon.
Bxx/Cxx	Typ výfukových plynov.
XX_{xxxxx}	Kategória používaného plynu (závisí od krajiny používania).

CN1/CN2	Výrobné parametre.
s/n	Výrobné číslo.

Dôležité
Po zmene plynu (určeného pre tento model kotla) aktualizujte typový štítok pomocou permanentného popisovača.

Obr.115 Servisný štítok

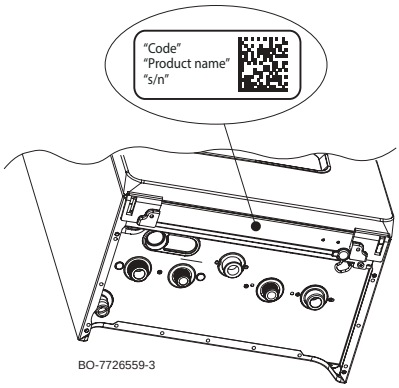

Tab.105 Popis servisného štítku

"Code"	Kód výrobku.
"Product name"	Model.
"s/n"	Výrobné číslo.

3.3.6 Preprava

Zariadenie v balení prepravujte vo vodorovnej polohe pomocou vhodného vozíka. Kotol sa môže prepravovať aj vo zvislej polohe pomocou dvojkolesového vozíka, ale iba na krátke vzdialenosti.

Varovanie
Na presun kotla sú potrebné dve osoby.

Varovanie
Osoby vykonávajúce prepravu musia používať ochranné rukavice a bezpečnostnú obuv.

3.3.7 Rozbalenie a počiatočná príprava

Upozornenie
Pri odstraňovaní obalu alebo zdvíhaní prístroja nechytajte sifón za odtokovú rúru umiestnenú pod kotlom.

Pri odstraňovaní balenia kotla postupujte podľa nižšie uvedeného postupu:

- Vyberte príslušenstvo **(1)**, vyberte upevňovaciu konzolu kotla a namontujte ju na stenu.
- Odstráňte polystyrén jeho vytiahnutím smerom nahor **(2)**.
- Odstráňte kartón tak, že ho zosuniete smerom nahor **(3)**;
- Odstráňte perforovanú časť polystyrénu na spodku **(4)**.
- Podvihnite **"LIFT" 5** kotol uchopením v bodoch „**a**“ a „**b**“ **(5)**.
- Zaveste kotol na upevňovaciu konzolu **(5)**;
- Odstráňte polystyrén tak, že ho zosuniete smerom dole **(6)**.

Nebezpečenstvo
Časti balenia (plastové vrecká, polystyrén, atď.) nesmú byť ponechané v dosahu detí, pretože predstavujú prípadný zdroj nebezpečenstva.

Obr.116 Postup vybaľovania

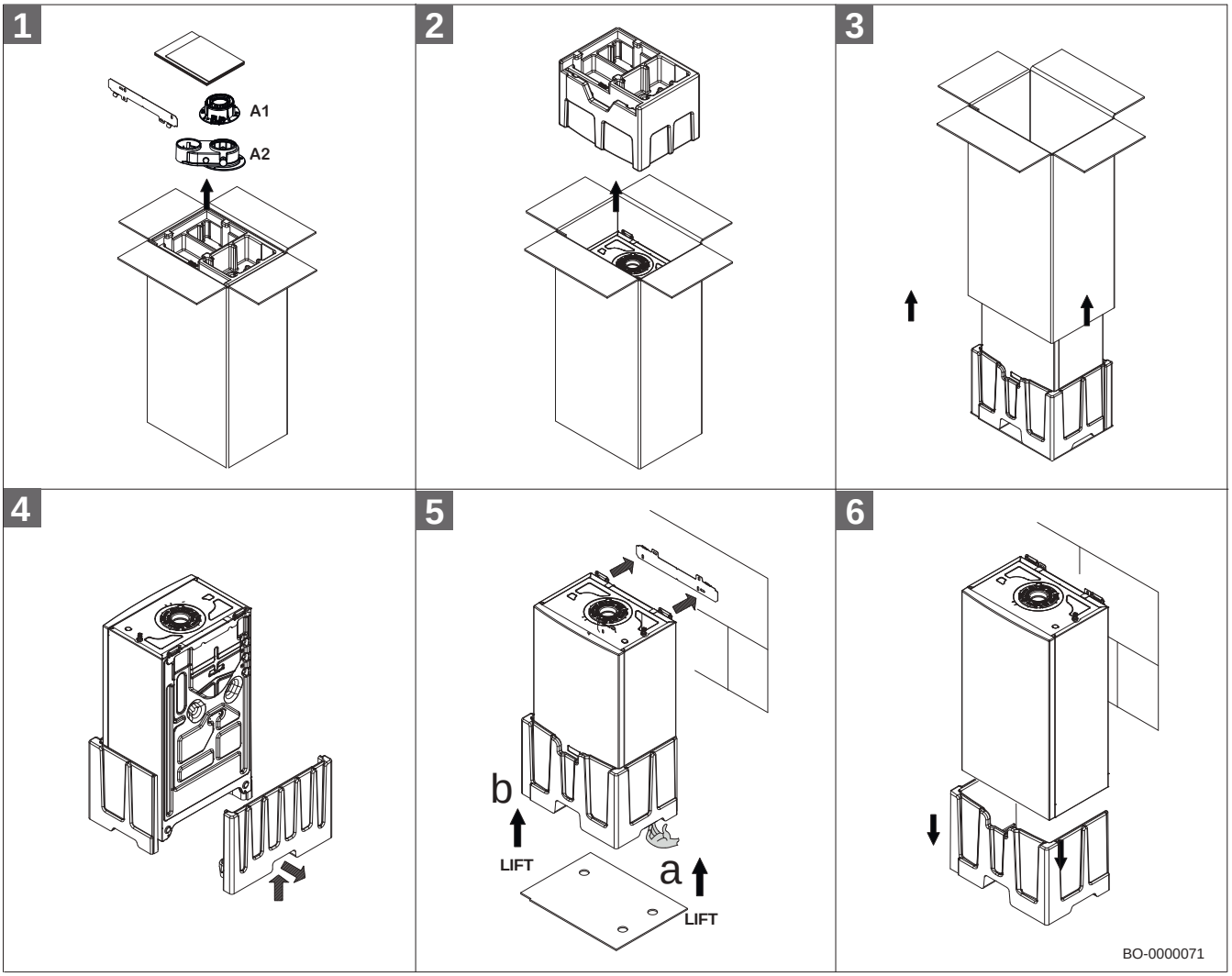

Dôležité
Adaptér na odvod spalín v balení (A1 – A2) sa líši v závislosti od cieľového trhu.

Dôležité
Prípojka odvodu spalín A1 sa v závislosti od cieľového trhu môže dodávať už nainštalovaná vo výrobku.

3.4 Inštalácia

3.4.1 Všeobecne

Inštaláciu je potrebné vykonať podľa platných predpisov, podľa technických pravidiel a podľa pokynov uvedených v tomto návode.

3.4.2 Príprava

Po určení presného umiestnenia kotla upevnite šablónu k stene.

Nainštalujte zariadenie, začnite z miesta hydraulických a plynových pripojení. Uistite sa, že zadná časť kotla (zadná strana) je maximálne rovnobežná so stenou (inak povrch steny zarovnajte). V prípade už existujúcich systémov, ktoré len vymieňate, sa okrem vyššie uvedených pokynov odporúča použiť magnetický filter na spiatočke kotla, aby sa vo filtri zhromaždili všetky usadeniny a zvyšky, aj také, ktoré sa môžu vyskytnúť aj po umytí systému a ktoré by sa mohli časom dostať do obehu v okruhu.

Po namontovaní kotla na stenu pripojte výfukové (odvod spalín) a sacie (prívod vzduchu) potrubie. Pripojte sifón ku kanalizačnému odtoku a zabezpečte aby malo odtokové potrubie potrebný sklon na celej dĺžke. Vyhnite sa vodorovným úsekom.

Nebezpečenstvo
Skladovanie horľavých predmetov a látok v miestnosti kotla alebo v jeho tesnej blízkosti (aj prechodne) je prísne zakázané.

Upozornenie
Ak je spaľovací vzduch odoberaný priamo z miestnosti, kde je zariadenie nainštalované, dbajte na to, aby tam neboli skladované žiadne chemické látky. Spreje, rozpúšťadlá, čistiace prostriedky na báze chlóru, farby, lepidlá, zlúčeniny čpavku, síra, prášky a podobne môžu spôsobiť koróziu komponentov zariadenia a odvodu spalín. Pri inštalácii zariadenia v kozmetických salónoch, lakovniach, stolárskych dielňach, upratovacích firmách a podobne vyberte samostatnú inštalačnú miestnosť, kde je zaručený prívod spaľovacieho vzduchu bez chemikálií.

Upozornenie
Kotol musí byť umiestnený v priestore chránenom pred mrazom Uistite sa, že je v blízkosti kotla kanalizačný odtok, kde sa budú vypúšťať kondenzáty. Ak je zariadenie nainštalované pri okolitej teplote pod 0 °C, vykonajte potrebné opatrenia, aby ste zabránili tvorbe námrazy a ľadu v odtoku sifónu a kondenzátu.

■ Inštalácia na stenu

Upozornenie
Pred vŕtaním do steny kotol zakryte, aby ste ho chránili pred vznikajúcim prachom.

Po určení presnej polohy na stene kotol nainštalujte (namontujte) nasledovným postupom:

1. Do otvorov osaďte hmoždinky Ø 8 mm a upevnite nástennú konzolu pomocou skrutiek Ø 6 mm a príslušných podložiek **(2)**.
2. Zdvihnite kotol (sú potrebné dve osoby) a umiestnite ho na stenu v rovine s hákmi montážnej konzoly **(3)**.
3. Dbajte na to, aby bol kotol umiestnený vo zvislej polohe a aby maximálna odchýlka bola do 15 mm, ako je to znázornené na obrázku (**4**).

Obr.117 Inštalácia na stenu

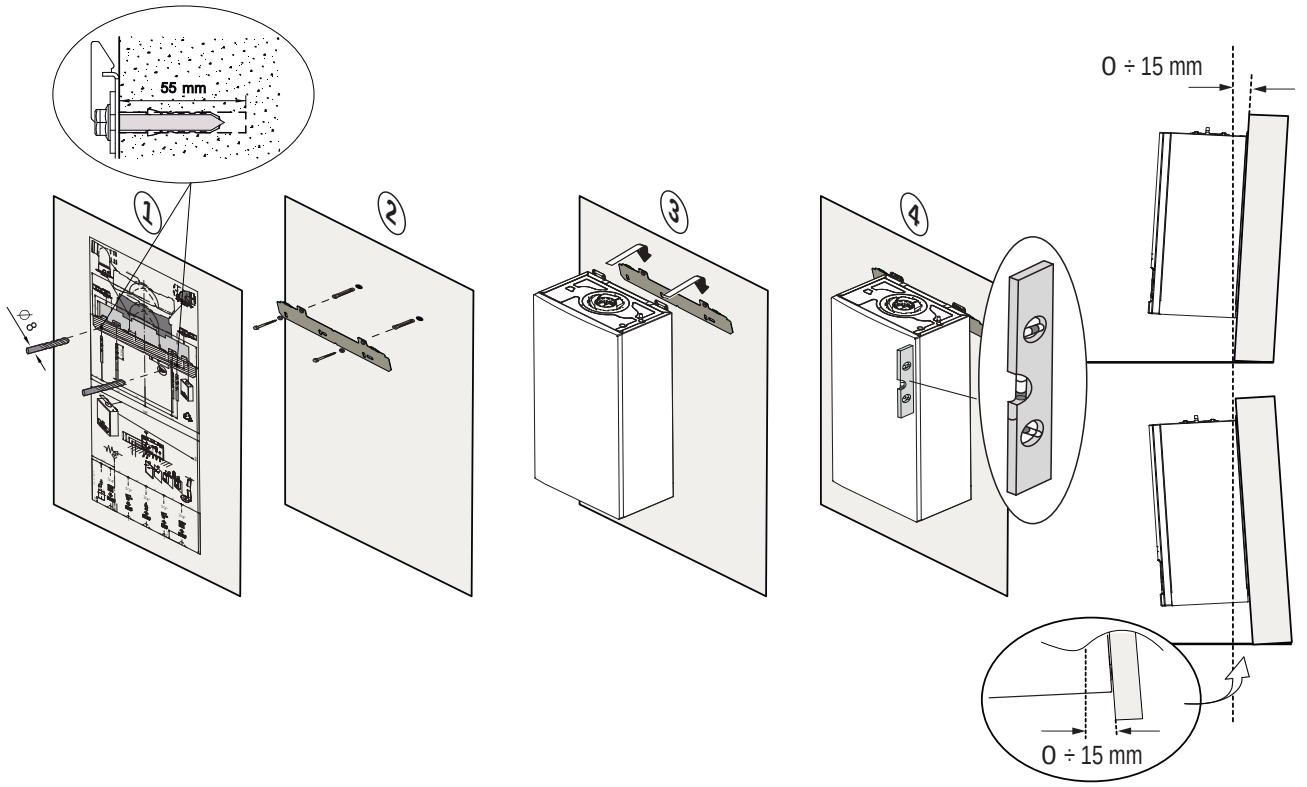

■ Inštalácia snímača vonkajšej teploty

Dôležité je vybrať miesto pre montáž, na ktorom snímač vonkajšej teploty dokáže správne a účinne merať vonkajšiu teplotu.

Obr.118 Odporúčané umiestnenia (A)

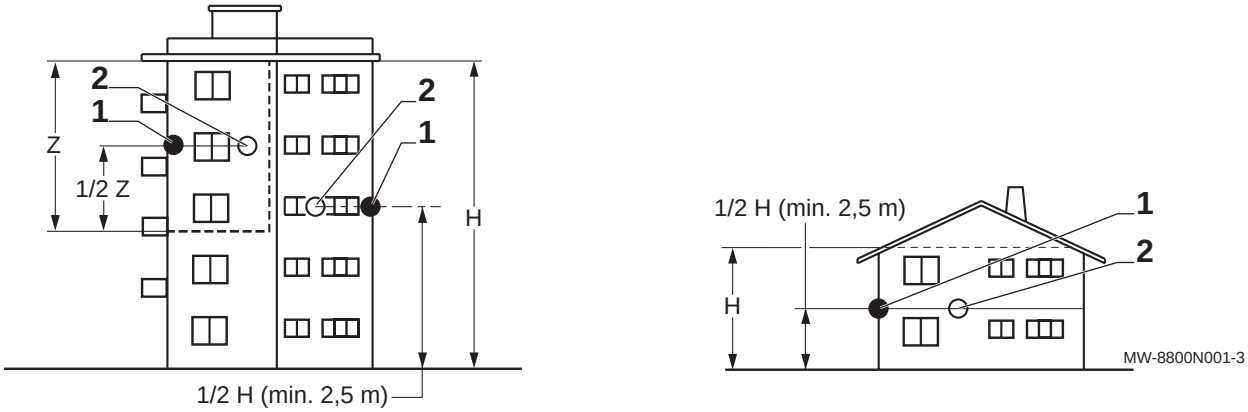

1 Optimálne umiestnenie
2 Možné umiestnenie
H Obývaná výška kontrolovaná vonkajším snímačom
Z Obývaný priestor kontrolovaný vonkajším snímačom

Odporúčané umiestnenia (A):

- Na fasáde zóny, ktorá sa bude vykurovať, podľa možnosti smerom na sever.
- V strednej výške steny vykurovanej budovy.
- Miesto chránené pred priamym slnečným žiarením.
- Ľahko prístupné miesto.

Neodporúčané umiestnenia (B):

- Prekryté akoukoľvek časťou budovy (balkón, strecha, atď.).
- V blízkosti rušivých zdrojov tepla (priame slnečné žiarenie, komín, mriežka ventilácie atď.).

Obr.119 Neodporúčané umiestnenia B

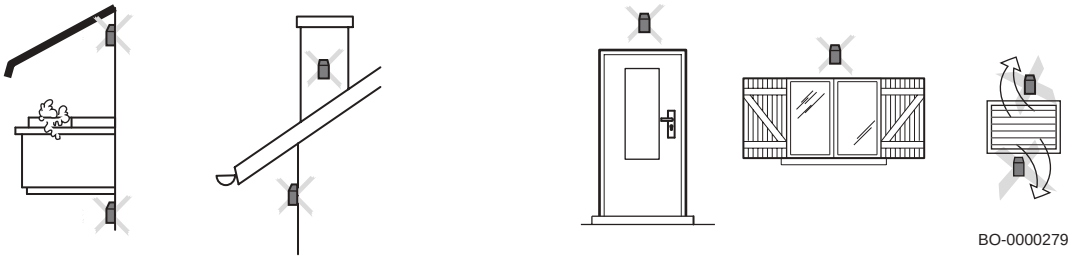

3.4.3 Prípojky vody

Upozornenie
Zváracie práce nevykonávajte priamo pod zariadením, pretože by mohli poškodiť základňu (spodok) kotla. Teplo by tiež mohlo poškodiť vodotesnosť ventilov. Prizvárajte a zmontujte potrubia skôr ako nainštalujete kotol.

Upozornenie
Opatrne dotiahnite vodovodnú prípojku kotla (maximálny uťahovací moment 30 Nm).

■ Pripojenie vykurovacieho okruhu

- Odporúča sa nainštalovať prívodné a spätné uzatváracie ventily vykurovania, ktoré sú dostupné ako príslušenstvo.
- Pripojte spiatočku vykurovania na prívodnú prípojku kotla.
- Pripojte výstupné potrubie vykurovania k výstupnej prípojke kotla.
- Odporúčame nainštalovať filter do spiatočky kotla, aby ste ho nepoškodili nečistotami.
- V prípade potreby pripojte k potrubiu spiatočky kotla expanznú nádobu správnej veľkosti a tlaku.

Oznámenia
Pred pripojením potrubia odstráňte všetky ochranné zátky.

Varovanie
Vykurovacie potrubie musí byť nainštalované podľa platných predpisov. Vypúšťacie (odtokové) potrubie poistného ventilu nesmie byť prispájkované. Prípadné zváracie práce vykonávajte v bezpečnej vzdialenosti od kotla alebo pred inštaláciou kotla. Odtok nainštalujte pod poistný ventil, aby sa napojil na kanalizačný systém budovy.

Pripojenie k domácej vodovodnej prípojke

Varovanie
Potrubie teplej úžitkovej vody musí byť inštalované podľa platných predpisov. Prípadné zváracie práce vykonávajte v bezpečnej vzdialenosti od kotla alebo pred inštaláciou kotla. Pri použití plastového potrubia dodržiavajte pokyny na pripojenie výrobcu.

- Pripojte prívodné potrubie teplej úžitkovej vody k vstupnému adaptéru vodovodu úžitkovej vody na kotli.
- Pripojte prívodné potrubie teplej úžitkovej vody (TÚV) k prípojke v hlavnej domovej vodovodnej sieti.
- Na pripojenie externého zásobníka ku kotlu určeného len na vykurovanie pripojte prívod (vstup) kotla k externému zásobníku ku 3/4" montážnej armatúre podľa obrázka v nasledujúcej kapitole.

Upozornenie
Pred pripojením potrubia odstráňte všetky ochranné zátky.

Upozornenie
Na vykurovanie len kotlami. Ak sa vykurovací systém plní cez okruh sanitárnej vody, nainštalujte do plniaceho potrubia sanitárnej vody odpojovacie zariadenie v súlade s platnými predpismi.

Pripojenie zásobníka teplej úžitkovej vody

Obr.120 Pripojenie zásobníka TÚV

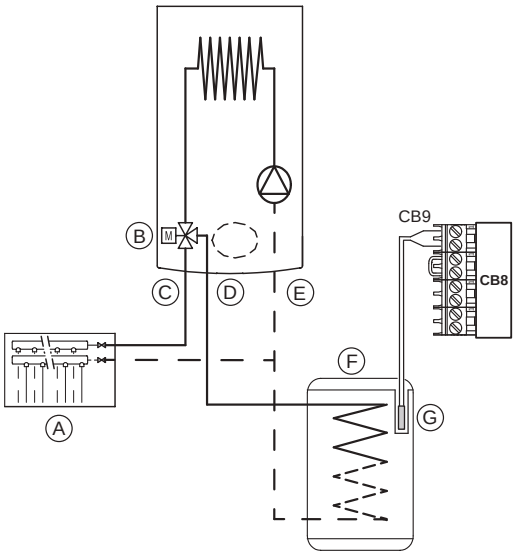

Kotol je elektricky predkonfigurovaný na pripojenie externého zásobníka. Hydraulické pripojenie nádrže je znázornené na obrázku nižšie. Pripojte snímač NTC priority teplej vody pre domácnosť k svorkám **CB9** . Snímací prvok snímača NTC musí byť vložený do správnej jamky na nádrži. Skontrolujte, či je menný výkon cievky nádrže správny pre výkon kotla. Pre nastavenie teploty úžitkovej vody (+35 °C ... + 60 °C) si pozrite časť venovanú úprave teploty TÚV na začiatku manuálu.

A	Vykurovací systém
B	Motorizovaný (elektronický) trojcestný ventil
C	Prietok okruhu kúrenia
D	Prietok ohrevu nádrže TÚV
E	Spiatočka z vykurovacieho okruhu
F	Zásobník TÚV
G	Snímač teploty zásobníka TÚV

Dôležité
Nastavením parametra **DP004** aktivujete funkciu proti baktérii legionella a parametrom **DP160** nastavíte maximálnu hodnotu teploty, keď je funkcia aktivovaná.

Expanzný objem

Závesný kotol má v základnej výbave expanznú nádobu s objemom 10 litrov.

Tab.106 Objem expanznej nádoby vo vzťahu k objemu vykurovacieho okruhu

Počiatočný tlak vzduchu v expanznej nádobe	Objem systému (litre)							
	100	125	150	175	200	250	300	> 300
0,5 bar (50 kPa)	4,8	6,0	7,2	8,4	9,6	12,0	14,4	Objem systému × 0,048
1 bar (100 kPa)	8,0	10,0	12,0	14,0	16,0	20,0	24,0	Objem systému × 0,080
1,5 bar (150 kPa)	13,3	16,6	20,0	23,3	26,6	33,3	39,9	Objem systému × 0,133

Pravidlá a podmienky platnosti tabuľky:

- Poistný ventil 3 bar.
- Priemerná teplota vody: 70 °C
- Prietoková teplota vo vykurovacom okruhu: 80 °C
- Teplota vratnej vody vo vykurovacom okruhu: 60 °C
- Plniaci tlak systému je nižší alebo rovnaký ako počiatočný tlak v expanznej nádobe.

■ Pripojenie odtokového (kanalizačného) potrubia k sifónu zberača kondenzátu

Pripojte odtok sifónu umiestnený pod kotlom ku kanalizačnému potrubiu v domácnosti pomocou ohybnej hadice (rúrky) podľa platných noriem a predpisov. Odtokové potrubie musí mať sklon minimálne 3 cm na meter, s maximálnou vodorovnou dĺžkou 5 metrov.

Varovanie
Pred spustením kotla naplňte sifón vodou, aby sa zabránilo úniku spalín z kotla do miestnosti.

Upozornenie
Kondenzát nesmie byť vypúšťaný do odvodu strešného odkvapu.

Varovanie
Odtok kondenzátu sa nesmie meniť ani utesniť. Ak sa používa systém neutralizácie kondenzátu, systém sa musí pravidelne čistiť podľa pokynov od výrobcu.

3.4.4 Prípojka plynu

Upozornenie
Pred začatím prác na plynovom potrubí uzatvorte hlavný plynový ventil. Pred montážou sa uistite, že plynomer je dostatočne dimenzovaný. V nadväznosti na toto musí byť zohľadnená celková spotreba plynu v domácnosti. Ak je kapacita plynomera nedostatočná, informujte dodávateľskú plynárenskú spoločnosť.

- Odstráňte ochrannú zátku na plynovej prípojke kotla.
- Pripojte plynové pripojovacie potrubie k prípojke prívodu plynu do kotla.
- Priamo pod kotlom namontujte na toto potrubie uzatvárací ventil plynu.

Upozornenie
Opatrne dotiahnite plynovú prípojku kotla (maximálny uťahovací moment 30 Nm).

Dôležité
Plynové potrubie pripojte podľa platných predpisov a nariadení. Dbajte na to, aby sa do plynového potrubia nedostal žiadny prach, voda atď. Ak sa tak stane, vyfúkajte vnútro potrubia, pričom s ním silnejšie traste. Odporúčame na plynové potrubie nainštalovať príslušný filter, aby sa predišlo upchávaniu plynového ventilu.

3.4.5 Inštalácia dymovodu

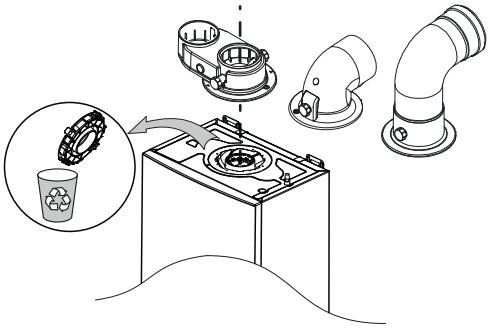

Kotol je možné ľahko a flexibilne nainštalovať vďaka prípojkám, ktoré sú opísané nižšie. Kotol je pripravený na pripojenie k vertikálnemu/horizontálnemu koaxiálnemu nasávaciemu a výfukovému potrubiu alebo k samostatným potrubiam pomocou špecifických komponentov. Prípojka spalín v balení sa líši v závislosti od cieľového trhu.

Upozornenie
Pred naplnením sifónu a inštaláciou odstráňte plastový disk z otvoru na odvod spalín.

Upozornenie
Pripojenie dymovodu sa v závislosti od cieľového trhu môže dodávať už nainštalované vo výrobku.

Dôležité
Pre optimálnu inštaláciu použite príslušenstvo dodávané výrobcom.

- **Upevnenie potrubí k stene**

Aby sa zaručila vyššia prevádzková bezpečnosť, musia byť výfukové/prívodné potrubia bezpečne upevnené k stene pomocou špecifických upevňovacích konzol. Konzoly musia byť umiestnené vo vzdialenosti 1 meter od seba v rovnej línii so spojmi.

Obr.121 Spôsob upevnenia potrubí k stene

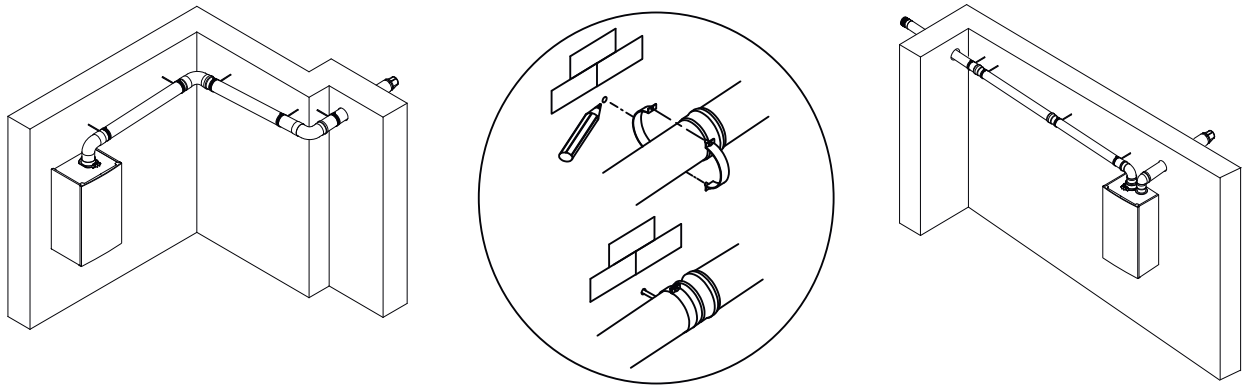

Nebezpečenstvo
Ak sa potrubie na odvod spalín a materiály na prívod vzduchu nenainštalujú podľa pokynov (nie sú tesné, správne upevnené atď.), môže to spôsobiť nebezpečenstvo a/alebo poranenia.

■ Klasifikácia

Obr.122 Príklady inštalácie

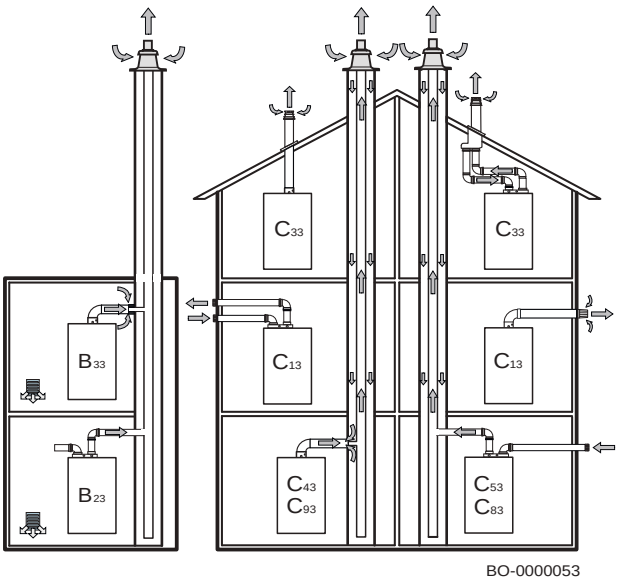

B_{23}	Zariadenie používané na pripojenie ku komínu na odvádzanie produktov spaľovania mimo miestnosti, v ktorej je nainštalované. Spaľovací vzduch je odoberaný priamo z miestnosti.
B_{23P}	Zariadenie B_{23P} sa používa na pripojenie k výfukovému systému určenému na prevádzku s pretlakom.
B_{33}	Zariadenie používané na pripojenie ku hromadnému komínu. Tento systém pozostáva z jediného kanála s prirodzeným ťahom. Výfukové potrubie kotla je obsiahnuté vo vnútri potrubia na prívod spaľovacieho vzduchu, ktorý sa odoberá zvnútra miestnosti. Spaľovací vzduch preniká cez otvory v povrchu koncentrického potrubia zariadenia.
$C_{(10)3}$	Zariadenie je určené na pripojenie k výfukovému systému určenému na prevádzku s pretlakom.
C_{13}	Zariadenie určené na pripojenie cez jeho vlastné potrubia k jeho horizontálnemu terminálu, ktorým sa horáku privádza čerstvý vzduch a súčasne odvádza produkty spaľovania (spaliny) von, cez koncentrické otvory, alebo ktoré sú dostatočne vhodné, aby boli vystavené porovnateľným podmienkam prúdenia vzduchu. Terminály pre delené vyfukovanie musia byť umiestnené v rámci štvorca so stranou 50 cm. Podrobné informácie nájdete pri jednotlivých častiach príslušenstva.
C_{33}	Zariadenie určené na pripojenie cez jeho vlastné potrubia k jeho vertikálnemu terminálu a ktorým sa horáku privádza čerstvý vzduch a súčasne odvádza produkty spaľovania (spaliny) von, cez koncentrické otvory, alebo ktoré sú dostatočne vhodné, aby boli vystavené porovnateľným podmienkam prúdenia vzduchu. Terminály pre delené vyfukovanie musia byť umiestnené v rámci štvorca so stranou 50 cm. Podrobné informácie nájdete pri jednotlivých častiach príslušenstva.
C_{43}	Zariadenie používané na pripojenie k systému so spoločným potrubím používaným viac ako jedným zariadením cez jeho dva prívodné potrubia. Tento systém so spoločným potrubím sa skladá z dvoch potrubí pripojených k terminálu, ktorým sa horáku privádza čerstvý vzduch a súčasne odvádza produkty spaľovania (spaliny) von, cez koncentrické otvory, alebo ktoré sú dostatočne vhodné, aby boli vystavené porovnateľným podmienkam prúdenia vzduchu.
C_{53}	Zariadenie pripojené cez jeho oddelené potrubia k dvom odlišným terminálom na nasávanie spaľovacieho vzduchu a na odvádzanie produktov spaľovania (spalín). Tieto potrubia môžu byť ukončené v oblastiach s rôznymi tlakmi, ale nie na rôznych stenách budovy.
C_{63}	Zariadenie používané na pripojenie k schválenému výfukovému systému, ktorý sa predáva zvlášť na prívod spaľovacieho vzduchu a na odvádzanie produktov spaľovania (spalín). Maximálna strata tlaku v potrubí nesmie presiahnuť 100 Pa. Potrubie musí byť certifikované na konkrétne použitie a na teplotu vyššiu ako 100 °C. Použitý komínový terminál musí byť certifikovaný podľa normy EN 1856-1.

C_{83}	Zariadenie pripojené cez vlastné výfukové potrubie k systému so spoločným alebo samostatným potrubím. Tento systém pozostáva z jediného kanála s prirodzeným ťahom. Zariadenie je cez druhé potrubie pripojené k terminálu na prívod spaľovacieho vzduchu zvonka budovy.
C_{93}	Zariadenie je cez výfukové potrubie pripojené k vertikálnemu terminálu a cez vlastné potrubie na prívod spaľovacieho vzduchu k existujúcemu komínu. Terminál dodáva horáku čerstvý vzduch a súčasne odvádza produkty spaľovania (spaliny) von cez koncentrické otvory alebo otvory, ktoré sú dostatočne vhodné, aby boli vystavené porovnateľným podmienkam prúdenia vzduchu.

Dôležité

- Pred inštaláciou výfukového potrubia odvodu spalín musí byť komín vymetený.
- Aby ste predišli šíreniu hluku do domácnosti počas prevádzky kotla, neveďte potrubie odvodu spalín v stene, ale použite prírubu.

Koncentrické potrubia

Pre koaxiálne potrubia (A) a (B) sú dostupné dva typy adaptérov. Zvislé potrubie umožňuje vsunutie zvislého koncentrického potrubia alebo koncentrického potrubia s 90° alebo 45° kolienkom, čo umožňuje pripojiť kotol k výfukovému/prívodnému potrubiu v ľubovoľnom smere, vďaka možnosti otáčania o 360°. Prípojka (B) je 90° koncentrické kolienko určené na použitie v inštaláciách, kde je nedostatočný horný priestor medzi kotlom a výfukovým potrubím montovaným na stenu.

Obr.123 Koncentrický výfukový/prívodný typ

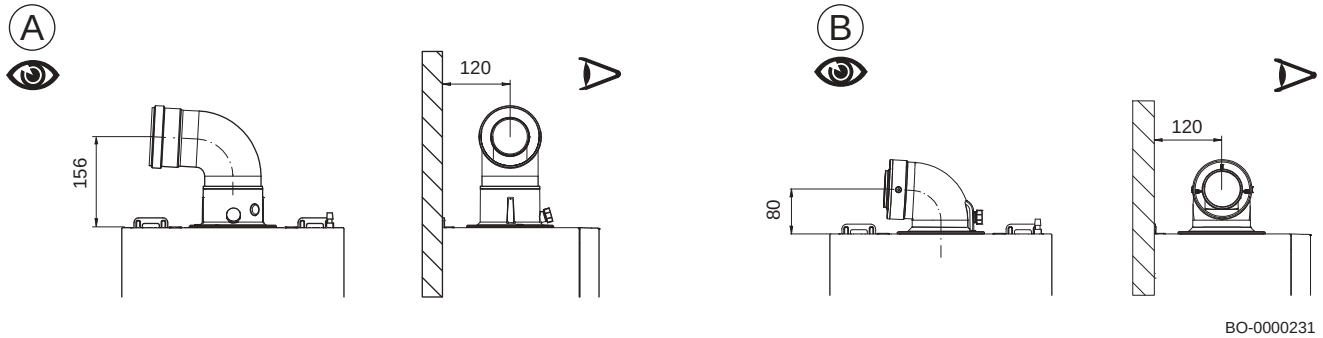

90° kolienko umožňuje pripojiť kotol k výfukovému a prívodnému potrubiu jeho prispôsobením rôznym požiadavkám.

Môže byť tiež použité ako prídavné kolienko v kombinácii so 45° potrubím alebo kolienkom.

Pri odvode spalín do vonkajšieho prostredia musí výfukové/prívodné potrubie vychádzať minimálne 18 mm od steny, aby sa umožnilo umiestniť čističku a jej tesnenie tak, aby sa zabránilo vnikaniu vody.

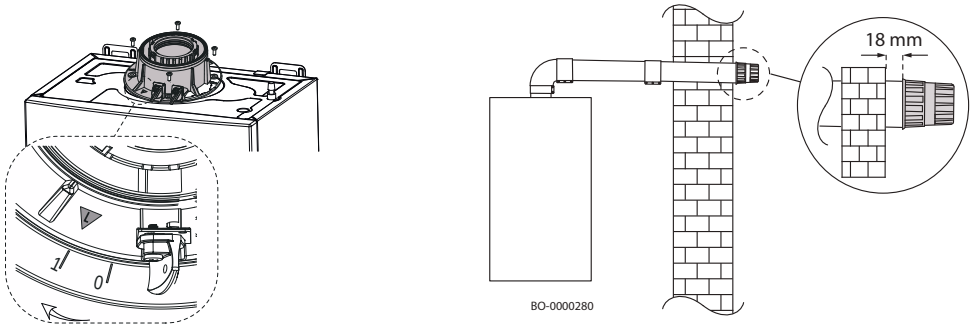

Odvod spalín a koaxiálne potrubia upevnené pomocou skrutiek

Prívodné potrubie upevnite dvoma pozinkovanými skrutkami Ø 4,2 mm s maximálnou dĺžkou 16 mm.

Dôležité
Ak nakupujete výrobky, ktoré neboli vyrobené výrobcom, odporúčame vám zakúpiť skrutky podobnej dĺžky a rozmerov.

Dôležité
Pred zaskrutkovaním skrutiek sa uistite, či je potrubie vložené do tesnenia iného potrubia v hĺbke aspoň 4,5 cm.

Varovanie
Dodržte minimálny sklon potrubia smerom ku kotlu najmenej 5 cm na meter.

Obr.124 Upevnenie koaxiálneho odvodu spalín

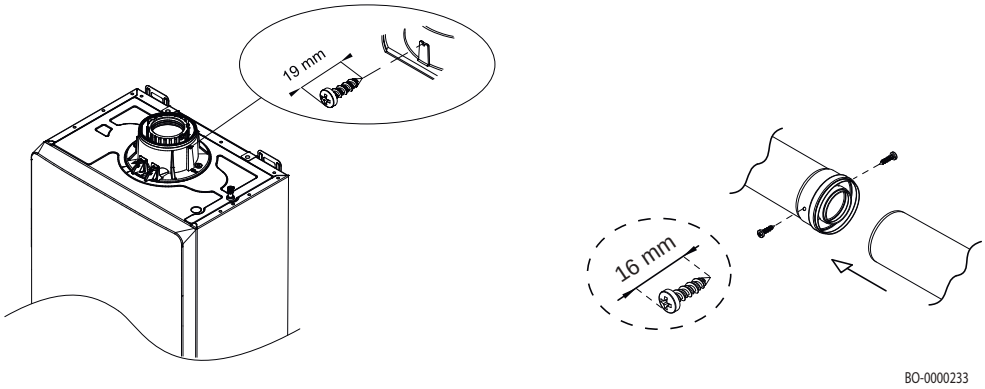

■ Príklady inštalácie koncentrického potrubia

Obr.125 Príklady inštalácie koncentrického potrubia

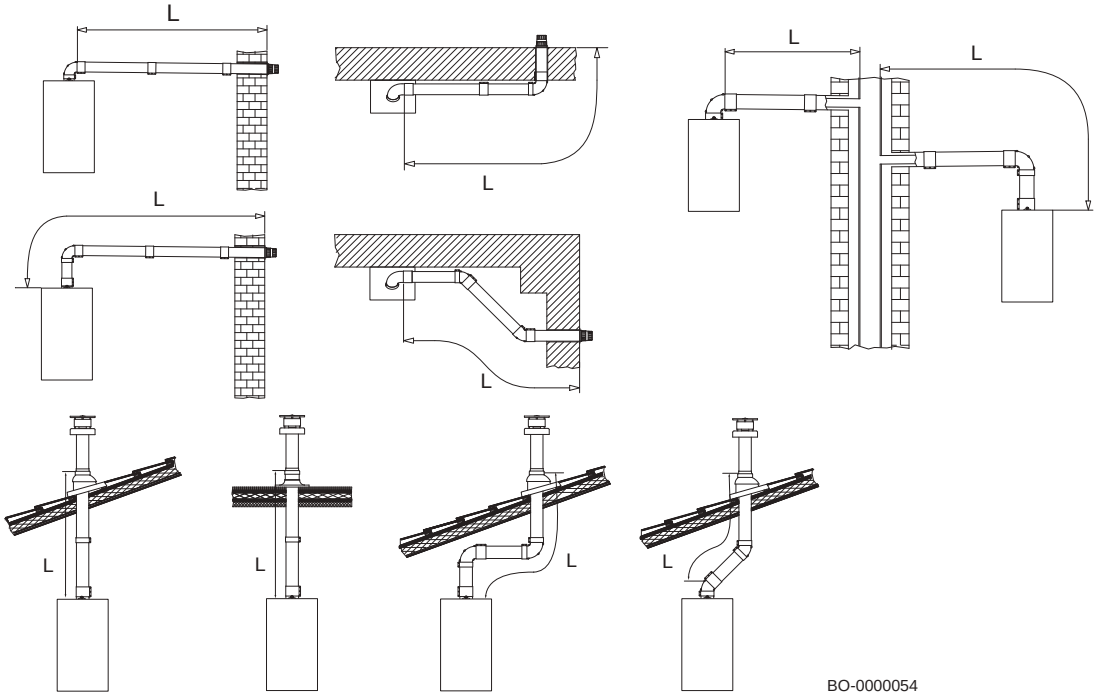

■ TYP ODVODU SPALÍN $C_{(10)3}$ – $C_{(12)3}$

PREVÁDZKOVÝ HROMADNÝ KOMÍN POD TLAKOM PRE KOTLY S UTESNENOU KOMOROU (ZEMNÝ PLYN)

Rozmery hromadného komína určuje dodávateľ podľa nariadenia EN 13384-2.

Tab.107 Typ prípojky na odvod spalín: $C_{(10)3}$ (zemný plyn)

Princíp	Opis
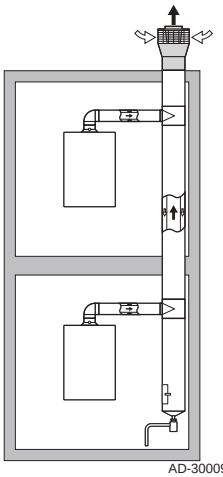 AD-3000959-02	Kombinovaný systém prívodu vzduchu a odvodu spalín (kombinovaný systém vzduch/spaliny) s pretlakom. **Nebezpečenstvo** Inštalácia kotlov na spoločné komíny pod tlakom je povolená iba pre zemný plyn. Kotol je navrhnutý na pripojenie k spoločnému komínu veľkosti, podľa ktorej môže pracovať v podmienkach, kde statický tlak spoločného potrubia dymovodu môže prekročiť statický tlak spoločného vzduchového potrubia 25 Pa v stave, kedy 1 kotol pracuje na maximálny tepelný príkon a 1 kotol pracuje na minimálny tepelný príkon povolený podľa kontrol. • Minimálny povolený rozdiel tlaku medzi nasávaním vzduchu a odvodom spalín je −200 Pa (vrátane tlaku vetra −100 Pa). • Maximálna povolená hodnota recirkulácie vo veterných podmienkach je 10 %. • Kanál musí byť navrhnutý na nominálnu teplotu spalín 25 °C. • Do spodnej časti kanálu umiestnite odtok kondenzátu, ktorý je vybavený sifónom. • Strešná priechodka musí byť navrhnutá pre túto konfiguráciu a musí v kanáli vytvárať ťah. • Prerušovač ťahu nie je povolený. **Dôležité** Pre túto konfiguráciu upravte otáčky ventilátora tak, ako je uvedené v nasledujúcej tabuľke. Ak potrebujete ďalšie informácie, kontaktujte nás.

Tab.108 Typ prípojky na odvod spalín: $C_{(10)3}$ alebo $C_{(12)3}$ (zemný plyn)

LUNA CENTURY		1.16			1.24			1.35		
		Min.	Max.	Max.	Min.	Max.	Max.	Min.	Max.	Max.
Korekcia rýchlosti ventilátora	Par.	GP067	–	–	GP067	–	–	GP067	–	–
	%	7	–	-	7	–	-	7	–	–
Menovitý príkon	kW	2,1	16,4	16,4	2,9	24,7	28,9	3,5	33,0	34,9
CO2	%	8,5	9,0	9,0	8,5	9,0	9,0	8,5	9,0	9,0
Maximálny tlak spalín na výstupe z kotla	Pa	25	88	88	25	90	93	25	92	93
Minimálny tlak spalín na výstupe z kotla	Pa	−200	−200	−200	−200	−200	−200	−200	−200	−200
Maximálny hmotnostný prietok spalín	g/s	1,0	7,5	7,5	1,4	11,3	13,3	1,7	15,1	16,0
Teplota spalín 80 °C/60 °C	°C	80	80	80	80	80	80	80	80	80
Teplota spalín 50 °C/30 °C	°C	56	56	–	56	56	–	56	56	–
Max. teplota spalín TÚV	°C	–	–	85	–	–	85	–	–	85
Minimálna dĺžka dymovodu 60/100	m	0,2	0,2	0,2	0,2	0,2	0,2	0,2	0,2	0,2
Maximálna dĺžka dymovodu 60/100	m	3,0	3,0	3,0	3,0	3,0	3,0	3,0	3,0	3,0

Tab.109 Typ prípojky na odvod spalín: $C_{(10)3}$ alebo $C_{(12)3}$ (zemný plyn)

LUNA CENTURY		24			30		
		Min.	Max.	Max.	Min.	Max.	Max.
Korekcia rýchlosti ventilátora	Par.	GP067	–	–	GP067	–	–
	%	7	–	-	7	–	–
Menovitý príkon	kW	2,5	20,6	24,7	3,1	24,7	31,0
CO2	%	8,5	9,0	9,0	8,5	9,0	9,0

Maximálny tlak spalín na výstupe z kotla	Pa	25,0	89,3	92,9	25,0	88,6	93,1
Minimálny tlak spalín na výstupe z kotla	Pa	−200	−200	−200	−200	−200	−200
Maximálny hmotnostný prietok spalín	g/s	1,2	9,5	11,3	1,5	11,3	14,2
Teplota spalín 80 °C/60 °C	°C	80	80	80	80	80	80
Teplota spalín 50 °C/30 °C	°C	56	56	–	56	56	–
Max. teplota spalín TÚV	°C	–	–	85	–	–	85
Minimálna dĺžka dymovodu 60/100	m	0,2	0,2	0,2	0,2	0,2	0,2
Maximálna dĺžka dymovodu 60/100	m	3,0	3,0	3,0	3,0	3,0	3,0

Tab.110 Typ prípojky na odvod spalín: $C_{(10)3}$ alebo $C_{(12)3}$ (zemný plyn)

LUNA CENTURY		35			40		
		Min.	Max.	Max.	Min.	Max.	Max.
Korekcia rýchlosti ventilátora	Par.	GP067	–	–	GP067	–	–
	%	7	–	-	7	–	–
Menovitý príkon	kW	3,5	28,9	34,9	4,0	33,0	40,0
CO2	%	8,5	9,0	9,0	8,5	9,0	9,0
Maximálny tlak spalín na výstupe z kotla	Pa	25,0	89,3	93,1	25,0	89,3	93,1
Minimálny tlak spalín na výstupe z kotla	Pa	−200	−200	−200	−200	−200	−200
Maximálny hmotnostný prietok spalín	g/s	1,7	13,3	16,0	1,9	15,1	18,4
Teplota spalín 80 °C/60 °C	°C	80	80	80	80	80	80
Teplota spalín 50 °C/30 °C	°C	56	56	–	56	56	–
Max. teplota spalín TÚV	°C	–	–	85	–	–	85
Minimálna dĺžka dymovodu 60/100	m	0,2	0,2	0,2	0,2	0,2	0,2
Maximálna dĺžka dymovodu 60/100	m	3,0	3,0	3,0	3,0	3,0	3,0

Pri oboch komínoch $C_{10(3)}$ a $C_{12(3)}$ aplikujte na kotol vyplnený štítok.

Obr.126 Príklad vyplneného samolepiaceho štítku

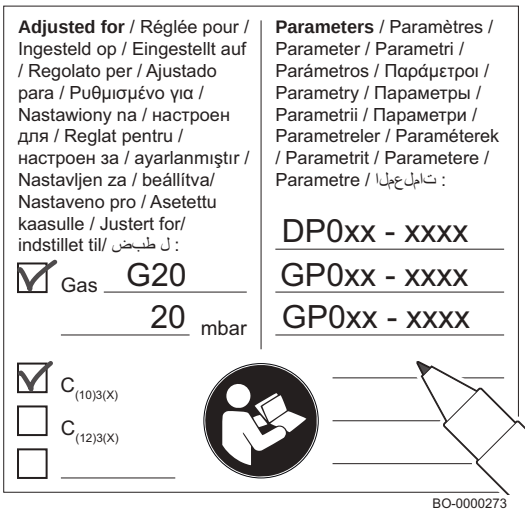

Dôležité
Po aktualizácii parametrov aktualizujte prídavný štítok (pozri obrázok vedľa), ako je tiež opísané v časti „Kontrola spaľovania“ —> „Záverečné pokyny“.

Nebezpečenstvo
V prípade údržby/demontáže spaľovacieho okruhu kotla inštalovaného na spoločnom dymovode pod pretlakom vykonajte potrebné preventívne opatrenia, aby sa zabránilo vnikaniu výparov z iných kotlov nainštalovaných na spoločnom dymovode do miestnosti, kde je nainštalovaný kotol.

Delené (paralelné) potrubia

Pre konkrétne inštalácie prívodného (sacieho) potrubia/výfukového potrubia na odvod spalín je možné použiť jednu deliacu prípojku. Táto prípojka (armatúra) umožňuje nasmerovať nasávanie (prívod) a výfuk (odvod) v ľubovoľnom smere vďaka otáčaniu o 360°. Tento typ potrubia umožňuje odvádzať spaliny mimo budovu alebo do samostatných komínov. Nasávanie (prívod) spaľovacieho vzduchu a výfuk (odvod) spalín môže byť umiestnený v rôznych oblastiach. Deliaca prípojka je upevnená priamo na kotol a umožňuje, aby bol spaľovací vzduch privádzaný a spaliny odvádzané dvomi samostatnými oddelenými potrubiami (80 mm). 90° kolienko umožňuje pripojiť kotol k výfukovému a prívodnému potrubiu jeho prispôsobením rôznym požiadavkám. Môže byť tiež použité ako prídavné kolienko v kombinácii so 45° potrubím alebo kolienkom. Pri odvode spalín do vonkajšieho prostredia musí výfukové potrubie vychádzať minimálne 18 mm od steny, aby sa umožnilo umiestniť hliníkovú čističku a jej tesnenie tak, aby sa zabránilo vnikaniu vody.

Obr.127 Inštalácia potrubia pri oddelených potrubiach

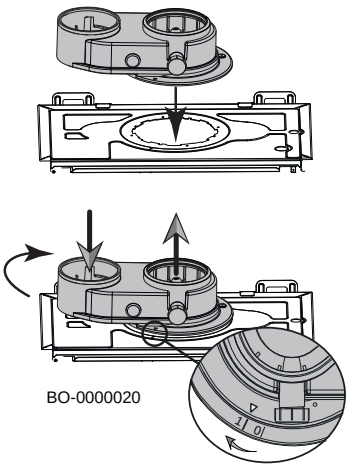

Upozornenie
Uistite sa, že je správne upevnená deliaca prípojka (armatúra) jej otočením z polohy „0“ do polohy „1“ podľa obrázka.

Upozornenie
Dodržte minimálny sklon potrubia odvodu spalín smerom ku kotlu najmenej 5 cm na meter.

Obr.128

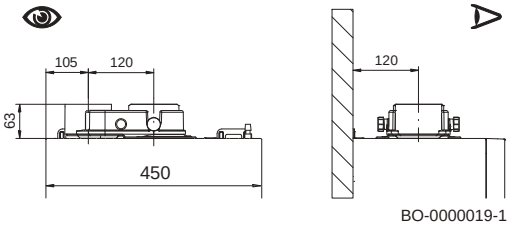

■ Príklady inštalácie oddeleného potrubia

Obr.129 Príklady inštalácie oddeleného potrubia

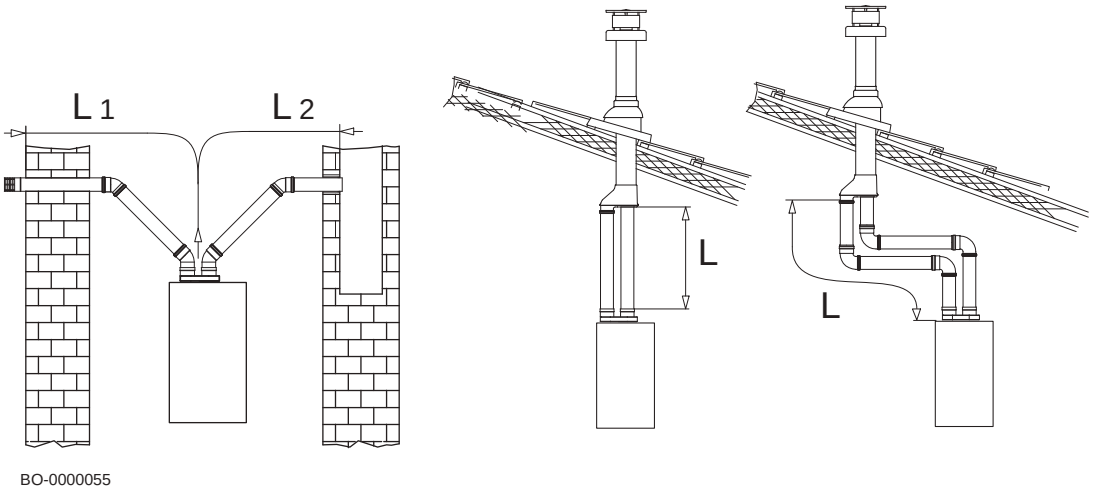

■ Dĺžky potrubia na prívod vzduchu/odvod spalín

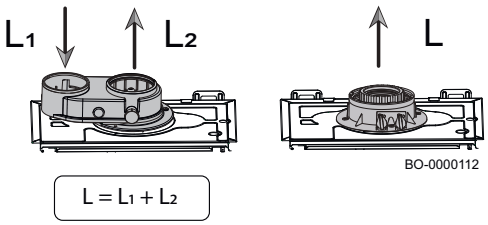

- **L1**: Nasávanie spaľovacieho systému
- **L2**: Odvod spalín (L-L1)
- **L**: Dĺžka zostavy potrubia (L1+L2)

V nasledujúcej tabuľke je uvedená maximálna dĺžka prívodných a odvodových potrubí.

Tab.111 Dĺžky potrubia odvodu spalín

Typ rúry	Ø [mm]	1.16			1.24			1.35		
		L MAX [m]	L_2 MAX [m]	L_1 MAX [m]	L MAX [m]	L_2 MAX [m]	L_1 MAX [m]	L MAX [m]	L_2 MAX [m]	L_1 MAX [m]
	80/80	80	70	10	80	70	10	80	70	10
	80/50 *	40	30	10	35	25	10	25	15	10
	80/60 **	40	30	10	40	30	10	40	30	10

Typ rúry	Ø [mm]	1.16			1.24			1.35		
		L MAX [m]	L_2 MAX [m]	L_1 MAX [m]	L MAX [m]	L_2 MAX [m]	L_1 MAX [m]	L MAX [m]	L_2 MAX [m]	L_1 MAX [m]
	60/100	10	–	–	10	–	–	10	–	–
	80/125	25	–	–	25	–	–	25	–	–

Tab.112 Dĺžky potrubia odvodu spalín

Typ rúry	Ø [mm]	24			30		
		L MAX [m]	L_2 MAX [m]	L_1 MAX [m]	L MAX [m]	L_2 MAX [m]	L_1 MAX [m]
	80/80	80	70	10	80	70	10
	80/50 *	30	20	10	30	20	10
	80/60 **	40	30	10	40	30	10
	60/100	10	–	–	10	–	–
	80/125	25	–	–	25	–	–

Tab.113 Dĺžky potrubia odvodu spalín

Typ rúry	Ø [mm]	35			40		
		L MAX [m]	L_2 MAX [m]	L_1 MAX [m]	L MAX [m]	L_2 MAX [m]	L_1 MAX [m]
	80/80	80	70	10	80	70	10
	80/50 *	25	15	10	25	15	10
	80/60 **	40	30	10	40	30	10
	60/100	10	–	–	10	–	–
	80/125	25	–	–	25	–	–

** Odvod spalín s priemerom 60 mm s pevným a ohybným potrubím.

Dôležité
Informácie o výfukovom potrubí na odvod spalín predávaných výrobcom.

Nebezpečenstvo
Pri systémoch typu „B“ musí byť miestnosť, v ktorej je zariadenie nainštalované, vybavená potrebnými otvormi na prívod vzduchu. Nesmie sa zmenšovať ich prierez ani zatvárať.

Dôležité
Pre výfukové potrubia 80/125, 80/50 a 80/60 sú dostupné špecifické adaptéry ako príslušenstvo.

■ Nastavenia korekcie výkonu [%]

Tab.114 Percentuálna zmena [%] otáčok ventilátora v závislosti od dĺžky dymovodov (prívod vzduchu L1 = Ø 80 mm) so zemným plynom.

L2 [m]	1.16			1.24			1.35		
	Tlak spalín [Pa]	GP068 [%]	GP088 [%]	Tlak spalín [Pa]	GP068 [%]	GP088 [%]	Tlak spalín [Pa]	GP068 [%]	GP088 [%]
	–	–	16 kW	–	–	24 kW	-	-	32 kW
Ø 50 [mm] Pevné/Ohybné (L1 Ø 80 mm: max. 10 m)									
1 – 5	35	4	2	90	3	3	130	4	7
6 – 10	70	5	3	180	7	6	280	7	12
11 – 15	110	10	4	300	10	9	400	9	15
16 – 20	150	14	6	400	12	13	–	–	–
21 – 25	180	17	7	500	16	15	–	–	–
26 – 30	200	21	9	–	–	–	–	–	–
Ø 60 [mm] Pevné/Ohybné (L1 Ø 80 mm: max. 10 m)									
1 – 10	–	–	–	–	–	–	–	–	–
11 – 20	50	9	4	160	5	4	210	6	10
21 – 30	95	15	6	350	12	13	400	9	15

L2 [m]	24			30			35			40		
	Tlak spalín [Pa]	GP068 [%]	GP088 [%]	Tlak spalín [Pa]	GP068 [%]	GP088 [%]	Tlak spalín [Pa]	GP068 [%]	GP088 [%]	Tlak spalín [Pa]	GP068 [%]	GP088 [%]
	–	24 kW	20 kW	-	30 kW	24 kW	-	34 kW	28 kW	–	39 kW	32 kW
Ø 50 [mm] Pevné/Ohybné (L1 Ø 80 mm: max. 10 m)												
1 – 5	65	2	3	105	0	3	130	4	7	200	8	8
6 – 10	140	6	5	220	1	6	280	7	12	350	12	15
11 – 15	220	10	7	350	4	9	400	9	15	550	17	20
16 – 20	310	15	12	470	6	13	–	–	–	–	–	–
21 – 25	400	18	13	–	–	–	–	–	–	–	–	–
26 – 30	460	20	15	–	–	–	–	–	–	–	–	–
Ø 60 [mm] Pevné/Ohybné (L1 Ø 80 mm: max. 10 m)												
1 – 10	–	–	–	–	–	–	–	–	–	–	–	–
11 – 20	120	8	6	180	1	4	210	6	10	270	9	9
21 – 30	250	12	10	450	6	13	400	9	15	470	15	18

■ Ekvivalentná dodatočná strata tlaku

Tab.115 Dodatočná strata tlaku ekvivalentná dĺžke lineárneho potrubia (L)

Uhol kolienka					
	Kolienko Ø 80/125 mm	Kolienko Ø 60/100 mm	Kolienko Ø 80 mm	Kolienko pre výfuk (odvod spalín) Ø 60 mm pevné	Kolienko pre výfuk (odvod spalín) Ø 50 mm pevné a Ø 50 mm ohybné
–	[m]	[m]	[m]	[m]	[m]
90	1	1	0,5	2	3
45	0,25	0,5	0,25	–	–

Dôležité
Informácie o výfukovom potrubí na odvod spalín predávaných výrobcom.

3.4.6 Prístup k doske elektrického pripojenia kotla

Ak chcete získať prístup ku komponentom kotla:

- Odskrutkujte dve skrutky (1) pod panelom A (1). Skrutky sú pripevnené k prednému panelu a po odskrutkovaní zostávajú upevnené.
- Vyberte predný panel (2).

Prístup k elektrickej doske:

- Otočte ovládací panel B (3) nadol.
- Otvorte dvere B (4) uvoľnením príslušnej západky.

Obr.130 Prístup k elektrickým pripojeniam

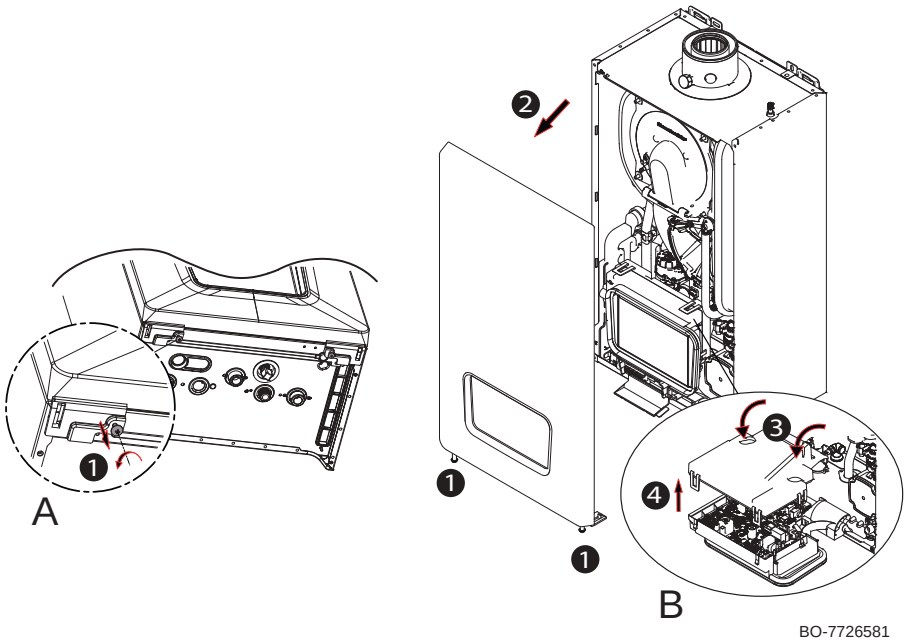

3.4.7 Elektrické zapojenie

Elektrická bezpečnosť zariadenia je zabezpečená iba vtedy, ak je správne pripojené k účinnému uzemňovaciemu systému v súlade s platnými bezpečnostnými normami pre systémy a inštalácie.

Kotol musí byť elektricky pripojený k jednofázovému a uzemnenému napájaniu 230 V.

Upozornenie
Toto pripojenie sa musí vykonať pomocou dvojpólového ističa s rozpojením kontaktov minimálne 3 mm.

Napájací kábel musí byť harmonizovaný kábel „HAR H05 VV-F“ (3 vodiče s prierezom 0,75 mm^2) s maximálnym priemerom 8 mm.

Varovanie
Skontrolujte, či je celkový menovitý príkon príslušenstva pripojeného k zariadeniu nižší ako 1 A. Ak je vyšší, medzi príslušenstvom a doskou elektrického silového obvodu musí byť nainštalované relé, alebo musí byť príslušenstvo napájané externe.

■ Prístup k elektrickým pripojeniam

Ak chcete pridať jeden alebo viac vodičov k zapojeniu kotla, postupujte takto:

- uvoľnite skrutku (**1**) na viacnásobnej káblovej priechodke (**A**), ktorá sa nachádza na pravej dolnej strane kotla (skrutka slúži ako káblová priechodka);
- určte správny priemer káblovej priechodky, potom odrežte príslušnú zátku (**2**), ako je znázornené na obrázku, a zaveďte vodič do otvoru;
- pripojte vodič a potom zaistite káblovú priechodku na mieste utiahnutím skrutky (**1**).
- Na pripojenie externých zariadení prostredníctvom L-zbernice použite káblovú priechodku (**B**).

Obr.131 Pridávanie káblov ku kotlu

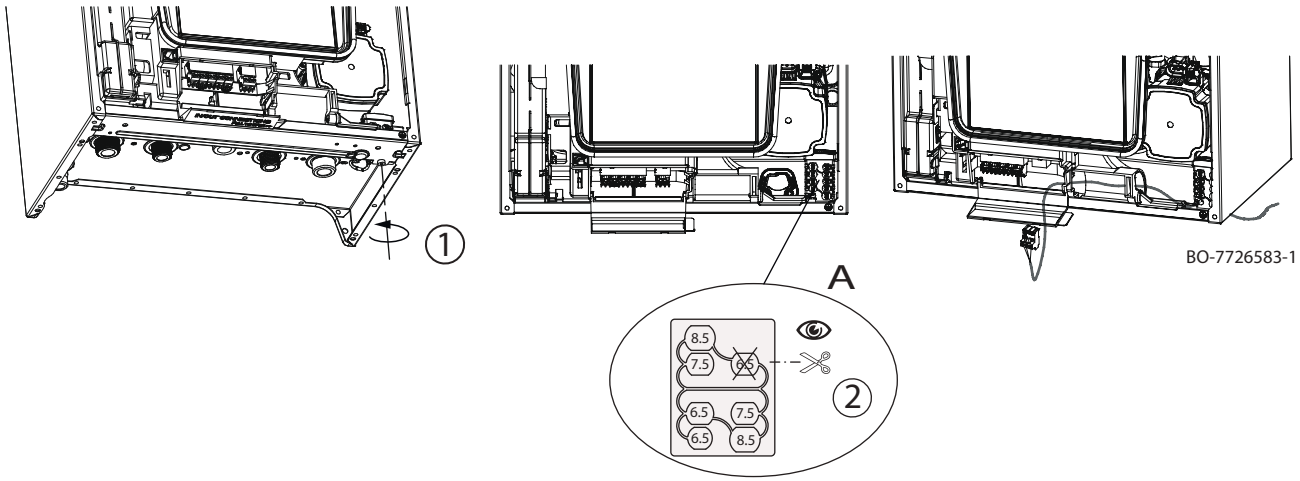

Obr.132 Pripojenia dosky kotla

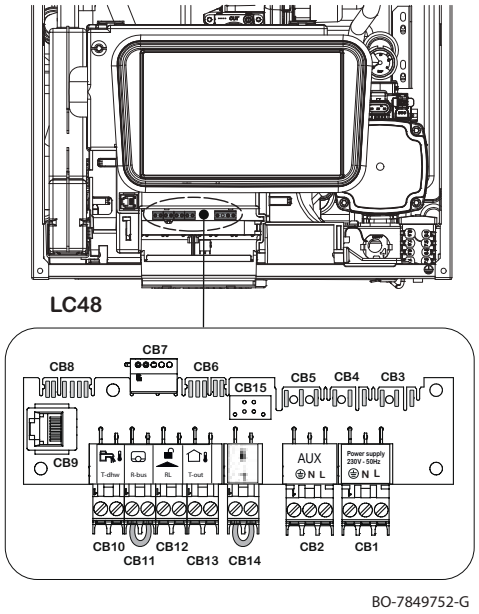

CB1	Pripojenie napájania dosky kotla 230V ~ 50 Hz
L	Fáza230 V~
N	Nulový vodič
⏚	Uzemňovací konektor
CB2	230 V ~ 50 Hz napájanie príslušenstva MF01 (biely konektor)
CB3	230 V ~ 50 Hz napájanie príslušenstva.
CB4	Pripojenie napájania dosky kotla 230V ~ 50 Hz
CB5	MF01 programovateľný výstup
CB6	CAN pripojenie kotla
CB7	CAN pripojenie príslušenstva s terminátorom zbernice
CB8	NTC vstup (teplota ACS – R-bus – RL – vonkajšia teplota)
CB9	Pripojenie CAN pre servis
CB10	Pripojenie externého snímača zásobníka teplej úžitkovej vody (modrý konektor)
CB11	On-Off / R-Bus – izbový termostat; pred pripojením zariadenia odstráňte prepojku (zelený konektor)
CB12	Normálne otvorený kontakt [RL], po zopnutí sa kotol zablokuje (oranžový konektor)
CB13	Pripojenie vonkajšieho snímača (biely konektor)
CB14	Aktivácia izbového termostatu / Izbová jednotka s extra nízkym napätím (biely konektor)
CB15	Pripojenie P&P

■ Pripojenie izbového termostatu

Po odstránení prepojky pripojte izbový termostat k zelenej svorke **CB11** Tento kontakt umožňuje pripojenie cez R-Bus,OT alebo Zap./Vyp.

■ Montáž vonkajšieho snímača

Pripojte vonkajší snímač na bielu svorku **CB13** pripojovacej dosky. Ak je kotol pripojený k izbovému termostatu (Zap/Vyp), kontrola teploty prietoku bude závisieť od vykurovacej krivky nastavenej na kotle. Ak je ku kotlu pripojená modulačná izbová jednotka Baxi, požadovanú vykurovaciu krivku možno nastaviť priamo jednotkou (ak to vyžaduje model izbovej jednotky).

■ Pripojenie pre blokovací kontakt kotla

Ak chcete kotol zablokovať, pripojte čistý kontakt externého zariadenia k oranžovej svorke **CB12** (RL).

Po obnovení blokovania zostáva kotol v definovanom stave blokovania ďalších 10 minút. Možné konfigurácie a typy nastavení parametrov **AP251, AP211** a **AP221** nájdete v kapitole o parametroch.

Pripojenie služby a nástroja

Na zobrazenie/zmenu zoznamu parametrov je možné pripojiť bezdrôtové rozhranie ku kotlu prostredníctvom konektora **CB09** alebo pripojením konektora **Plug & Play**, ak je prítomný, ako je opísané v nasledujúcom odseku. Po pripojení prepojte **SERVICE** notebook s kotlom prostredníctvom softvéru **Service-Tool**.

Konektor Plug & Play

Obr.133 Poloha konektora

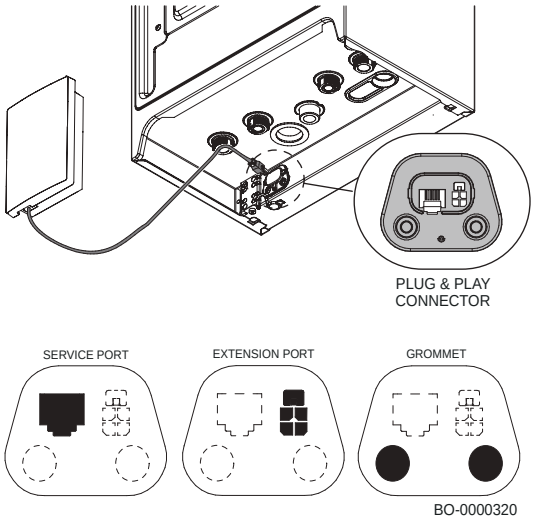

Produkt je možné pripojiť k niekoľkým rozširujúcim doskám plošných spojov (DPS) pomocou konektora Plug & Play, ktorý je k dispozícii v spodnej časti spotrebiča.

Konektor Plug & Play je možné použiť na účely údržby (**SERVICE PORT**) alebo na pripojenie externého príslušenstva (**EXTENSION PORT**).

Ak chcete pripojiť externé príslušenstvo, zložte konektor nasadený na rozširujúcom porte (ak je prítomný).

Pozrite
Nastavenie parametrov nájdete v návode dodanom s príslušenstvom

Varovanie
Používajte len originálne káble dodané s príslušenstvom

Poloha poistky napájacieho zdroja

Poistka **F1** typu **3,15 A** je zabudovaná do DPS kotla vo vysokonapäťovej časti za konektorom **X4**. Ak chcete získať prístup k DPS, demontujte predný panel, odopnite kryt tak, ako je to opísané v odseku „Prístup ku komponentom kotla“, a vyberte poistku.

Pripojenie snímača zásobníka nádrže teplej vody pre domácnosť (pri vopred vybavených modeloch)

Pripojte snímač zásobníka teplej úžitkovej vody na modrú svorku **CB10** (Tdhw).

Pripojenie dosky (príslušenstvo)

Dosky SCBxx (A1), (A2), (A3) a GTWxx (A1) je možné nainštalovať priamo na ovládací panel kotla.

Na inštaláciu a upevnenie:

- Zložte kryt ovládacieho panela.
- Umiestnite dosky **(A1)** , **(A2)** , **(A3)** podľa obrázka.
- Pripevnite ich pomocou skrutiek dodaných so súpravou príslušenstva.

Na pripojenie dosky s príslušenstvom použite konektory L-BUS **CB6** alebo **CB7** namontované v kotle, ako je opísané nižšie.

Obr.134 Umiestnenie a upevnenie dosiek príslušenstva v kotle

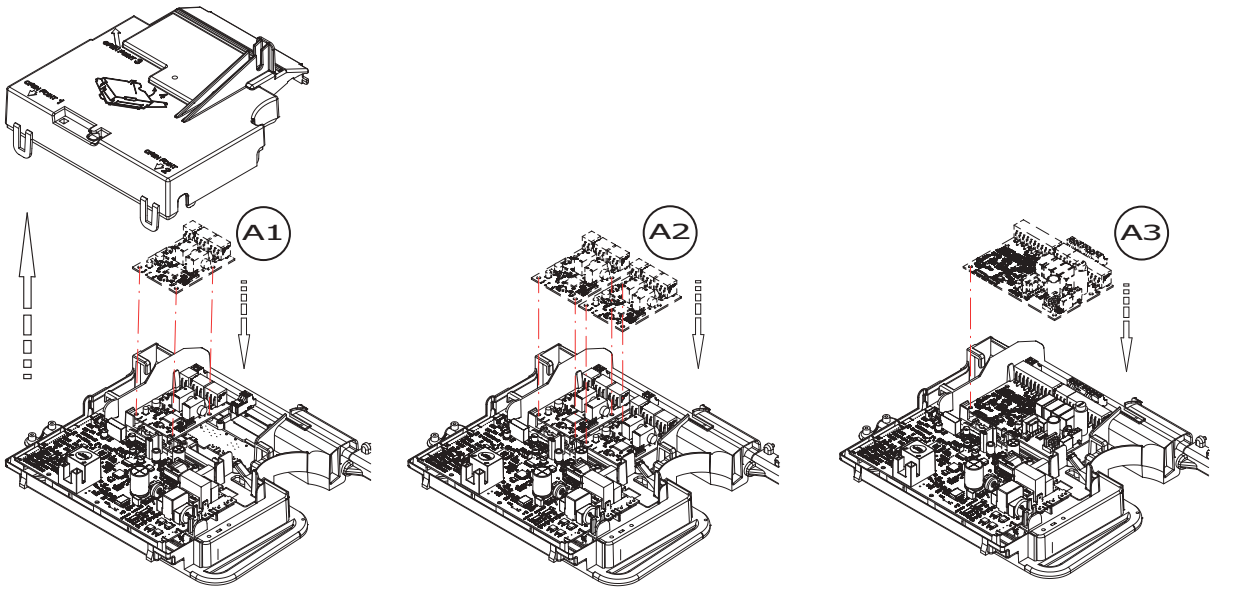

BO-7794874-1

Pripojenie karty príslušenstva priamo na kotle k pripojovacej karte:

- Zložte položku Plug&Play L-BUS **(A)** na pripojovacej doske a umiestnite ju na konektor lokálnej zbernice (L-BUS) dosky príslušenstva **(B)**.
- Pripojte kábel L-BUS z pripojovacej dosky k doske príslušenstva a k napájaciemu zdroju 230 V~ (ak je k dispozícii).
- Upevnite dosku príslušenstva do určeného priestoru na prednom paneli kotla.

Obr.135 Pripojenie dosky príslušenstva v kotle

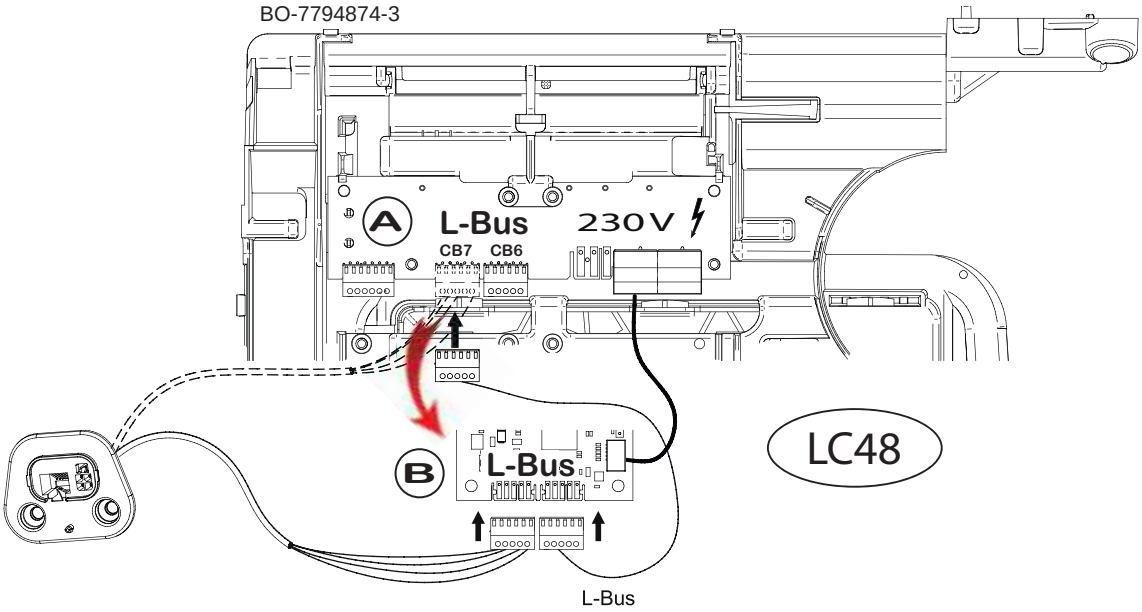

3.4.8 Nastavenie programovateľných výstupov a vstupov

Prevádzkový režim konfigurovateľných vstupných a výstupných konektorov sa môže líšiť podľa nasledujúcich predvolených nastavení.

Obr.136 Rozloženie konfigurácie programovateľného výstupu/vstupu

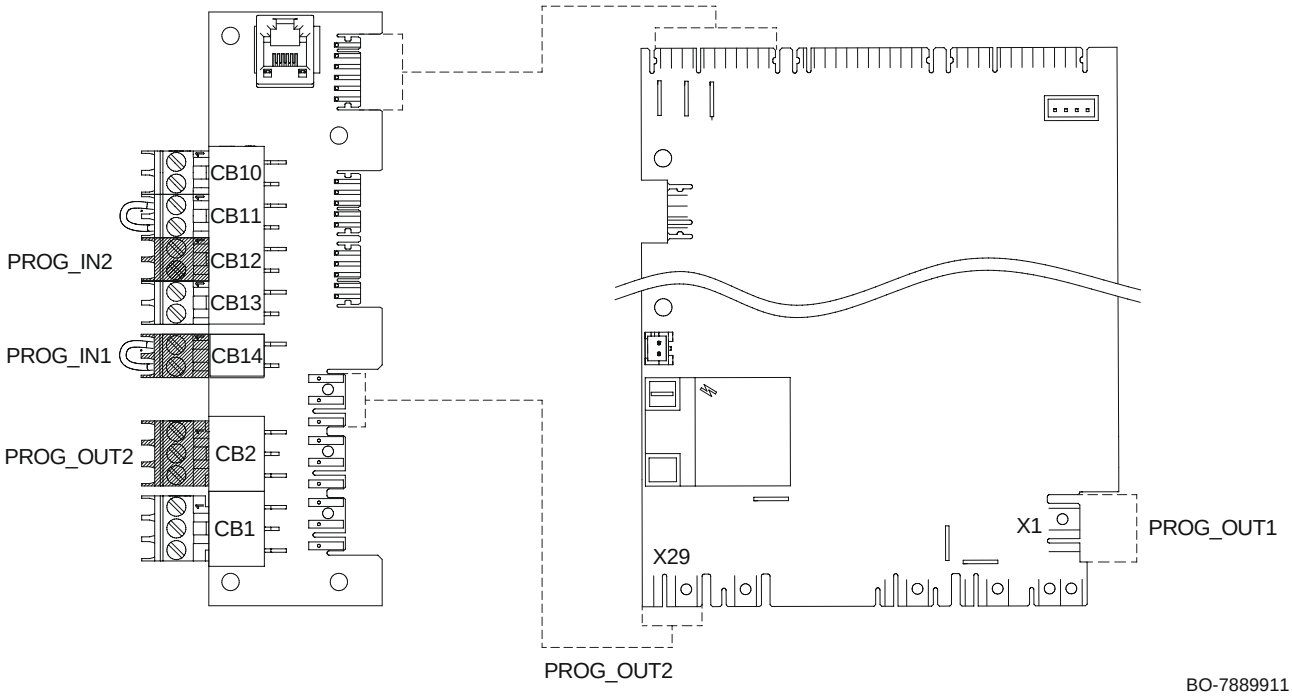

Vstup/Výstup	Opis	Pripojenie
PROG_IN1	Programovateľný vstup 1	**CB14**
PROG_IN2	Programovateľný vstup 2	**CB12**
PROG_OUT1	Programovateľný výstup 1	**X1**
PROG_OUT2	Programovateľný výstup 2	**CB2**

Upozornenie
V produktoch, ktoré sú štandardne vybavené funkciou automatického plnenia, je výstup **PROG_OUT1** už použitý a povolený, a preto nie je k dispozícii.

Upozornenie
V produktoch, ktoré sú štandardne vybavené nabíjacím čerpadlom TÚV, je výstup **PROG_OUT2** už použitý a povolený, a preto nie je k dispozícii.

Upozornenie
Skontrolujte dostupnosť a prípadné priradenia k programovateľným vstupom a výstupom.
Hlavná ponuka > **Servisný technik** > **Nastavenie inštalácie** > **Multifunkčný výstup/Multifunkčný vstup**

Príklady inštalácie

Aktivácia obehového čerpadla TÚV

Cirkuláciu TÚV aktivujte povolením funkcie **Cirkulácia TÚV**.

▶▶ Hlavná ponuka > **Servisný technik** > **Nastavenie inštalácie** > **Cirkulácia/zmieš.TÚV** > **Povolené** > **Cirkulácia TÚV** > **Zap.**

Otáčaním otočného gombíka navigujte.
Pomocou tlačidla ✔ potvrdíte voľbu.

Dôležité
Táto funkcia využíva Multifunkčný výstup 2.

- Stlačte tlačidlo ≡.
- Zvoľte **Nastavenie inštalácie**.
- Zvoľte **Zmiešavanie alebo cirkulácia TÚV**.
- Zvoľte **Cirkulácia/zmieš.TÚV**.
- Zvoľte **Prepínacia funkcia**.
- Zvoľte **Povolené**.

- Zvoľte **Cirkulácia TÚV**.
- Zvoľte **Zap.**.

Teraz môžete prejsť na domovskú obrazovku stlačením a podržaním tlačidla návratu ⮌ alebo vstúpiť do hlavnej ponuky stlačením tlačidla ponuky ≡.

Obr.137 Pripojenie cirkulácie TÚV

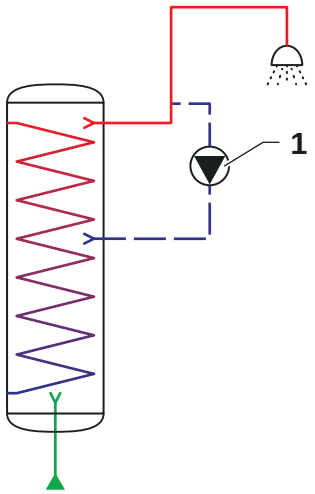

Cirkulácia TÚV vytvára výstupný tok teplej vody v okruhu. Bude:

- Brániť vzniku baktérií legionelly.
- Redukujte čas potrebný na dodávku teplej vody.

Na regulovanie čerpadla nie je potrebné pripájať snímač na konci obehového potrubia.

1 Čerpadlo – TÚV

Tab.116 Opis vstupov/výstupov

Č.	Opis	Vstup/Výstup
1	Čerpadlo – TÚV	**PROG_OUT2**

Upozornenie
Vždy skontrolujte dostupnosť programovateľného výstupu sprístupnením ponuky **Multifunkčné výstupy**

Vyberte **Cirkulácia TÚV** na sprístupnenie nasledujúcich parametrov:

Tab.117 Požadované parametre

Nastavenie	Opis	Možnosti	Nastavenie od výrobcu
DP050 Režim cirkulácie	Vyberá prevádzkový režim cirkulačného čerpadla TÚV.	0 - Čerpadlo je vypnuté 1 - Časový program čerp. 2 - Čer. pre komfort TÚV	0 - Čerpadlo je vypnuté
DP052 Čas ZAP. cirk. čerp.	Nastavuje pevný čas prevádzky pre cyklický čas ZAP. pre cirkulačné čerpadlo TÚV. Keď je nastavené na 0, cirkulačné čerpadlo je vždy v režime ZAP.	0 - 20 min.	0 min.
DP053 Čas VYP. cirk. čerp.	Nastavuje pevný čas mimo prevádzky pre cyklický čas VYP. pre cirkulačné čerpadlo TÚV. Keď je nastavené na 0, cirkulačné čerpadlo je vždy v režime VYP.	0 - 20 min.	0 min.
DP054 Anti leg. cirk.čerp.	Aktivujte (1) alebo deaktivujte (0) funkciu anti legionella pre cirkulačné čerpadlo TÚV.	0 - Vyp. 1 - Zap.	0 - Vyp.

■ Aktivácia automatickej plniacej jednotky

Aktivujte automatické plnenie povolením funkcie **Aut. napĺňanie ÚK**.

▶▶ Hlavná ponuka > **Servisný technik** > **Nastavenie inštalácie** > **Aut. napĺňanie ÚK** > Vyberte prevádzkový režim **Vypnuté/ Poloautomatické/Automaticky**

Otáčaním otočného gombíka navigujte.
Pomocou tlačidla ✔ potvrdíte voľbu.

Obr.138 Automatické plnenie

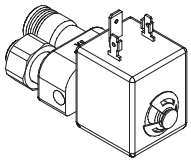

- Stlačte tlačidlo ≡.
- Zvoľte **Servisný technik**.
- Zvoľte **Nastavenie inštalácie**.
- Zvoľte **Aut. napĺňanie ÚK**.
- Vyberte prevádzkový režim **Vypnuté/Poloautomatické/Automaticky**
- Systém je teraz možné naplniť po výbere **Spustenie plnenia vodou**.

Teraz môžete prejsť na domovskú obrazovku stlačením a podržaním tlačidla návratu ↩ alebo vstúpiť do hlavnej ponuky stlačením tlačidla ponuky ≡.

Tab.118 Opis vstupov/výstupov

Č.	Opis	Vstup/Výstup
1	Automatické plnenie	PROG_OUT1

Upozornenie
Vždy skontrolujte dostupnosť programovateľného výstupu sprístupnením ponuky **Multifunkčné výstupy**

Parametre plnenia je možné upraviť výberom Nastavenia

Tab.119 Požadované parametre

Nastavenie	Opis	Možnosti	Nastavenie od výrobcu
AP006 Min. tlak vody	Zariadenie bude hlásiť, ak tlak vody klesne pod túto hodnotu	0,6 bar- 1,5 bar	0,8bar
AP014 Automat. napĺňanie	Povolenie alebo zakázanie funkcie auto. napĺňania. Je možné nastaviť na auto., poloauto. alebo vyp.	0 - Vypnuté 1 - Poloautomatické 2 - Automaticky	0 - Vypnuté
AP023 Čas naplnenia–inšt.	Max. časový interval, počas ktorého môže trvať automatické napĺňanie pri inštalácii.	0 min. -65535 min.	5 min.
AP069 Čas dopĺňania	Maximálny čas trvania dopĺňania	0 min.-65535 min.	5 min.
AP070 Prevádzkový tlak	Prevádzkový tlak vody, pri ktorom by malo zariadenie pracovať	0 bar-4 bar	1,5 bar
AP071 Max.čas na inštal.	Maximálna doba potrebná na naplnenie kompletnej inštalácie	0 s-3600 s	840 s

■ Druhá priama zóna

Na nakonfigurovanie druhej priamej zóny musí byť programovateľný výstup povolený ako Priame ZónČerpadlZap a programovateľný vstup musí byť nakonfigurovaný ako ExtPožiadavka na vyk.

▶▶ Hlavná ponuka > **Servisný technik** > **Nastavenie inštalácie** > **Multifunkčný výstup** > Vyberte dostupný multifunkčný výstup > **Priame ZónČerpadlZap**

▶▶ Hlavná ponuka > **Servisný technik** > **Nastavenie inštalácie** > **Multifunkčný vstup** > Vyberte dostupný multifunkčný vstup > **ExtPožiadavka na vyk**

Otáčaním otočného gombíka navigujte.
Pomocou tlačidla ✔ potvrdíte voľbu.

Na nakonfigurovanie programovateľného výstupu postupujte podľa opisu:

- Stlačte tlačidlo ≡.
- Zvoľte **Servisný technik**.
- Zvoľte **Nastavenie inštalácie**.
- Zvoľte **Multifunkčný výstup**.
- Vyberte dostupný multifunkčný výstup.
- Zvoľte **Priame ZónČerpadlZap**.

Na nakonfigurovanie programovateľného vstupu postupujte podľa opisu:

- Stlačte tlačidlo ≡.
- Zvoľte **Servisný technik**.
- Zvoľte **Nastavenie inštalácie**.
- Zvoľte **Multifunkčný vstup**.
- Vyberte dostupný multifunkčný vstup.
- Zvoľte **ExtPožiadavka na vyk**.
- Vyberte **Logická úroveň** a nastavte **Normálne zatvorený**
- Nastavte **Nastavená teplota** na požadovanú hodnotu.

Teraz môžete prejsť na domovskú obrazovku stlačením a podržaním tlačidla návratu ↩ alebo vstúpiť do hlavnej ponuky stlačením tlačidla ponuky ≡.

Obr.139 Príklad inštalácie

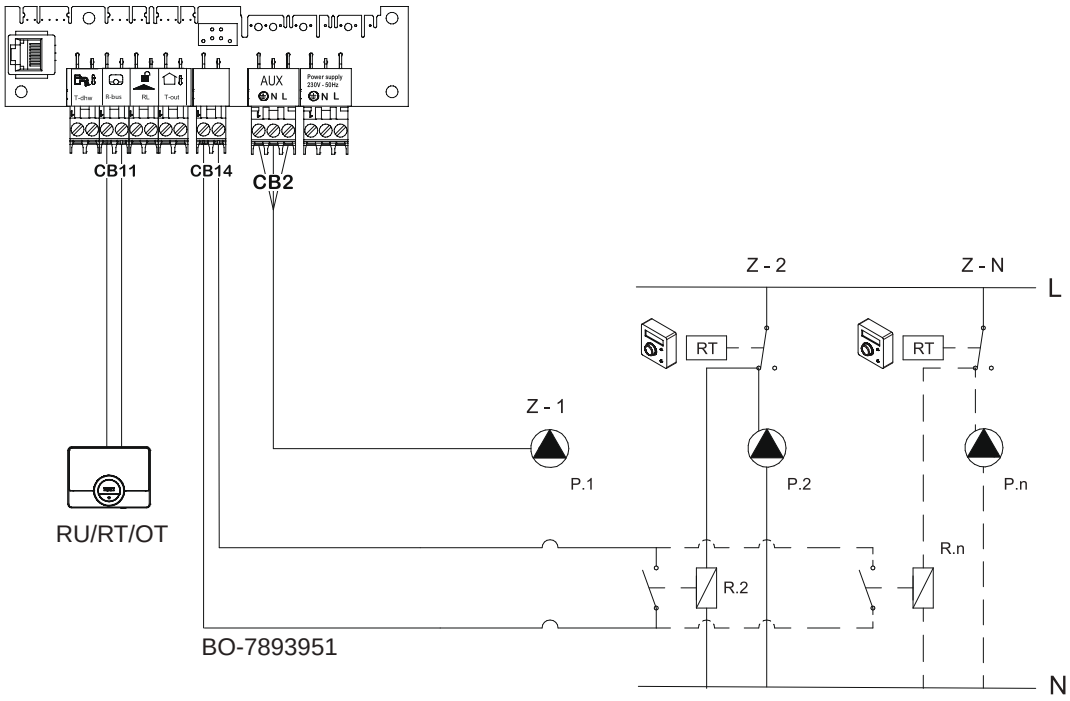

Tab.120 Opis vstupov/výstupov

Č.	Opis	Vstup/Výstup
Z-1	Primárna vykurovacia zóna	–
Z-2	Sekundárna vykurovacia zóna	–
RU/RT/OT	Izbový termostat	CB11
RT	Izbový termostat ZAP/VYP	PROG_IN1 - PROG_IN2
P.1	Čerpadlo – primárny okruh	PROG_OUT2
P.2	Čerpadlo – sekundárny okruh	–

Upozornenie
Vždy skontrolujte dostupnosť programovateľného výstupu a vstupu sprístupnením ponúk Multifunkčný výstup a Multifunkčný vstup.

Upozornenie
Maximálny príkon pripojiteľného čerpadla je 100 W. Ak je príkon vyšší, zapojte relé medzi dosku plošných spojov a čerpadlo.

Niekoľko sekundárnych subzón je možné regulovať pomocou relé pripojením termostatov podľa obrázka.

Obr.140 Príklad systému (inštalácie) s relé

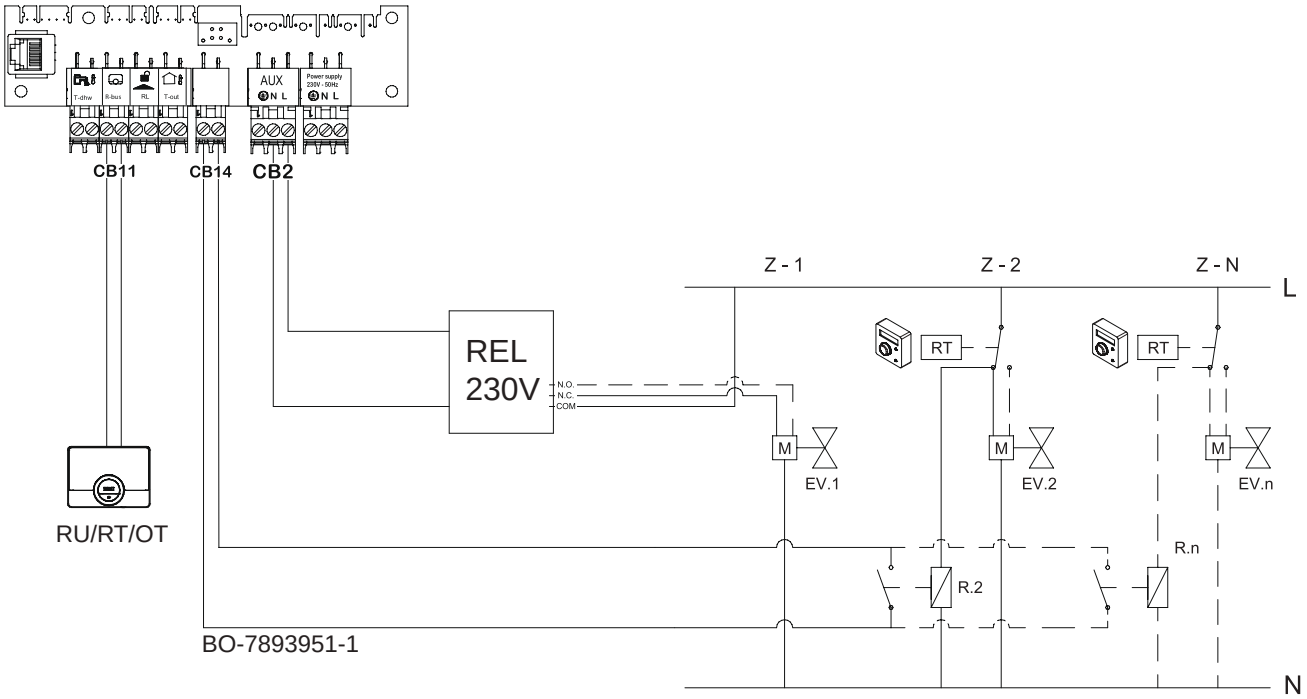

Tab.121 Opis vstupov/výstupov

Č.	Opis	Vstup/Výstup
Z-1	Primárna vykurovacia zóna	–
Z-2	Sekundárna vykurovacia zóna	–
RU/RT/OT	Izbový termostat	CB11
RT	Izbový termostat ZAP/VYP	PROG_IN1 - PROG_IN2
EV.1	Zónový ventil	–

■ Aktivácia čerpadla za hydraulickou výhybkou (anuloidom)

Aktivujte sekundárne čerpadlo povolením funkcie podľa opisu nižšie.

▶▶ Hlavná ponuka > **Servisný technik** > **Nastavenie inštalácie** > **Multifunkčné výstupy** > **Vyberte dostupný multifunkčný výstup** > **Sekundárne čerpadlo**

Otáčaním otočného gombíka navigujte.
Pomocou tlačidla ✔ potvrdíte voľbu.

Dôležité
Táto funkcia využíva Multifunkčný výstup 2.

- Stlačte tlačidlo ≡.
- Zvoľte **Servisný technik**.
- Zvoľte **Nastavenie inštalácie**.
- Zvoľte **Multifunkčné výstupy**.
- Vyberte dostupný multifunkčný výstup.
- Zvoľte **Sekundárne čerpadlo**.

Teraz môžete prejsť na domovskú obrazovku stlačením a podržaním tlačidla návratu ↩ alebo vstúpiť do hlavnej ponuky stlačením tlačidla ponuky ≡.

Obr.141 Príklad inštalácie

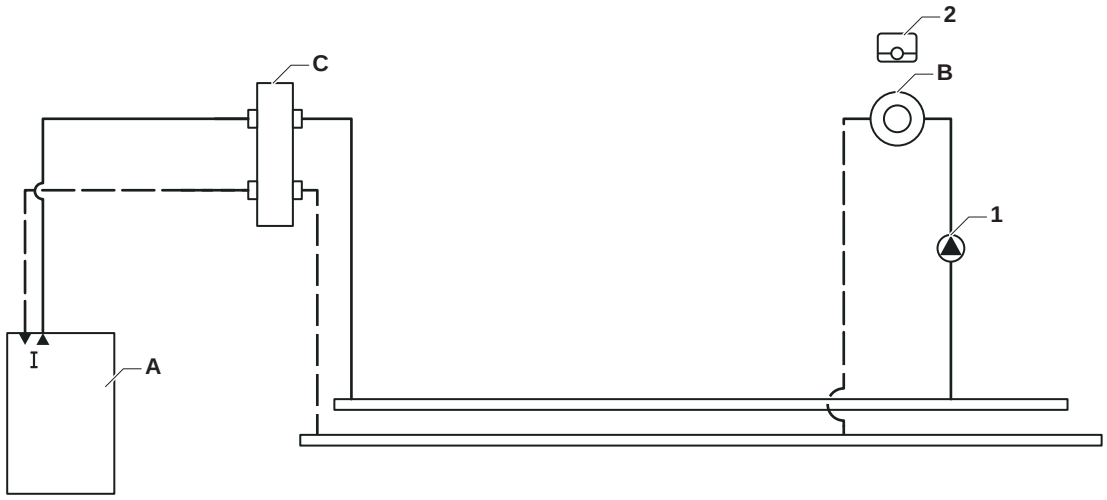

Tab.122 Opis vstupov/výstupov

Č.	Opis	Vstup/Výstup
A	Kotol	–
B	Zóna vykurovania	–
C	Hydraulická výhybka (anuloid)	–
1	Čerpadlo	PROG_OUT2
2	Izbový termostat	CB11

Upozornenie
Maximálny príkon pripojiteľného čerpadla je 100 W. Ak je príkon vyšší, zapojte relé medzi dosku plošných spojov a čerpadlo.

■ Ďalšie programovateľné vstupy

Vstup môžete nakonfigurovať tak, aby podporoval širokú škálu rôznych funkcií.

▶▶ Hlavná ponuka > **Servisný technik** > **Nastavenie inštalácie** > **Multifunkčný vstup**

Otáčaním otočného gombíka navigujte.
Pomocou tlačidla ✔ potvrdíte voľbu.

Č.	Opis	Vstup/Výstup
	Programovateľný vstup	PROG_IN1; PROG_IN2

Upozornenie
Vždy skontrolujte dostupnosť programovateľného vstupu v ponuke Multifunkčný vstup.

Tab.123 Nastavenie vstupu - Žiadne

Nastavenie	Použitie a možné nastavenia
Žiadne	Nie je vybratá žiadna funkcia.

Tab.124 Nastavenie vstupu - Spínač tlaku plynu

Nastavenie	Použitie a možné nastavenia
Min. tlak plynu Funkcia spínača minimálneho tlaku plynu.	Kontakt zapnutia/vypnutia na pripojenie spínača tlaku plynu na detekciu nízkeho tlaku plynu. Keď je tlak plynu príliš nízky, všetky požiadavky na vykurovanie budú blokované. Ak je regulácia tlaku plynu aktívna a tlak plynu je príliš nízky, zobrazí sa chybový kód **H.01.09** **Logická úroveň** Logická úroveň multifunkčných vstupov **AP220 (Prog_In_1)** **AP221 (Prog_In_2)** 0 = Normálne otvorený Kotol je zablokovaný, keď je vstup otvorený (rozpojený) 1 = Normálne zatvorený Kotol je zablokovaný, keď je vstup zatvorený (spojený) **Kontrola GPS** Kontrola tlakového spínača plynu zap./vyp. **GP010** 0 = Nie Tlak plynu sa nemonitoruje 1 = Áno Tlak plynu sa monitoruje
Max tlak plynu Funkcia spínača maximálneho tlaku plynu.	Kontakt zapnutia/vypnutia na pripojenie spínača tlaku plynu na detekciu vysokého tlaku plynu. Keď je tlak plynu príliš vysoký, všetky požiadavky na vykurovanie budú blokované. Ak je regulácia tlaku plynu aktívna a tlak plynu je príliš nízky, zobrazí sa chybový kód **H.01.26** **Logická úroveň** Logická úroveň multifunkčných vstupov 0 = Normálne otvorený Kotol je zablokovaný, keď je vstup otvorený (rozpojený) 1 = Normálne zatvorený Kotol je zablokovaný, keď je vstup zatvorený (spojený) **Kontrola GPS** Kontrola tlakového spínača plynu zap./vyp. 0 = Nie Tlak plynu sa nemonitoruje 1 = Áno Tlak plynu sa monitoruje

Upozornenie
Na zakázanie funkcií Min. tlak plynu a Max tlak plynu overte, či je Kontrola GPS **GP010** nastavené na 0 = Nie

Tab.125 Nastavenie vstupu - Blokovanie vstupu

Nastavenie	Použitie a možné nastavenia
Blokovanie ÚK Blokovanie ÚK.	Kontakt zapnutia/vypnutia na blokovanie funkcie ústredného kúrenia zariadenia. **Logická úroveň** — Logická úroveň multifunkčných vstupov **AP220 (Prog_In_1)** — **AP221 (Prog_In_2)** 0 = Normálne otvorený — Požiadavky na vykurovanie pre ústredné kúrenie sú blokované, keď je vstup otvorený (rozpojený) 1 = Normálne zatvorený — Požiadavky na vykurovanie pre ústredné kúrenie sú blokované, keď je vstup zatvorený (spojený) **Zobraziť chybu** — Vyberie, či táto funkcia zobrazí chybu, keď je funkcia aktívna **AP230 (Prog_In_1)** — **AP231 (Prog_In_2)** 0 = Nie — Chybový kód sa nezobrazuje, keď sú požiadavky na vykurovanie pre ústredné kúrenie zablokované 1 = Áno — Chybový kód sa zobrazuje, keď sú požiadavky na vykurovanie pre ústredné kúrenie zablokované **BlokProtimrazOchranu** — Vyberie, či táto funkcia blokuje ochranu pred zamrznutím **AP240 (Prog_In_1)** — **AP241 (Prog_In_2)** 0 = Nie — Ochrana pred zamrznutím ústredného kúrenia nie je blokovaná, keď je Blokovanie ÚK aktívne 1 = Áno — Ochrana pred zamrznutím ústredného kúrenia je blokovaná, keď je Blokovanie ÚK aktívne
Blokovanie TÚV Blokovanie TÚV.	Kontakt zapnutia/vypnutia na blokovanie funkcie teplej úžitkovej vody zariadenia. **Logická úroveň** — Logická úroveň multifunkčných vstupov 0 = Normálne otvorený — Požiadavky na vykurovanie pre teplú úžitkovú vodu sú blokované, keď je vstup otvorený (rozpojený) 1 = Normálne zatvorený — Požiadavky na vykurovanie pre teplú úžitkovú vodu sú blokované, keď je vstup zatvorený (spojený) **Zobraziť chybu** — Vyberie, či táto funkcia zobrazí chybu, keď je funkcia aktívna 0 = Nie — Chybový kód sa nezobrazuje, keď sú požiadavky na vykurovanie pre teplú úžitkovú vodu zablokované 1 = Áno — Chybový kód sa zobrazuje, keď sú požiadavky na vykurovanie pre teplú úžitkovú vodu zablokované **BlokProtimrazOchranu** — Vyberie, či táto funkcia blokuje ochranu pred zamrznutím 0 = Nie — Ochrana pred zamrznutím pre teplú úžitkovú vodu nie je blokovaná, keď je Blokovanie TÚV aktívne 1 = Áno — Ochrana pred zamrznutím pre teplú úžitkovú vodu je blokovaná, keď je Blokovanie TÚV aktívne

Nastavenie	Použitie a možné nastavenia
Blokovať ÚK+TÚV Blokovať ÚK+TÚV.	Kontakt zapnutia/vypnutia na blokovanie funkcie ústredného kúrenia a teplej úžitkovej vody zariadenia. **Logická úroveň** Logická úroveň multifunkčných vstupov 0 = Normálne otvorený Požiadavky na vykurovanie pre ústredné kúrenie a teplú úžitkovú vodu sú blokované, keď je vstup otvorený (rozpojený) 1 = Normálne zatvorený Požiadavky na vykurovanie pre ústredné kúrenie a teplú úžitkovú vodu sú blokované, keď je vstup zatvorený (spojený) **Zobraziť chybu** Vyberie, či táto funkcia zobrazí chybu, keď je funkcia aktívna 0 = Nie Chybový kód sa nezobrazuje, keď sú požiadavky na vykurovanie pre ústredné kúrenie a teplú úžitkovú vodu zablokované 1 = Áno Chybový kód sa zobrazuje, keď sú požiadavky na vykurovanie pre ústredné kúrenie a teplú úžitkovú vodu zablokované **BlokProtimrazOchranu** Vyberie, či táto funkcia blokuje ochranu pred zamrznutím 0 = Nie Ochrana pred zamrznutím pre ústredné kúrenie a teplú úžitkovú vodu nie je blokovaná, keď je Blokovať ÚK+TÚV aktívne 1 = Áno Ochrana pred zamrznutím pre ústredné kúrenie a teplú úžitkovú vodu je blokovaná, keď je Blokovať ÚK+TÚV aktívne
Zamknúť zariadenie Zamknúť zariadenie.	Kontakt zapnutia/vypnutia na generovanie chyby blokovania. **Logická úroveň** Logická úroveň multifunkčných vstupov 0 = Normálne otvorený Zariadenie je zablokované, keď je vstup otvorený (rozpojený) 1 = Normálne zatvorený Zariadenie je zablokované, keď je vstup zatvorený (spojený) Na vyriešenie chyby blokovania musíte zariadenie resetovať.

Tab.126 Nastavenie vstupu - Uvoľnenie vstupu

Nastavenie	Použitie a možné nastavenia
Uvoľniť ÚK Uvoľniť ÚK	Kontakt zapnutia/vypnutia na povolenie funkcie ústredného kúrenia. Povolenie kontaktu aktivuje zariadenie na produkovanie tepla pre ústredné kúrenie. **Logická úroveň** Logická úroveň multifunkčných vstupov 0 = Normálne otvorený Požiadavky na vykurovanie pre ústredné kúrenie sú povolené, keď je vstup otvorený (rozpojený) 1 = Normálne zatvorený Požiadavky na vykurovanie pre ústredné kúrenie sú povolené, keď je vstup uzatvorený (spojený) **Časový limit** Čas pred uplynutím časového limitu funkcie **AP230 (Prog_In_1)** **AP231 (Prog_In_2)** 0 - 255 s Nastavte časovú hodnotu medzi požiadavkou na vykurovanie a časovým limitom zariadenia. Keď sa zariadenie v stanovenom čase nepovolí (neodblokuje), zariadenie sa na 10 minút zablokuje **BlokProtimrazOchranu** Vyberie, či táto funkcia blokuje ochranu pred zamrznutím 0 = Nie Ochrana pred zamrznutím ústredného kúrenia nie je nikdy blokovaná 1 = Áno Ochrana pred zamrznutím ústredného kúrenia je blokovaná, kým sa zariadenie neodblokuje
Uvoľniť ÚK+TÚV Uvoľniť ÚK+TÚV	Kontakt zapnutia/vypnutia na povolenie funkcie ústredného kúrenia a teplej úžitkovej vody. Povolenie kontaktu aktivuje zariadenie na produkovanie tepla pre ústredné kúrenie a prípravu teplej úžitkovej vody. **Logická úroveň** Logická úroveň multifunkčných vstupov 0 = Normálne otvorený Požiadavky na vykurovanie pre ústredné kúrenie a teplú úžitkovú vodu sú povolené, keď je vstup otvorený (rozpojený) 1 = Normálne zatvorený Požiadavky na vykurovanie pre ústredné kúrenie a teplú úžitkovú vodu sú povolené, keď je vstup uzatvorený (spojený) **Časový limit** Čas pred uplynutím časového limitu funkcie 0 - 255 s Nastavte časovú hodnotu medzi požiadavkou na vykurovanie a časovým limitom zariadenia. Keď sa zariadenie v stanovenom čase nepovolí (neodblokuje), zariadenie sa na 10 minút zablokuje **BlokProtimrazOchranu** Vyberie, či táto funkcia blokuje ochranu pred zamrznutím 0 = Nie Ochrana pred zamrznutím pre ústredné kúrenie a teplú úžitkovú vodu nie je nikdy blokovaná 1 = Áno Ochrana pred zamrznutím pre ústredné kúrenie a teplú úžitkovú vodu je blokovaná, kým sa zariadenie neodblokuje

Tab.127 Nastavenie vstupu - Signál uvoľnenia kotla

Nastavenie	Použitie a možné nastavenia
Uvoľniť z ÚK Uvoľniť z požiadavky na ÚK.	Kontakt zapnutia/vypnutia na uvoľnenie zariadenia pre ústredné kúrenie. Použite to, keď teplo pre ústredné kúrenie dokážu produkovať aj iné zariadenia. Keď zariadenie neprijíma žiadne požiadavky na vykurovanie, nebude produkovať teplo. **Logická úroveň** — Logická úroveň multifunkčných vstupov 0 = Normálne otvorený — Požiadavky na vykurovanie pre ústredné kúrenie sú uvoľnené (odblokované), keď je vstup otvorený (rozpojený) 1 = Normálne zatvorený — Požiadavky na vykurovanie pre ústredné kúrenie sú uvoľnené (odblokované), keď je vstup zatvorený (spojený)
Uvoľniť z TÚV Uvoľniť z požiadavky na TÚV.	Kontakt zapnutia/vypnutia na uvoľnenie zariadenia pre teplú úžitkovú vodu. Použite to, keď teplo pre teplú úžitkovú vodu dokážu produkovať aj iné zariadenia. Keď zariadenie neprijíma žiadne požiadavky na vykurovanie, nebude produkovať teplo. **Logická úroveň** — Logická úroveň multifunkčných vstupov 0 = Normálne otvorený — Požiadavky na vykurovanie pre teplú úžitkovú vodu sú uvoľnené (odblokované), keď je vstup otvorený (rozpojený) 1 = Normálne zatvorený — Požiadavky na vykurovanie pre teplú úžitkovú vodu sú uvoľnené (odblokované), keď je vstup zatvorený (spojený)
Uvolniť z TÚV + ÚK Uvoľniť z požiadavky na ÚK + TÚV.	Kontakt zapnutia/vypnutia na uvoľnenie zariadenia pre ústredné kúrenie a teplú úžitkovú vodu. Použite to, keď teplo pre ústredné kúrenie a teplú úžitkovú vodu dokážu produkovať aj iné zariadenia. Keď zariadenie neprijíma žiadne požiadavky na vykurovanie, nebude produkovať teplo. **Logická úroveň** — Logická úroveň multifunkčných vstupov 0 = Normálne otvorený — Požiadavky na vykurovanie pre ústredné kúrenie a teplú úžitkovú vodu sú uvoľnené (odblokované), keď je vstup otvorený (rozpojený) 1 = Normálne zatvorený — Požiadavky na vykurovanie pre ústredné kúrenie a teplú úžitkovú vodu sú uvoľnené (odblokované), keď je vstup zatvorený (spojený)

Tab.128 Nastavenie vstupu - Signál požiadavky na vykurovanie

Nastavenie	Použitie a možné nastavenia
ExtPožiadavka na vyk Externá požiadavka na vykurovanie.	Kontakt zapnutia/vypnutia na generovanie požiadavky na vykurovanie zo zariadenia. **Logická úroveň** — Logická úroveň multifunkčných vstupov 0 = Normálne otvorený — Požiadavka na vykurovanie pre ústredné kúrenie je aktívna, keď je vstup otvorený (rozpojený) 1 = Normálne zatvorený — Požiadavka na vykurovanie pre ústredné kúrenie je aktívna, keď je vstup zatvorený (spojený) **PožadHodnota teploty** — Požadovaná hodnota teploty, keď je vstup aktívny **AP200 (Prog_In_1)** **AP201 (Prog_In_2)** 25 - 80 °C — Nastavte požadovanú hodnotu teploty pre požiadavku na vykurovanie zo zariadenia

■ Ďalšie programovateľné výstupy

Výstup môžete nakonfigurovať tak, aby podporoval širokú škálu rôznych funkcií.

▶▶ Hlavná ponuka > **Servisný technik** > **Nastavenie inštalácie** > **Multifunkčné výstupy**

Otáčaním otočného gombíka navigujte.
Pomocou tlačidla ✔ potvrdíte voľbu.

Č.	Opis	Vstup/Výstup
	Programovateľný výstup	PROG_OUT2

Upozornenie
Vždy skontrolujte dostupnosť programovateľného výstupu sprístupnením ponuky Multifunkčné výstupy.

Tab.129 Nastavenia výstupu - Žiadne

Nastavenie	Použitie a možné nastavenia
Žiadne	Nie je vybratá žiadna funkcia.

Tab.130 Nastavenie výstupu - Externý plynový ventil

Nastavenie	Použitie a možné nastavenia
Exter. vent. spalín Funkcia externého plynového ventilu (EGV).	Kontakt na pripojenie externého plynového ventilu. Externý plynový ventil sa otvára a zatvára súčasne s plynovým regulačným ventilom v zariadení. Nie sú k dispozícii žiadne ďalšie nastavenia.

Tab.131 Nastavenie výstupu - Uzatvárací ventil

Nastavenie	Použitie a možné nastavenia
Uzatvárací ventil Funkcia uzatváracieho ventilu (HDV).	Kontakt na pripojenie uzatváracieho ventilu. Keď zariadenie neprodukuje teplo, tento ventil odpojí zariadenie od (kaskádového) systému. Tým sa zabráni prietoku vody cez neaktívne zariadenie v systéme s jedným čerpadlom kaskády. **Čakanie–HydrVentil AP004** — Čas čakania generátora tepla na otvorenie hydraulického ventilu 0 - 255 s — Nastavte čakaciu dobu na otvorenie uzatváracieho ventilu. Po uplynutí čakacej doby bude zariadenie produkovať teplo

Upozornenie
Ak sa má funkcia Uzatvárací ventil zakázať, overte, že je Čakanie–HydrVentil (**AP004**) nastavené na hodnotu 0 s

Tab.132 Nastavenie výstupu - Stavový kontakt

Nastavenie	Použitie a možné nastavenia
Uzamknutie Upozorniť externý systém, keď sa vyskytne chyba uzamknutia.	Stavový kontakt na hlásenie chyby blokovania. Nie sú k dispozícii žiadne ďalšie nastavenia.
Blokov. alebo uzamk. Upozorniť externý systém, keď sa vyskytne chyba uzamknutia alebo blokovania.	Stavový kontakt na hlásenie chyby blokovania alebo zablokovania. Nie sú k dispozícii žiadne ďalšie nastavenia.
Horenie Upozorniť externý systém, ak horák horí.	Stavový kontakt na hlásenie, že je horák aktívny. Nie sú k dispozícii žiadne ďalšie nastavenia.
Požiadané o servis Upozorniť externé systémy, keď sa vyskytne servisná požiadavka.	Stavový kontakt na hlásenie, že existuje požiadavka na servis. Nie sú k dispozícii žiadne ďalšie nastavenia.
Kotol v ÚK Upozorniť externý systém, keď kotol produkuje teplo pre ústredné kúrenie.	Stavový kontakt na hlásenie, že existuje požiadavka na ústredné kúrenie. Nie sú k dispozícii žiadne ďalšie nastavenia.
Kotol v TÚV Upozorniť externý systém, keď kotol produkuje teplo pre teplú úžitkovú vodu.	Stavový kontakt na hlásenie, že existuje požiadavka na teplú úžitkovú vodu. Nie sú k dispozícii žiadne ďalšie nastavenia.
Čerpadlo UK zap. Upozorniť externý systém, keď je čerpadlo vykurovacieho okruhu zapnuté.	Stavový kontakt na hlásenie, že je zapnuté čerpadlo vykurovacieho okruhu. Nie sú k dispozícii žiadne ďalšie nastavenia.
Zap. čerpadla TÚV Upozorniť externý systém, keď je čerpadlo TÚV zapnuté.	Stavový kontakt na hlásenie, že je zapnuté čerpadlo teplej úžitkovej vody. Nie sú k dispozícii žiadne ďalšie nastavenia.

3.4.9 Naplnenie systému

Upozornenie
Pri plnení vykurovacieho systému sa odporúča vysoká obozretnosť. Otvorte všetky termostatické hlavice umiestnené v systéme (ak je systém nimi vybavený) a nechajte do systému pomaly natiecť vodu tak, aby sa do primárneho okruhu nedostal vzduch, až kým sa nedosiahne potrebný prevádzkový tlak. Nakoniec odvzdušnite všetky sálavé telesá (radiátory) systému. Spoločnosť Baxi nenesie žiadnu zodpovednosť za škody vzniknuté v dôsledku prítomnosti vzduchových bublín v tepelnom výmenníku následkom nesprávneho postupu alebo nedodržania vyššie uvedených pokynov. Pripojenie modulu automatického plnenia

Obr.142 Plnenie systému

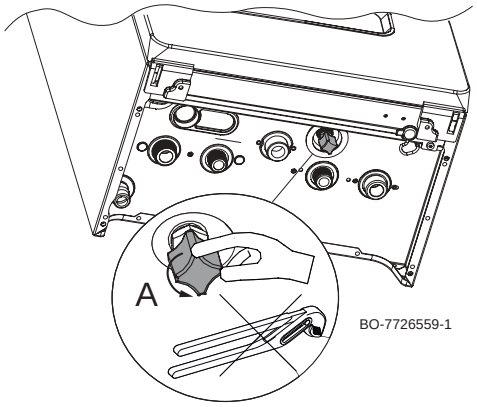

1. Pred napúšťaním vykurovacieho systému ho dôkladne prepláchnite.
2. Plniaci prvok je svetlo modrý a je umiestnený pod kotlom. Na naplnenie systému postupujte nasledovne:
3. Otočte tlačidlo (A) pomaly proti smeru hodinových ručičiek, aby sa systém naplnil. Robte tak iba rukou – nepoužívajte žiadne nástroje.
4. Systém plňte, kým tlak nedosiahne 1,0 až 1,5 bar.
5. Zatvorte ventil a uistite sa, že nedochádza k únikom.
6. Na odvzdušnenie aktivujte funkciu podľa opisu v kapitole „Funkcia manuálneho odvzdušnenia“.

3.4.10 Vypúšťanie vykurovacieho systému

Obr.143 Vypúšťanie vykurovacieho systému

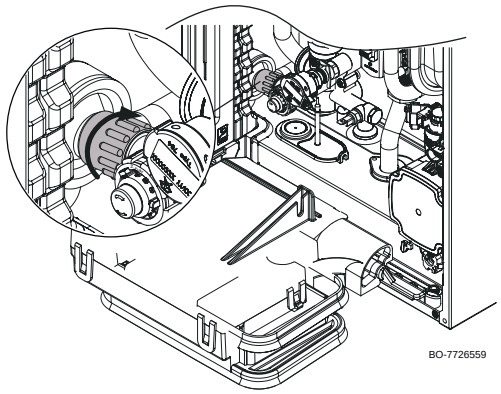

Vypúšťacie tlačidlo je umiestnené pod kotlom, ako je zobrazené na obrázku. Na vypustenie systému postupujte nasledovne:

1. Pomaly otáčajte tlačidlom v smere hodinových ručičiek (doprava), aby ste vyprázdnili kotol. Robte tak iba rukou – nepoužívajte žiadne nástroje.
2. Po vypustení vody ventil opäť zatvorte otočením v opačnom smere (doľava).

3.4.11 Prepláchnutie systému

Inštalácia kotla v novom vykurovacom systéme:

Na vypustenie systému postupujte nasledovne:

- Dôkladne prepláchnite sústavu.
- Systém vyčistite prostriedkami odporúčanými spoločnosťou BAXI, aby sa odstránili zvyšky nečistôt (meď, konopné vlákna, zváracia pasta).
- Sústavu riadne prepláchnuť, aby bola voda čistá a bez akýchkoľvek nečistôt

Inštalácia kotla v existujúcom vykurovacom systéme

- Zo systému odstráňte všetky kaly.
- Dôkladne prepláchnite sústavu.
- Systém vyčistite prostriedkami odporúčanými spoločnosťou BAXI, aby sa odstránili zvyšky nečistôt (meď, konopné vlákna, zváracia pasta).
- Sústavu riadne prepláchnuť, aby bola voda čistá a bez akýchkoľvek nečistôt

3.4.12 Plnenie sifónu počas inštalácie

Obr.144 Metóda plnenia sifónu pred namontovaním odvodu

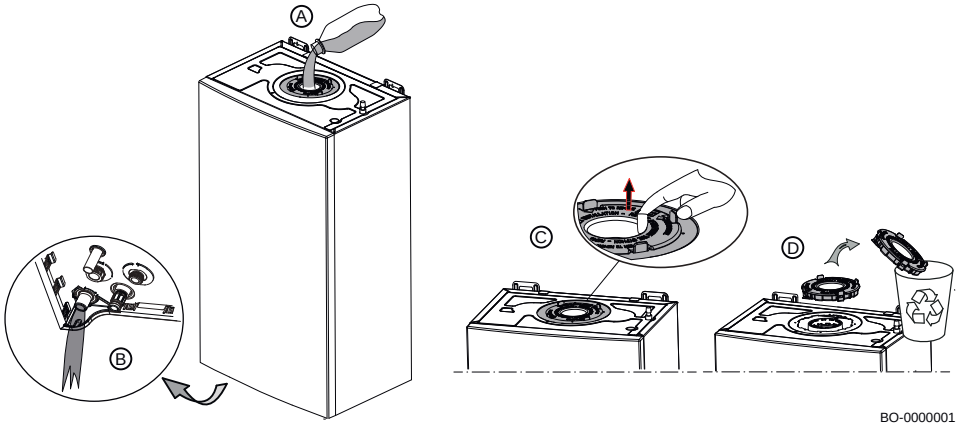

Otvor prípojky na odvod plynov spalín v hornej časti kotla má plastový kotúč, ktorý udržuje tepelný výmenník počas prepravy zaistený (aretovaný). Pred vybratím tohto kotúča naplňte sifón nalievaním vody do otvoru (A), až kým nevyteká cez výtok zo sifónu (B), ako je to znázornené na obrázku. Po dokončení plnenia demontujte plastový kotúč (D) pomocou štyroch svoriek (C) a namontujte odvod spalín.

Obr.145 Metóda plnenia sifónu s namontovaným odvodom

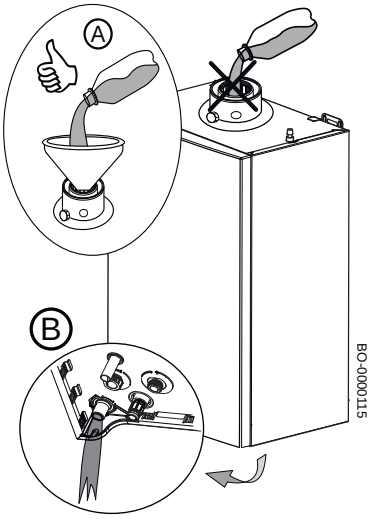

Naplňte sifón nalievaním vody do otvoru (A), až kým voda nebude vytekať z odtoku sifónu (B), ako je to znázornené na obrázku.

Upozornenie
Pri plnení sifóna podľa obrázka (A) odporúčame vysokú obozretnosť. Akákoľvek voda v prípojke prívodu vzduchu by mohla zariadenie poškodiť.

Upozornenie
Tento spôsob plnenia sifónu sa používa iba pri inštalácii zariadenia. Informácie o plnení sifónu počas údržby pozri v časti „Čistenie sifónu“ v odseku „Údržba“.

3.5 Uvedenie do prevádzky

3.5.1 Všeobecne

Uvedenie kotla do prevádzky sa vykonáva pri prvom použití, po dlhšom vypnutí (viac ako 28 dní) alebo po každej udalosti, ktorá by si vyžadovala kompletnú reinštaláciu kotla. Uvedenie kotla do prevádzky umožňuje používateľovi skontrolovať rôzne nastavenia a vykonať kontroly nutné na spustenie kotla pri zaistení úplnej bezpečnosti.

3.5.2 Kontrolný zoznam pred uvedením do prevádzky

Pred uvedením kotla do prevádzky vykonajte nasledujúce kontroly:

1. Skontrolujte, či privedený typ plynu zodpovedá údajom uvedeným na štítku kotla.

Nebezpečenstvo
Ak dodávaný plyn nezodpovedá typu plynu schválenému pre kotol, tak kotol neuvádzajte do prevádzky.

2. Skontrolujte pripojenie uzemňovacieho kábla.
3. Skontrolujte plynový okruh od plynového ventilu až po horák.
4. Skontrolujte hydraulický okruh od pripojení kotla až po vykurovací okruh.
5. Skontrolujte, či je hydraulický tlak vo vykurovacom systéme v rozsahu od 1,0 do 1,5 bar.

6. Skontrolujte pripojenia napájania k rôznym komponentom kotla.
7. Skontrolujte elektrické pripojenie na termostate a na ďalších externých komponentoch.
8. Skontrolujte vetranie v miestnosti, v ktorej je systém nainštalovaný.
9. Skontrolujte pripojenia odvodu spalín.

3.5.3 Postup uvedenia do prevádzky

Obr.146 Plynový ventil

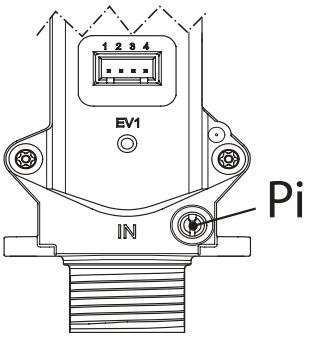

Pri uvádzaní kotla do prevádzky postupujte nasledovne:

1. Otvorte hlavný plynový ventil.
2. Otvorte plynový ventil na kotle.
3. Otvorte predný panel.
4. Skontrolujte tlak privádzaného plynu pri armatúre na meranie tlaku Pi na plynovom ventile (obrázok oproti).
5. Skontrolujte plynové potrubie vrátane plynových ventilov. Skúšobný tlak nesmie presiahnuť 60 Mbar (6 kPa).
6. Odplyňte prívodné plynové potrubie odskrutkovaním tlakového hrdla **Pi** na plynovom ventile (obrázok oproti). Akonáhle je potrubie dostatočne odplynené, znovu uzavrite odber.
7. Skontrolujte, či je sifón plný vody (pozri postup v časti „Plnenie sifónu“).
8. Skontrolujte tesnosť/stav potrubia spalín.
9. Skontrolujte hydraulickú tesnosť všetkých prípojok vody.
10. **CB11**
11. Zapojte napájanie kotla.

■ Prvé zapnutie

Pri prvom zapnutí kotla postupujte podľa pokynov zobrazených na displeji pre správne uvedenie do prevádzky.

Riadený postup má šesť postupných krokov:

1. Nastavenie krajiny;
2. Nastavenie jazyka;
3. Nastavenie dátumu a času;
4. Nastavenie druh plynu;
5. Počkajte na ukončenie funkcie odvzdušňovania, ktorá sa aktivovala automaticky pri elektrickom napájaní kotla.
6. Spustenie kalibrácie.

Dôležité
Funkcie, ktoré sa aktivujú automaticky pri prvom zapaľovaní, je možné aktivovať manuálne prostredníctvom ponuky „uvedenie do prevádzky“ a sú prístupné pomocou kódu inštalatéra.

3.5.4 Kontrola spaľovania

Obr.147 Typy prípojok – merací bod spalín

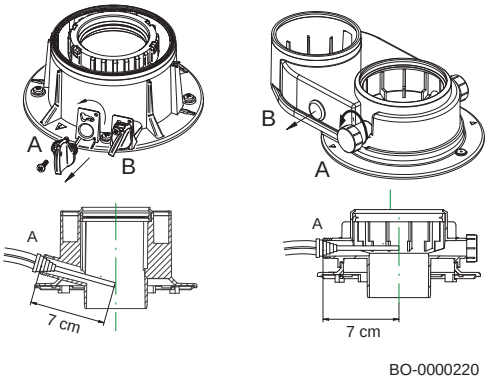

■ Nastavenia spaľovania

Kotol má dve špeciálne prípojky na meranie účinnosti spaľovania a čistoty spalín počas prevádzky. Jedna prípojka je pripojená k výfukovému okruhu spalín (A) a používa sa na detekciu čistoty výfukových plynov spalín a účinnosti spaľovania. Druhá je pripojená na prívodný okruh spaľovacieho vzduchu (B) a slúži na kontrolu možnej recirkulácie výfukových plynov spalín v prípade koaxiálnych potrubí. Pomocou prípojky pripojenej k okruhu spalín je možné merať nasledujúce parametre:

- teplota výfukových plynov spalín,
- koncentrácia kyslíka O_2 alebo alternatívne oxidu uhličitého CO_2,
- koncentrácia oxidu uhoľnatého CO.

Teplota spaľovacieho vzduchu sa musí merať pomocou zásuvky pripojenej k okruhu prívodu vzduchu (B), pričom sa meracia sonda zasunie približne 7 cm. Na vyhradenom meracom mieste zmerajte obsah CO_2/O_2 a teplotu odvodu spalín. Postupujte nasledovne:

- Vyskrutkujte uzáver meracieho miesta spalín (adaptér výfukového systému).
- Pomocou meracieho zariadenia zmerajte obsah CO_2/O_2 v spalinách. Porovnajte hodnotu s kontrolnou hodnotou.
- Analyzér spalín musí mať minimálnu presnosť ±0,25 % O_2/CO_2 a ±20 ppm CO.

Zmerajte hodnotu CO v spalinách. Ak je hladina CO vyššia ako 400 ppm, vykonajte nasledujúce kroky:

- Skontrolujte, či je odvod spalín správne nainštalovaný.
- Skontrolujte, či použitý druh plynu zodpovedá nastaveniam kotla.
- Skontrolujte, či horák nie je poškodený a odstráňte nečistoty z horáka.
- Znovu skontrolujte správnosť pomeru zmesi plyn/vzduch.
- Vykonajte manuálnu kalibráciu podľa opisu v kapitole „Vykonanie funkcie manuálnej kalibrácie“.
- Ak je hladina CO stále vyššia ako 400 ppm, kontaktujte vášho dodávateľa.

Nebezpečenstvo
Ak je hladina CO stále vyššia ako 1000 ppm, vypnite zariadenie a kontaktujte vášho dodávateľa.

Dôležité
Koncentrácia CO v spalinách musí byť vždy v súlade s pravidlami a predpismi na inštaláciu v danej krajine, v ktorej je zariadenie inštalované.

Obr.148 Príklady kontrol spaľovania

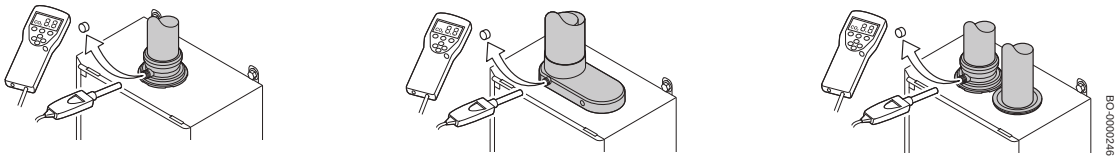

Dôležité
Pri tomto spotrebiči nie je potrebné vykonávať žiadne mechanické nastavenie ventilu. Plynový ventil sa nastavuje automaticky

Dôležité
Počas fázy kalibrácie zariadenia nie je možné vykonávať kontroly spaľovania.

Upozornenie
Na analýzu produktov spaľovania zabezpečte dostatočnú výmenu tepla v systéme v režime vykurovania alebo v režime teplej úžitkovej vody (otvorením jedného alebo viacerých ventilov teplej úžitkovej vody), aby sa zabránilo vypnutiu kotla v dôsledku prehriatia. Pre správnu prevádzku kotla musí byť obsah CO_2 (O_2) v spalinách v tolerančnom rozsahu uvedenom v nasledujúcej tabuľke. Ak sa nameraná hodnota CO_2 (O_2) líši, skontrolujte neporušenosť elektród a medzier medzi elektródami. V prípade potreby vymeňte elektródy tak, že ich správne umiestnite a spustíte manuálnu kalibráciu opísanú nižšie.

■ Tabuľka tolerančných hodnôt pre CO – CO_2 – O_2

Tab.133 Tabuľka hodnôt so ZATVORENÝM predným panelom

	PREDNÝ PANEL OTVORENÝ/ZATVORENÝ				
	Nominálne CO_2%		Max. CO	Nominálne O_2%	
	Max. Pn	Pmin	ppm	Max. Pn	Pmin
G20*	9,0 % (8,4 ÷ 9,6)	8,5 % (7,9 ÷ 9,1)	< 400	4,8 % (3,5 ÷ 5,9)	5,7 % (4,4 ÷ 6,8)
G31	10,0 % (9,4 ÷ 10,6)	10,0 % (9,4 ÷ 10,6)	< 400	5,7 % (4,7 – 6,6)	5,7 % (4,7 – 6,6)
G30	10,6 % (10 ÷ 11,2)	10,6 % (10 ÷ 11,2)	< 400	5,2 % (4,3 ÷ 6,1)	5,2 % (4,3 ÷ 6,1)
* Pri použití zmesí do 20 % vodíka (H_2) len sledujte hodnotu O_2 %.					

Oznámenia
Ak chcete analyzovať spaliny, musíte získať prístup na úroveň inštalatéra a potom vykonať test pri maximálnom a minimálnom výkone tak, ako je opísané nižšie.

Spaliny sa musia merať pomocou pravidelne kalibrovaného analyzátora. Počas normálnej prevádzky kotol vykonáva cykly automatickej kontroly spaľovania. V tejto fáze je možné v krátkych intervaloch merať hodnoty CO nad 1 000 ppm.

Dôležité
Toto zariadenie je vhodné pre plyn G20 s obsahom do 20 % vodíka (H_2). Z dôvodu odchýlok v percentách H_2 sa môže percento O_2 po čase meniť. (Napríklad: 20 % H_2 v plyne môže mať za následok 1,5 % zvýšenie O_2 v spalinách).

Sprístupnenie úrovne inštalatéra

Niektoré nastavenia sú chránené prístupom inštalátora. Ak chcete zmeniť tieto nastavenia, povoľte prístup inštalatéra.

▶▶ Hlavná ponuka > **Servisný technik**

Otáčaním otočného gombíka navigujte.
Pomocou tlačidla ⊙ potvrdíte voľbu.

1. Stlačením tlačidla ponuky ≡ vstúpite do hlavnej ponuky.
2. Prejdite do ponuky **Servisný technik**.
3. Použite kód: **0012**.
   ⇨ Prístup pre inštalatéra je teraz povolený. V stavovom riadku sa zobrazí a aktivuje Servisný technik ikona .

Keď sa ovládací panel nepoužíva 30 minút, prístup inštalatéra sa automaticky deaktivuje. Prístup inštalačného technika môžete manuálne dezaktivovať výberom **Ukončiť servisný režim**.

Obr.149 Prístupový kód inštalačného technika

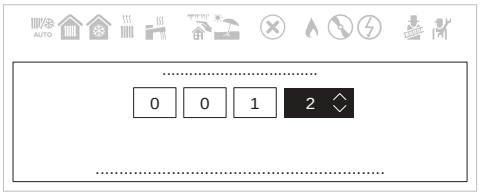

AD-3002281-01

Vykonanie testu plného výkonu

Aby ste vykonali test plnej záťaže, môžete zmeniť **Stav funkčného testu**.

▶▶ Hlavná ponuka > **Režim Kominár** > **Stav funkčného testu**

Otáčaním otočného gombíka navigujte.
Pomocou tlačidla ⊙ potvrdíte voľbu.

1. Stlačením tlačidla ponuky ≡ vstúpite do hlavnej ponuky.
2. Prejdite do ponuky **Režim Kominár**.
3. Zvoľte **Stav funkčného testu**.
4. Zvoľte **Maximálny výkon ÚK**.
   ⇨ Spustí sa test plného výkonu. Zvolený testovací režim výkonu je zobrazený v menu a v pravom hornom rohu obrazovky sa zobrazí ikona .
5. Skontrolujte nastavenia testu zaťaženia.
6. Test ukončíte stlačením tlačidla návratu .

Vykonanie testu nízkeho zaťaženia

Aby ste vykonali test zníženej záťaže, môžete zmeniť **Stav funkčného testu**.

▶▶ Hlavná ponuka > **Režim Kominár** > **Stav funkčného testu**

Otáčaním otočného gombíka navigujte.
Pomocou tlačidla ⊙ potvrdíte voľbu.

1. Stlačením tlačidla ponuky ≡ vstúpite do hlavnej ponuky.
2. Prejdite do ponuky **Režim Kominár**.
3. Zvoľte **Stav funkčného testu**.

4. Zvoľte **Minimálny výkon**.
   ⇨ Spustí sa test nízkeho výkonu. Zvolený testovací režim výkonu je zobrazený v menu a v pravom hornom rohu obrazovky sa zobrazí ikona .
5. Skontrolujte nastavenia testu zaťaženia.
6. Test ukončíte stlačením tlačidla návratu .

Ponuka záťažového testu

Vyberte možnosť **Režim Kominár** v hlavnej ponuke. Zobrazí sa ponuka zmeny režimu testu zaťaženia.

Tab.134 Testy zaťaženia v ponuke záťažového testu

Zmena režimu testu zaťaženia	Popis nastavení
Vyp.	Žiadny test.
Minimálny výkon	Test čiastočného zaťaženia.
Maximálny výkon ÚK	Test plného zaťaženia pre režim ústredného kúrenia.
Maximálny výkon TÚV	Test plného zaťaženia pre režim ústredného kúrenia a režim teplej úžitkovej vody.

Tab.135 Nastavenia testu zaťaženia

Ponuka testu zaťaženia	Popis nastavení
Stav funkčného testu	Zvoľte test zaťaženia a spustite test.
Teplota VV v systéme	Odčítajte prietokovú teplotu ústredného kúrenia.
Teplota vratnej vody	Odčítajte teplotu spiatočky ústredného kúrenia.
Aktuálne ot.čerpadla	Odčítajte skutočné otáčky ventilátora.
Nast. ot/min čerp.	Odčítajte požadovanú hodnotu otáčok ventilátora.
Aktuálny prúd plam.	Odčítajte skutočný prúd plameňa.

Spustenie funkcie manuálnej kalibrácie

Ak chcete aktivovať funkciu kalibrácie, najprv vstúpte do úrovne inštalátora, ako bolo opísané vyššie, a potom postupujte takto:

1. Stlačte tlačidlo ponuky .
2. Sprístupnite Uvedenie do prevádzky
3. Zvoľte funkciu Kalibrácia kotla.
4. Postupujte podľa pokynov zobrazených na displeji kotla.
5. Po dokončení kalibrácie sa na displeji na niekoľko sekúnd zobrazí správa potvrdzujúca dokončenie kalibrácie.
6. Displej sa vráti do hlavnej ponuky.
7. Ak chcete funkciu ukončiť, stlačte a podržte tlačidlo na niekoľko sekúnd.

Dôležité
Po vykonaní údržby sa odporúča aktivovať kalibráciu manuálne.

Dôležité
Kalibráciu vykonajte, ak je nutná:

- Výmena plynového ventilu.
- Výmena zmiešavača a ventilátora.
- Výmena/čistenie výmenníka tepla.
- Výmena príruby horáka.
- Výmena elektródy (a/alebo kábla) na detekciu/zapálenie plameňa.

Pozri tiež
Všeobecne, strana 130

■ Servisné nastavenia

Tab.136 Parameter GP066 – Výkon pri štarte [%]

	Parameter GP066 – Výkon [%]		
	LUNA CENTURY		
	1.16	1.24	1.35
G20	37 %	37 %	32,75 %
G31	37 %	37 %	32,75 %
G30	37 %	37 %	32,75 %
G230	37 %	37 %	32,75 %

Tab.137 Parameter GP066 – Výkon pri štarte [%]

	Parameter GP066 – Výkon [%]			
	LUNA CENTURY			
	24	30	35	40
G20	37 %	37 %	32,75 %	32,75 %
G31	37 %	37 %	32,75 %	32,75 %
G30	37 %	37 %	32,75 %	32,75 %
G230	37 %	37 %	32,75 %	32,75 %

Obr.150 Príklad vyplneného samolepiaceho štítku

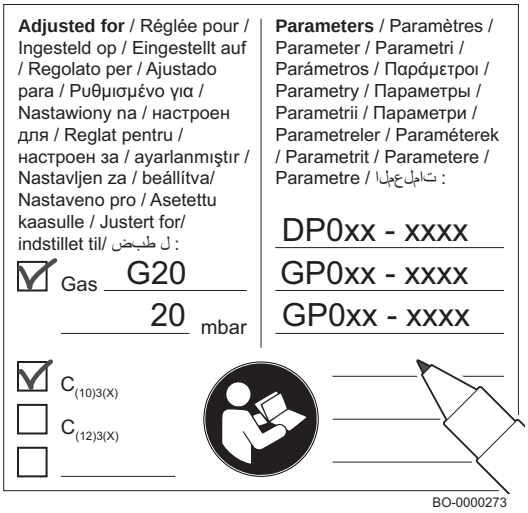

■ Záverečné pokyny

1. Vyberte meracie zariadenie.
2. Nasaďte späť uzáver meracej sondy spalín.
3. Zatvorte predný panel.
4. Zahrejte systém na teplotu cca 70 °C.
5. Vypnite kotol.
6. Odplyňte systém po uplynutí cca 10 minút.
7. Zapnite kotol.
8. Overte utesnenie systému výfuku spalín a nasávania spaľovacieho vzduchu.
9. Skontrolujte tlak vody vo vykurovacom okruhu. V prípade potreby tlak obnovte (odporúčaný hydraulický tlak kvapaliny je v rozsahu 1,0 až 1,5 bar).
10. V prípade inštalácií na pretlakových spoločných dymovodoch použite bočnú dosku. Zaznamenajte typ prevádzkového zemného plynu a korekciu výkonu (%) zmenených parametrov v tabuľke.
    - Typ plynu, ak je prispôsobený inému plynu;
    - Tlak prívodu plynu;
    - V prípade pretlakových aplikácií typ výstupu spalín;
    - Parametre upravené pre vyššie uvedené zmeny;
    - Parametre otáčok ventilátora upravené pre iné účely.
11. Informujte používateľa o používaní a ovládaní kotla a ovládacieho panela (a/alebo diaľkového ovládania, ak je dodávané).
12. Odovzdajte používateľovi všetky návody na používanie.

3.6 Prevádzka

3.6.1 Používanie ovládacieho panela

■ Konfigurácia inštalácie na úrovni inštalatéra

Inštaláciu môžete nakonfigurovať stlačením tlačidla hlavnej ponuky ≡ a výberom **Servisný technik** 🔧.

■ Zmena teploty dovolenkovej teplej úžitkovej vody

▶▶ Hlavná ponuka > **Servisný technik** > **Nastavenie inštalácie** > **Teplá úžitková voda** > **Všeobecné**

Otáčaním otočného gombíka navigujte.
Pomocou tlačidla ⊙ potvrdíte voľbu.

1. Stlačením tlačidla ponuky ≡ vstúpite do hlavnej ponuky.
2. Prejdite do ponuky **Servisný technik** 🔧.
   Na povolenie prístupu inštalatéra použite kód **0012**.
3. Zvoľte **Nastavenie inštalácie**.
4. Zvoľte **Teplá úžitková voda**.
5. Zvoľte **Všeobecné**.
6. Zvoľte **Nas. hod. TÚV dovol.**.
7. Nastavte požadovanú teplotu.

Teraz môžete prejsť na domovskú obrazovku stlačením a podržaním tlačidla návratu ↩ alebo vstúpiť do hlavnej ponuky stlačením tlačidla ponuky ≡.

■ Aktivácia vysušovania poteru

Funkcia vysušovania poteru musí byť aktivovaná pre každú vykurovaciu zónu.

▶▶ Hlavná ponuka > **Servisný technik** > **Nastavenie inštalácie** > Zvoľte zónu > **Vysúšanie poteru**

Otáčaním otočného gombíka navigujte.
Pomocou tlačidla ⊙ potvrdíte voľbu.

1. Stlačením tlačidla ponuky ≡ vstúpite do hlavnej ponuky.
2. Prejdite do ponuky **Servisný technik** 🔧.
   Na povolenie prístupu inštalatéra použite kód **0012**.
3. Zvoľte **Nastavenie inštalácie**.
4. Zvoľte zónu, ktorú chcete nakonfigurovať.
5. Zvoľte **Vysúšanie poteru**.
6. Vyberte nastavenie, ktoré chcete konfigurovať.

Dôležité
Pred zapnutím sušenia poteru nakonfigurujte nastavenia všetkých troch fáz. Po aktivácii sušenia poteru sú nastavenia uzamknuté. Ak chcete odblokovať nastavenia a vykonať zmeny, vypnite funkciu sušenia poteru.

7. Zvoľte **Povol. sušenia podl.** a povoľte sušenie poteru.

Teraz môžete prejsť na domovskú obrazovku stlačením a podržaním tlačidla návratu ↩ alebo vstúpiť do hlavnej ponuky stlačením tlačidla ponuky ≡.

■ Konfigurácia antibakteriálnej funkcie proti legionele

▶▶ Hlavná ponuka > **Servisný technik** > **Nastavenie inštalácie** > **Teplá úžitková voda** > **Anti-legionella**

Otáčaním otočného gombíka navigujte.
Pomocou tlačidla ⊙ potvrdíte voľbu.

1. Stlačením tlačidla ponuky ≡ vstúpite do hlavnej ponuky.
2. Prejdite do ponuky **Servisný technik** 🔧.
   Na povolenie prístupu inštalatéra použite kód **0012**.
3. Zvoľte **Nastavenie inštalácie**.
4. Zvoľte **Teplá úžitková voda**.
5. Zvoľte **Anti-legionella**.
6. Vyberte nastavenie proti legionele, ktoré chcete nakonfigurovať.

Teraz môžete prejsť na domovskú obrazovku stlačením a podržaním tlačidla návratu ↩ alebo vstúpiť do hlavnej ponuky stlačením tlačidla ponuky ≡.

■ Konfigurácia servisných upozornení

Systém môžete nakonfigurovať tak, aby zobrazil servisné oznámenie po uplynutí zadefinovaného počtu prevádzkových hodín. Ovládacie prvky budú sledovať dva merače:

- Celkový počet hodín prevádzky horáka od posledného servisu (**AC002**)
- Celkový počet hodín napájania zo siete od posledného servisu (**AC003**)

Keď jeden z týchto meračov splní hodnotu nastavenú v parametroch **AP009** alebo **AP011**, používateľ bude upozornený na ovládacom paneli.

▶▶ Hlavná ponuka > **Servisný technik** > **Zobraziť pripomienku servisu**

Otáčaním otočného gombíka navigujte.
Pomocou tlačidla ⊙ potvrdíte voľbu.

1. Stlačením tlačidla ponuky ≡ vstúpite do hlavnej ponuky.
2. Prejdite do ponuky **Servisný technik** 🔧.
   Na povolenie prístupu inštalatéra použite kód **0012**.
3. Zvoľte **Zobraziť pripomienku servisu**.
4. Zvoľte požadovaný typ oznámení:

Tab.138 Popis typov oznámení

Oznámenie	Opis
Žiadne	Žiadne servisné oznámenie.
Vlastná notifikácia	Vlastné servisné oznámenie. Nastavenie vlastného servisného oznámenia nastavením **Servisné hodiny(AP009)** a **Servis.hodiny–napáj.(AP011)**.
ABC notifikácia	Servisné oznámenie ABC. Označenie typu servisu A, B alebo C.

Teraz môžete prejsť na domovskú obrazovku stlačením a podržaním tlačidla návratu ↩ alebo vstúpiť do hlavnej ponuky stlačením tlačidla ponuky ≡.

■ Prezeranie a resetovanie servisných upozornení

Keď je potrebný naplánovaný servis, na domovskej obrazovke sa zobrazí oznámenie. Po zobrazení podrobností môžete oznámenie o servise resetovať.

▶▶ Hlavná ponuka > **Servisný technik** > **Zobraziť pripomienku servisu** > **Vynulovať pripomienku servisu**

Otáčaním otočného gombíka navigujte.
Pomocou tlačidla ⊙ potvrdíte voľbu.

1. Stlačením tlačidla ponuky ≡ vstúpite do hlavnej ponuky.
2. Prejdite do ponuky **Servisný technik** 🔧.
   Na povolenie prístupu inštalatéra použite kód **0012**.
3. Zvoľte **Zobraziť pripomienku servisu**.
   ⇨ Zobrazia sa servisné informácie.
4. Servisnú pripomienku resetujete výberom **Vynulovať pripomienku servisu**.
5. Zvoľte **Potvrdiť**.
   ⇨ Servisná pripomienka sa resetujete.

Teraz môžete prejsť na domovskú obrazovku stlačením a podržaním tlačidla návratu ↩ alebo vstúpiť do hlavnej ponuky stlačením tlačidla ponuky ≡.

■ Odčítavanie nameraných hodnôt

Zariadenie priebežne zaznamenáva zo systému rôzne namerané hodnoty. Tieto hodnoty môžete načítať na ovládacom paneli.

▶▶ Hlavná ponuka > **Servisný technik** > **Signály** alebo **Počítadlá**

Otáčaním otočného gombíka navigujte.
Pomocou tlačidla ⊙ potvrdíte voľbu.

1. Stlačením tlačidla ponuky ≡ vstúpite do hlavnej ponuky.
2. Prejdite do ponuky **Servisný technik** 🔧.
   Na povolenie prístupu inštalatéra použite kód **0012**.
3. Ak chcete odčítať signál alebo počítadlo, vyberte **Signály** alebo **Počítadlá** .

■ Zobrazenie spotreby energie

Môžete zobraziť spotrebu energie vášho spotrebiča. Monitorované systémy závisia od zariadenia a konfigurácie inštalačného technika.

▶▶ Hlavná ponuka > **Počítadlo energie**

Otáčaním otočného gombíka navigujte.
Pomocou tlačidla ⊙ potvrdíte voľbu.

1. Stlačením tlačidla ponuky ≡ vstúpite do hlavnej ponuky.
2. Prejdite do ponuky **Počítadlo energie** ⏱.
   ⇨ Zobrazí sa aktuálna spotreba energie spotrebiča.

Teraz môžete prejsť na domovskú obrazovku stlačením a podržaním tlačidla návratu ↩ alebo vstúpiť do hlavnej ponuky stlačením tlačidla ponuky ≡.

Zapnutie alebo vypnutie funkcie Bluetooth

Na prístup k funkcii Bluetooth z hlavnej ponuky je potrebné BLE Smart Antenna.

Mobilné zariadenie sa môže k spotrebiču pripojiť cez Bluetooth. Pripojenie Bluetooth môžete povoliť alebo zakázať.

▶▶ Hlavná ponuka > **Bluetooth**

Otáčaním otočného gombíka navigujte.
Pomocou tlačidla ⊙ potvrdíte voľbu.

1. Stlačením tlačidla ponuky ≡ vstúpite do hlavnej ponuky.
2. Prejdite do ponuky **Bluetooth** ✱.
3. Zvoľte jedno z týchto nastavení:
   - **Vyp.** na deaktiváciu funkcie Bluetooth.
   - **Zap.** na aktiváciu funkcie Bluetooth.

Teraz môžete prejsť na domovskú obrazovku stlačením a podržaním tlačidla návratu ↩ alebo vstúpiť do hlavnej ponuky stlačením tlačidla ponuky ≡.

Vykonávanie autodetekcie

Funkcia automatickej detekcie vyhľadá v inštalácii zariadenia a ďalšie jednotky pripojené k L-Bus a S-Bus. Túto funkciu môžete použiť, ak bolo pripojené zariadenie alebo spotrebič vymenené alebo odstránené z inštalácie.

▶▶ Hlavná ponuka > **Servisný technik** > **Pokročilá ponuka** > **Automatická detekcia**

Otáčaním otočného gombíka navigujte.
Pomocou tlačidla ⊙ potvrdíte voľbu.

1. Stlačením tlačidla ponuky ≡ vstúpite do hlavnej ponuky.
2. Prejdite do ponuky **Servisný technik** 🔧.
   Na povolenie prístupu inštalatéra použite kód **0012**.
3. Zvoľte **Pokročilá ponuka**.
4. Zvoľte **Automatická detekcia**.
5. Zvoľte **Potvrdiť** na vykonanie autodetekcie.
   ⇨ Po dokončení procesu automatickej detekcie sa systém reštartuje.

Prehliadanie a vymazanie pamäte chýb

Pamäť chýb si môžete pozrieť na ovládacom paneli. Diagnostika v čase, keď sa vyskytla chyba, sa ukladá s kódmi chýb. Zahrnuté sú čas prevádzkyschopnosti, stav, podstav a príslušné parametre, počítadlá a signály. História chýb je tiež možné vymazať.

▶▶ Hlavná ponuka > **Servisný technik** > **História chýb**

Otáčaním otočného gombíka navigujte.
Pomocou tlačidla ⊙ potvrdíte voľbu.

1. Stlačením tlačidla ponuky ≡ vstúpite do hlavnej ponuky.
2. Prejdite do ponuky **Servisný technik** 🔧.
   Na povolenie prístupu inštalatéra použite kód **0012**.
3. Zvoľte **História chýb**
4. Zvoľte požadovanú chybu.
5. Pamäť chýb vymažete stlačením a tlačidla výberu ⊙ .

Obr.151 Zoznam histórie chýb

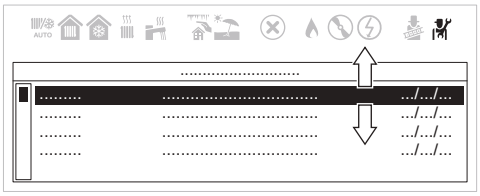

AD-3002327-01

Zobrazenie informácií o výrobe a softvéri

Môžete si prečítať údaje o hardvérových a softvérových verziách spotrebiča a o všetkých pripojených zariadeniach.

▶▶ Hlavná ponuka > **Informácie o verzii**

Otáčaním otočného gombíka navigujte.
Pomocou tlačidla ⊙ potvrdíte voľbu.

1. Stlačením tlačidla ponuky ≡ vstúpite do hlavnej ponuky.
2. Prejdite do ponuky **Informácie o verzii** ⓘ.
3. Vyberte spotrebič, riadiacu dosku alebo iné zariadenie, ktoré chcete zobraziť.

3.6.2 Protimrazová ochrana

Je vhodné zabrániť úplnému vypusteniu vykurovacieho systému, pretože výmena vodnej náplne môže viesť k zbytočným a škodlivým usadeninám vodného kameňa vo vnútri kotla a vykurovacích telesách. Ak sa vykurovací systém neplánuje používať v zimných mesiacoch a existuje riziko mrazov, odporúčame do vody v systéme primiešať vhodné nemrznúce prísady určené na konkrétny účel (napr. propylénglykol, ktorý obsahuje tiež prísady zabraňujúce tvorbe vodného kameňa a korózie). Elektronický riadiaci systém kotla je vybavený "protimrazovou" funkciou pre vykurovací systém. Táto funkcia aktivuje čerpadlo kotla, keď prietoková teplota vykurovacieho systému klesne pod 7 °C. Ak teplota vody dosiahne 4 °C, horák sa zapáli a teplota vody v systéme sa zvýši na 10 °C. Po dosiahnutí tejto hodnoty horák zhasne a čerpadlo pokračuje v prevádzke ďalších 15 minút.

Dôležité
Funkcia protimrazovej ochrany nebude fungovať, ak je kotol odpojený od napájania, alebo ak je uzatvorený prívod plynu.

3.6.3 Funkcia ochrany pred baktériou legionella

Dôležité
Funkcia ochrany pred baktériou legionella je predvolene vypnutá. Nastavením parametra **DP004** aktivujete funkciu proti baktérii legionella a parametrom **DP160** nastavíte maximálnu hodnotu teploty, keď je funkcia aktivovaná.

3.6.4 Vypnutie kotla

Kotol odporúčame ponechať pripojený k elektrickej sieti, aj ak ho dlhšiu dobu nepoužívate.

Ochránite ho tak pred mrazom.

Ak potrebujete odpojiť kotol od elektrickej siete:

1. Vypnite napájanie kotla.
2. Zatvorte prívodový plynový ventil.
3. Nechajte kotol a komín dôkladne vyčistiť.
4. Zabezpečte, aby boli kotol a systém primerane chránené pred poškodením mrazom.

3.7 Nastavenia

3.7.1 Nastavenie parametrov

Pri konfigurácii inštalácie môžete zmeniť nastavenia riadiacej jednotky a pripojených rozširujúcich dosiek, snímačov atď. Výrobné nastavenia podporujú väčšinu bežných vykurovacích systémov.

Dôležité
Zmena výrobných nastavení môže nepriaznivo ovplyvniť prevádzku inštalácie.

▶▶ Hlavná ponuka > **Servisný technik** > **Nastavenie inštalácie** > Vyberte zónu alebo zariadenie

Otáčaním otočného gombíka navigujte.
Pomocou tlačidla ⊙ potvrdíte voľbu.

1. Stlačením tlačidla ponuky ≡ vstúpite do hlavnej ponuky.
2. Prejdite do ponuky **Servisný technik** 🔧.
   Na povolenie prístupu inštalatéra použite kód **0012**.
3. Zvoľte **Nastavenie inštalácie**.
4. Zvoľte zónu alebo zariadenie, ktoré chcete nakonfigurovať.

K parametrom je možné pristupovať aj priamo prostredníctvom funkcie Vyhľadávanie: ≡ > **Vyhľadávanie**

3.7.2 Nastavenie parametrov otáčok ventilátora pre rôzne druhy plynu

Výrobné nastavenia otáčok ventilátora je možné upraviť pre rôzne druhy plynu na úrovni Inštalatér.

▶▶ Hlavná ponuka > **Vyhľadávanie**

Otáčaním otočného gombíka navigujte.
Pomocou tlačidla ⊙ potvrdíte voľbu.

1. Stlačením tlačidla ponuky ≡ vstúpite do hlavnej ponuky.
2. Prejdite do ponuky **Vyhľadávanie** 🔍.
   Na povolenie prístupu inštalatéra použite kód **0012**.
3. Zvoľte parameter, ktorý chcete nakonfigurovať.

3.7.3 Vyhľadávanie parametrov, meračov a signálov

Môžete vyhľadávať a meniť dátové body zariadenia (parametre, počítadlá a signály), pripojené ovládacie dosky a snímače.

▶▶ Hlavná ponuka > **Vyhľadávanie**

Otáčaním otočného gombíka navigujte.
Pomocou tlačidla ⊙ potvrdíte voľbu.

1. Stlačením tlačidla ponuky ≡ vstúpite do hlavnej ponuky.
2. Prejdite do ponuky **Vyhľadávanie** 🔍.
   Na povolenie prístupu inštalatéra použite kód **0012**.
3. Vyberte kritériá vyhľadávania (kód):
   3.1. Vyberte prvé písmeno (kategória dátového bodu).
   3.2. Vyberte druhé písmeno (typ dátového bodu).
   3.3. Vyberte prvé číslo.
   3.4. Vyberte druhé číslo.
   3.5. Vyberte tretie číslo.

Symbol * je možné používať na označenie akéhokoľvek znaku vo vyhľadávacom poli.

⇨ Na displeji sa zobrazí zoznam dátových bodov.

4. Vyberte požadovaný dátový bod.

Teraz môžete prejsť na domovskú obrazovku stlačením a podržaním tlačidla návratu ↩ alebo vstúpiť do hlavnej ponuky stlačením tlačidla ponuky ≡.

Obr.152 Vyhľadávanie dátových bodov

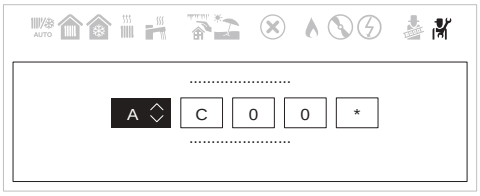

AD-3002324-01

Obr.153 Výsledky vyhľadávania dátových bodov

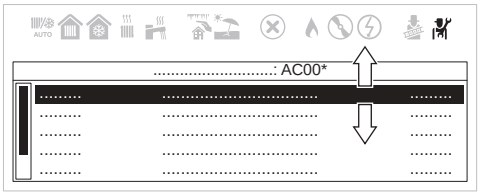

AD-3002325-01

3.7.4 Zoznam nastavení

Tab.139 Tabuľka nastavení

Názov	Opis	Hodnota z výroby	Min.	Max.	Úroveň
AP006	Minimálny tlak systému Ak je tlak vody nižší ako táto hodnota, zariadenie odošle hlásenie o nízkom tlaku alebo spustí automatický cyklus plnenia, ak je táto funkcia k dispozícii a povolená podľa nastavenia parametra AP014 [bar].	0,8	0,6	1,5	Inštalatér
AP009	Počet hodín prevádzky spotrebiča do zobrazenia oznámenia o údržbe [hodiny] s AP010 = Vlastná notifikácia	3 000	0	51 000	Inštalatér
AP010	Aktivuje/deaktivuje servisné oznámenia • Žiadne • Vlastná notifikácia • ABC notifikácia	Žiadne	–	–	Inštalatér
AP011	Počet hodín, počas ktorých bol spotrebič zapnutý dovtedy, kým bolo vydané servisné oznámenie [hodín] s AP010 = Vlastná notifikácia	17 500	0	51 000	Inštalatér

Názov	Opis	Hodnota z výroby	Min.	Max.	Úroveň
AP014	Funkcia automatického plnenia • Vypnuté • Poloautomatické • Automaticky	Vypnuté	–	–	Inštalatér
AP016	Ohrievanie zap./vyp.	Zap.	–	–	Používateľ
AP017	Teplá voda pre domácnosť zap./vyp.	Zap.	–	–	Používateľ
AP023	Maximálne trvanie procesu automatického plnenia počas inštalácie [minúty]	5	0	65535	Inštalatér
AP051	Minimálny povolený čas medzi dvoma po sebe nasledujúcimi plneniami [dni]	90	0	65535	Inštalatér
AP056	Typ vonkajšieho snímača pripojeného ku kotlu	QAC34	–	–	Inštalatér
AP069	Maximálny čas plniaceho cyklu [minúty]	5	0	65535	Inštalatér
AP070	Tlak vody, pri ktorom musí spotrebič fungovať [bar]	1,5	0	4,0	Inštalatér
AP071	Maximálny čas potrebný na úplné naplnenie systému [sekundy]	840	0	3 600	Inštalatér
AP073	Zapnutie/vypnutie kúrenia leto-zima (s pripojeným vonkajším snímačom). Keď je vonkajšia teplota nad touto prahovou hodnotou, spotrebič je v letnom režime a pre ústredné kúrenie sa nezapne. Ak je vonkajšia teplota nižšia ako táto teplota, spotrebič je v zimnom režime [°C]	22	10	30	Používateľ
AP074	Vykurovanie zapnuté/vypnuté (s pripojeným vonkajším snímačom)	Vyp.	–	–	Používateľ
AP079	Úroveň stavebnej izolácie (so snímačom vonkajšej teploty) [°C]	3	0	15	Inštalatér
AP080	Vonkajšia teplota je nižšia ako teplota, pri ktorej sa aktivuje ochrana proti zamrznutiu [°C]	−10	−30	+25	Inštalatér
AP082	Zapnutie/vypnutie úspory energie v zimnom období	Zap.	–	–	Inštalatér
AP089	Meno inštalatéra	–	–	–	Používateľ
AP090	Tel. č. na inštalatéra	–	–	–	Používateľ
AP091	Typ pripojenia vonkajšieho snímača	Automaticky	–	–	Inštalatér
AP211	Funkcia kontaktu vstupu uvoľnenia • Plné blokovanie • Blokované ÚK	Plné blokovanie	–	–	Inštalatér
AP221	Konfigurácia kontaktu vstupu uvoľnenia (normálne otvorený alebo normálne zatvorený)	Normálne otvorený	–	–	Inštalatér
AP251	Čakanie pred spustením spotrebiča. Keď sa aktivačný kontakt **RL** CB12 zopne počas čakacej doby, spustí sa priamo zariadenie. Ak aktivačný kontakt nie je počas tohto času zatvorený, spotrebič sa zablokuje na 10 minút [sekúnd].	1	0	255	Inštalatér
CP000	Maximálna požadovaná teplota vykurovania pre zónu [°C] s vonkajším snímačom	80	25	80	Inštalatér
CP010	Požadovaná hodnota vykurovania [°C] bez vonkajšieho snímača	80	25	80	Používateľ
CP020	Funkčnosť okruhu	Priamy	–	–	Inštalatér
CP060	Požadovaná teplota okolia (°C) v zóne v období dovolenky	6	5	20	Používateľ
CP070	Maximálny limit izbovej teploty obvodu so zníženým režimom, ktorý umožňuje prepnutie do komfortného režimu [°C]	16	5	30	Používateľ
CP080	Teplota (°C) nastavená aktivitou používateľa v zóne.	16	5	30	Používateľ
CP081	Teplota (°C) nastavená aktivitou používateľa v zóne.	20	5	30	Používateľ
CP082	Teplota (°C) nastavená aktivitou používateľa v zóne.	6	5	30	Používateľ
CP083	Teplota (°C) nastavená aktivitou používateľa v zóne.	21	5	30	Používateľ
CP084	Teplota (°C) nastavená aktivitou používateľa v zóne.	22	5	30	Používateľ
CP085	Teplota (°C) nastavená aktivitou používateľa v zóne.	20	5	30	Používateľ

Názov	Opis	Hodnota z výroby	Min.	Max.	Úroveň
CP200	Manuálne nastavenie teploty okolia (°C).	20	5	30	Používateľ
CP210	Odchýlka krivky ohrievania v režime Komfort	15	15	90	Inštalatér
CP220	Odchýlka krivky ohrievania v režime redukcie	15	15	90	Inštalatér
CP230	Sklon krivky ohrievania	1,5	0	4	Inštalatér
CP240	Upravte efekt izbovej jednotky v zóne	3	0	10	Používateľ
CP250	Pridaná hodnota na kalibráciu teploty miestnosti. Túto hodnotu je možné použiť na porovnanie teplôt medzi izbovou jednotkou a iným zariadením, napríklad meteorologickou stanicou.	0	−5	5	Používateľ
CP320	Prevádzkový režim okruhu	Manuálne	–	–	Používateľ
CP340	Typ redukovaného nočného režimu:	Pokr. v pož. na kúr.	–	–	Inštalatér
CP510	Dočasná hodnota izbovej teploty nastavená pre zónu [°C]	20	5	30	Používateľ
CP550	Režim kozubu je aktívny	Vyp.	–	–	Používateľ
CP570	Program časového spínača pre vykurovanie/chladenie	Plán 1	–	–	Používateľ
CP660	Výber ikony zobrazenia tohto okruhu	Žiadne	–	–	Používateľ
CP730	Výber rýchlosti ohrevu zóny	Normálny	–	–	Používateľ
CP740	Výber rýchlosti ochladenia zóny	Normálny	–	–	Inštalatér
CP750	Maximálny čas predhrievania [minúty].	0	0	240	Inštalatér
CP780	Výber stratégie (typu) riadenia okruhu	Automatický	–	–	Inštalatér
DP004	Aktivácia funkcie ochrany proti legionelle • Vypnuté (odporúčané počas dovoleniek) • Týždenne (odporúčané pri nízkom objeme TÚV) • Denne (odporúčané pri vysokom objeme TÚV)	Vypnuté	–	–	Inštalatér
DP005	Nastavená hodnota odchýlky toku zásobníka (°C)	15	0	25	Inštalatér
DP006	Zapnite teplotu hysterézie pre ohrev zásobníka TÚV (°C)	4	2	15	Inštalatér
DP007	Poloha trojcestného ventilu v pohotovostnom režime	Poloha TÚV	–	–	Inštalatér
DP020	Čas dobehu čerpadla v režime TÚV [sekundy]	15	0	99	Inštalatér
DP034	Odchýlka snímača zásobníka TÚV [°C]	0	0	10	Inštalatér
DP060	Zvolil sa časový plán pre TÚV.	Plán 1	–	–	Používateľ
DP070	Požadovaná hodnota teplej úžitkovej vody. V prípade prevádzky so zásobníkom TÚV a programovaním cez interiérovú jednotku zodpovedajúcu požadovanej hodnote komfortu [°C] * Závisí od trhu	(55/60) *	35	(60/65) *	Používateľ
DP080	Redukovaná požadovaná hodnota teploty pre zásobník teplej úžitkovej vody (°C).	15	7	50	Používateľ
DP150	Aktivácia funkcie termostatu TÚV	Zap.	–	–	Inštalatér
DP160	Hodnota nastavená pre funkciu proti legionelle v TÚV (s externým kotlom) [°C]	65	50	90	Inštalatér
DP170	Programovanie začiatku dovolenky	–	–	–	Používateľ
DP180	Programovanie konca dovolenky	–	–	–	Používateľ
DP190	Zmena času vypnutia vykurovacieho obdobia zásobníka	–	–	–	Používateľ
DP200	Režim TÚV: Vyp. (kotol so zásobníkom) – Bez predohrevu (okamžitá prevádzka kotla)* Manuálne (kotol so zásobníkom) – Aktívny predohrev (okamžitá prevádzka kotla) ** Plánovanie TÚV ***	Vyp. (*) Manuálne (**) Plánovanie ***	–	–	Používateľ
DP337	Požadovaná hodnota teploty zásobníka teplej úžitkovej vody (TÚV) počas obdobia dovoleniek [°C]	10	10	60	Používateľ
DP357	Čas pred aktiváciou sprchovej zóny [minúty] Nastavenie je k dispozícii len v režime „Kombi“ (vybavené vykurovacím systémom a okamžitou výrobou teplej úžitkovej vody)	0	0	180	Používateľ

Názov	Opis	Hodnota z výroby	Min.	Max.	Úroveň
DP367	Činnosť, ktorá sa má vykonať po uplynutí času sprchy Nastavenie je k dispozícii len v režime „Kombi“ (vybavené vykurovacím systémom a okamžitou výrobou teplej úžitkovej vody)	Vyp.	–	–	Používateľ
DP377	Požadovaná teplota teplej úžitkovej vody pre obmedzený režim (°C) Nastavenie je k dispozícii len v režime „Kombi“ (vybavené vykurovacím systémom a okamžitou výrobou teplej úžitkovej vody)	40	20	60	Používateľ
DP410	Trvanie programu ochrany proti baktérií legionella TÚV [minút]	3	0	600	Inštalatér
DP420	Maximálny čas trvania funkcie na ochrane proti baktérii legionella [minúty]	15	0	360	Inštalatér
DP430	Deň na začatie programu ochrany proti baktérii legionella TÚV. [deň]	Pondelok	Pondelok	Nedeľa	Inštalatér
DP440	Začiatočný čas programu proti leg.TÚV [hodiny:minúty]	05:00	00:00	23:50	Inštalatér
DP475	Čas [sekundy], počas ktorého je trojcestný ventil v polohe ACS po požiadavke na teplú úžitkovú vodu	120	0	255	Inštalatér
GP043	Zvoľte typ plynu	Nič nie je vybrané	–	–	Inštalatér
GP066	Výkon zapaľovania (%) * pozrite si tabuľku v časti „Nastavenia servisu“	*	20	60	Inštalatér
GP067	Korekcia minimálneho výkonu (%) * pozrite si tabuľku v časti „Výfuk typu $C_{(10)3}$“	*	0	15	Inštalatér
GP068	Korekcia maximálneho výkonu TÚV [%] * pozrite tabuľku v časti „Nastavenia korekcie výstupu [%]“	*	−30	30	Inštalatér
GP088	Maximálna korekcia výkonu vykurovania [%] * pozrite tabuľku v kapitole „Nastavenie maximálneho výkonu pre režim vykurovania“ * pozrite tabuľku v časti „Nastavenia korekcie výstupu [%]“	*	−128	30	Inštalatér
GP089	Režim prevádzky s nízkou hlučnosťou	Vypnuté	–	–	Inštalatér
ZP000	Nastavenie počtu dní, ktoré uplynuli v prvej fáze sušenia poteru [dni]	3	0	30	Inštalatér
ZP010	Počiatočná teplota sušenia poteru pre zónu počas prvej fázy [°C]	20	7	60	Inštalatér
ZP020	Konečná teplota sušenia poteru pre zónu počas prvej fázy [°C]	20	7	60	Inštalatér
ZP030	Nastavenie počtu dní, ktoré uplynuli v druhej fáze sušenia poteru [dni]	11	0	30	Inštalatér
ZP040	Počiatočná teplota sušenia poteru pre zónu počas druhej fázy [°C]	32	7	60	Inštalatér
ZP050	Konečná teplota sušenia poteru pre zónu počas druhej fázy [°C]	32	7	60	Inštalatér
ZP060	Nastavenie počtu dní, ktoré uplynuli v tretej fáze sušenia poteru [dni]	2	0	30	Inštalatér
ZP070	Počiatočná teplota sušenia poteru pre zónu počas tretej fázy [°C]	32	7	60	Inštalatér
ZP080	Konečná teplota sušenia poteru pre zónu počas tretej fázy [°C]	24	7	60	Inštalatér
ZP090	Zónové sušenie poteru Zapnuté 0 = Vyp. 1 = Zap.	0	0	1	Inštalatér
PP015	Čas do obehu čerpadla po požiadavke na vykurovanie [minúty]	1	0	99	Inštalatér
PP016	Maximálna rýchlosť čerpadla v režime vykurovania (%)	100	80	100	Inštalatér
PP018	Minimálne otáčky pre čerpadlo kotla [%]	85	80	100	Inštalatér

Tab.140 Tabuľka parametrov s BAXI MAGO

Názov	Opis	Výrobná hodnota	Min.	Max.	Úroveň
CP060	Požadovaná teplota okolia (°C) v zóne v období dovoleniek/ potreby ochrany pred zamrznutím	6	5	20	Používateľ
CP070	Maximálna požadovaná hodnota teploty okolia (°C) v redukovanom režime, ktorá umožňuje prepnutie do komfortného režimu s riadením klimatizácie (so snímačom vonkajšej teploty)	16	5	30	Používateľ
CP080	Teplota (°C) nastavená aktivitou SLEEP v danej zóne	16	5	30	Používateľ
CP081	Teplota (°C) nastavená aktivitou HOME v danej zóne	20	5	30	Používateľ
CP082	Teplota (°C) nastavená aktivitou AWAY v danej zóne	6	5	30	Používateľ
CP083	Teplota (°C) nastavená aktivitou MORNING v danej zóne	21	5	30	Používateľ
CP084	Teplota (°C) nastavená aktivitou EVENING v danej zóne	22	5	30	Používateľ
CP085	Teplota (°C) nastavená aktivitou CUSTOM v danej zóne	20	5	30	Používateľ
CP200	Požadovaná teplota okolia (°C) pre zónu v manuálnom režime	20	5	30	Používateľ
CP210	Odchýlka krivky ohrievania v režime Komfort	15	15	90	Inštalatér
CP220	Odchýlka krivky ohrievania v režime redukcie	15	15	90	Inštalatér
CP230	Sklon krivky ohrievania	1,5	0	4	Inštalatér
CP240	Upravte efekt izbovej jednotky v zóne	3	0	10	Používateľ
CP250	Pridaná hodnota na kalibráciu teploty miestnosti. Túto hodnotu je možné použiť na porovnanie teplôt medzi izbovou jednotkou a iným zariadením, napríklad meteorologickou stanicou.	0	−5	5	Používateľ
CP320	Prevádzkový režim okruhu	Manuálne	–	–	Používateľ
CP340	Typ redukovaného nočného režimu:	Pokr. v pož. na kúr.	–	–	Inštalatér
CP510	Dočasná hodnota izbovej teploty nastavená pre zónu [°C]	20	5	30	Používateľ
CP550	Režim kozubu je aktívny	Vyp.	–	–	Používateľ
CP570	Program časového spínača pre vykurovanie/chladenie	Plán 1	–	–	Používateľ
CP730	Výber rýchlosti ohrevu zóny	Normálny	–	–	Inštalatér
CP740	Výber rýchlosti ochladenia zóny	Normálny	–	–	Inštalatér
CP750	Maximálny čas predhrievania [minúty].	0	0	240	Inštalatér
DP060	Zvolil sa časový plán pre TÚV.	Plán 1	–	–	Používateľ
DP080	Redukovaná požadovaná hodnota teploty pre zásobník teplej úžitkovej vody (°C).	15	7	50	Používateľ
DP337	Požadovaná hodnota teploty zásobníka teplej úžitkovej vody (TÚV) počas obdobia dovoleniek [°C]	10	10	60	Používateľ

Dôležité
Výrobné nastavenia sa môžu pri určitých nastaveniach v závislosti od trhu, pre ktorý je produkt určený, líšiť.

Nebezpečenstvo
Pri vykurovacích systémoch na vykurovanie nízkou teplotou upravte parameter **CP000** podľa maximálnej výstupnej teploty.
Výrobné nastavenia sa môžu pri určitých nastaveniach v závislosti od trhu, pre ktorý je produkt určený, líšiť.

Pozri tiež
Prístup k parametrom POUŽÍVATEĽA, strana 130

3.7.5 Nastavenie maximálneho výkonu pre režim vykurovania

Pomocou grafu si pozrite vzťah medzi % korekciou a maximálnym výkonom v režime vykurovania.

Obr.154 Nastavenie od výrobcu

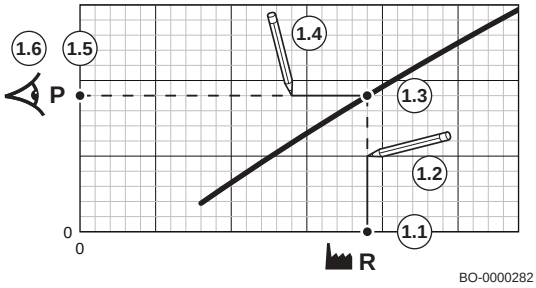

1. Pomocou tabuľky vyplňte graf pre váš typ kotla:
   1.1. Na horizontálnej osi grafu vyberte korekciu výkonu v %.
   1.2. Nakreslite vertikálnu čiaru od vybraného výkonu.
   1.3. Zastavte, keď sa čiara pretína s krivkou.
   1.4. Od priesečníka s krivkou nakreslite vodorovnú čiaru.
   1.5. Zastavte, keď sa čiara pretína so zvislou osou grafu.
   1.6. Odčítajte hodnotu, kde sa vodorovná čiara pretína so zvislou osou grafu.
   ⇨ Táto hodnota predstavuje výkon (nastavenie z výroby) a relatívnu % korekciu.

Obr.155 Požadovaný výkon

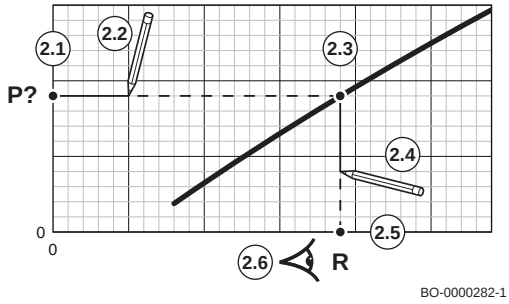

2. Pomocou grafu vyberte požadovaný výkon vo vzťahu k % korekcii výkonu.
   2.1. Vyberte požadovaný príkon na zvislej osi grafu.
   2.2. Od zvoleného príkonu nakreslite vodorovnú čiaru.
   2.3. Zastavte, keď sa čiara pretína s krivkou.
   2.4. Od priesečníka s krivkou nakreslite zvislú čiaru.
   2.5. Zastavte, keď sa čiara pretína s vodorovnou osou grafu.
   2.6. Odčítajte hodnotu, kde sa zvislá čiara pretína s vodorovnou osou grafu.
   ⇨ Táto hodnota predstavuje hodnotu % korekcie na získanie požadovaného výkonu.

■ Graf zobrazujúci maximálny výkon pre možnosť ústredného kúrenia

Pomocou grafu si pozrite vzťah medzi % korekciou a maximálnym výkonom v režime vykurovania.

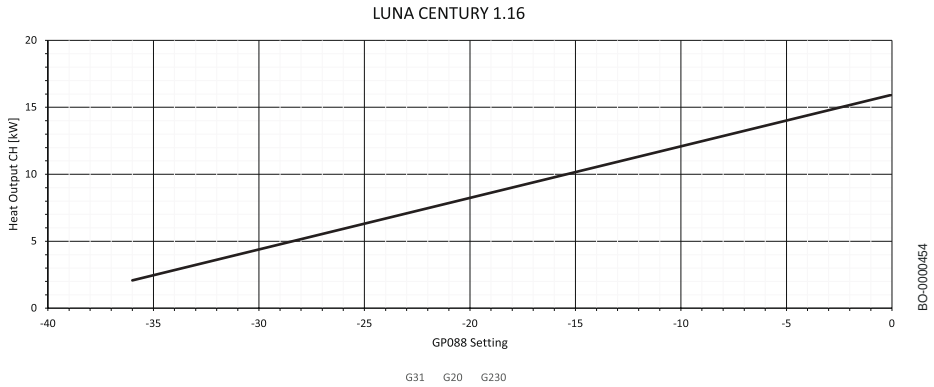

Tab.141 LUNA CENTURY - 1.16

	Tepelný výkon v režime vykurovania [kW]		
	16,0	16,0*	2,1**
Druh plynu	GP088	GP088	GP088
G20	0	0	−36
G30	0	0	−36
G31	0	0	−36
* Výrobné nastavenie ** Minimálny nastaviteľný výkon			

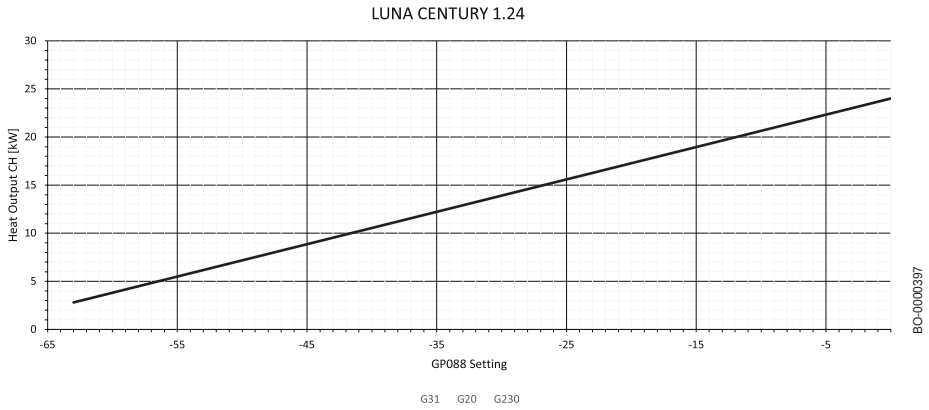

Tab.142 LUNA CENTURY -1.24

	Tepelný výkon v režime vykurovania [kW]		
	24,0	24,0*	2,8**
Druh plynu	GP088	GP088	GP088
G20	0	0	−63
G30	0	0	−63
G31	0	0	−63
* Výrobné nastavenie ** Minimálny nastaviteľný výkon			

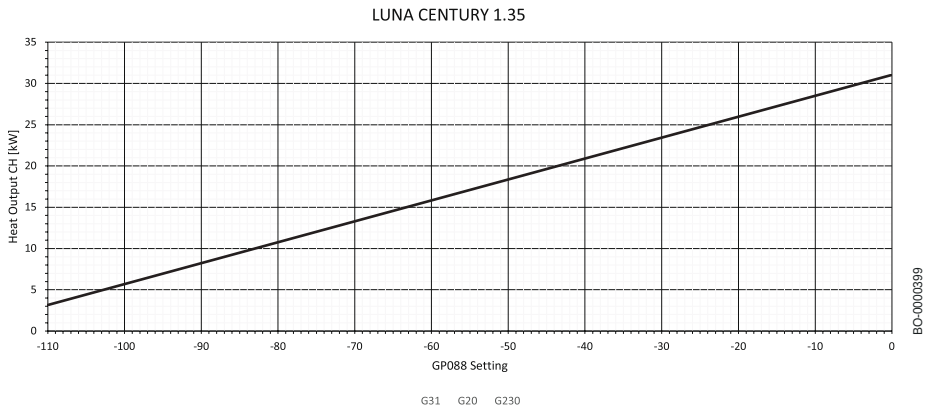

Tab.143 LUNA CENTURY -1.35

	Tepelný výkon v režime vykurovania [kW]		
	32,0	32,0*	3,4**
Druh plynu	GP088	GP088	GP088
G20	0	0	−110
G30	0	0	−110
G31	0	0	−110
* Výrobné nastavenie ** Minimálny nastaviteľný výkon			

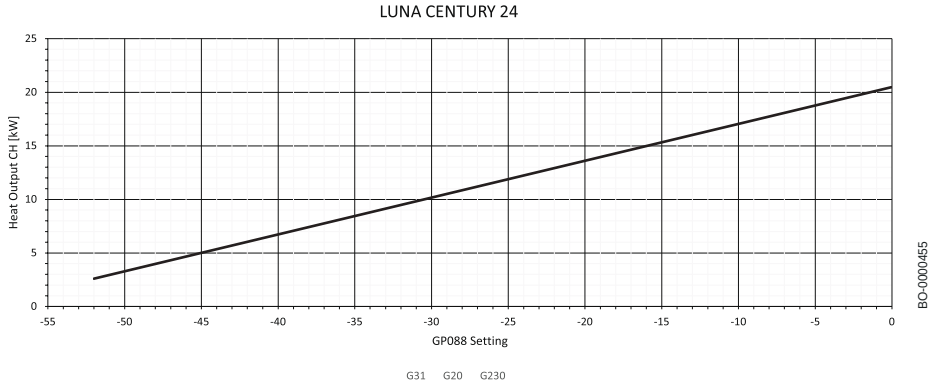

Tab.144 LUNA CENTURY - 24

	Tepelný výkon v režime vykurovania [kW]		
	20,0	20,0*	2,4**
Druh plynu	GP088	GP088	GP088
G20	0	0	−52
G30	0	0	−52
G31	0	0	−52
* Výrobné nastavenie ** Minimálny nastaviteľný výkon			

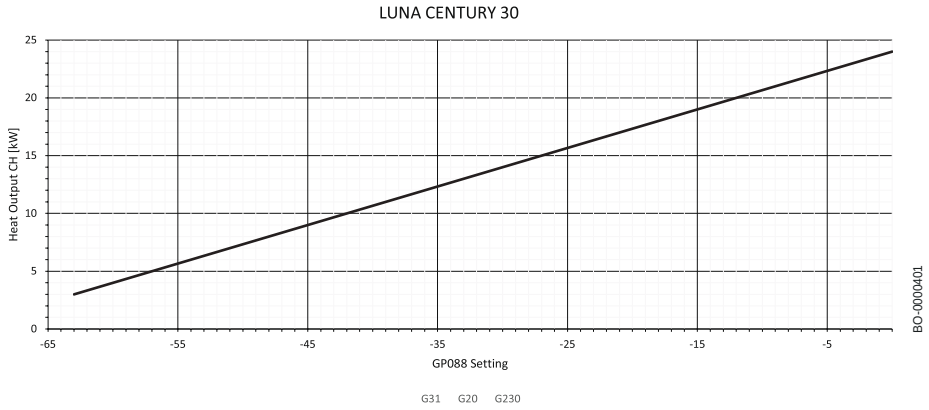

Tab.145 LUNA CENTURY -30

	Tepelný výkon v režime vykurovania [kW]		
	24,0	24,0*	3,0**
Druh plynu	GP088	GP088	GP088
G20	0	0	−63
G30	0	0	−63
G31	0	0	−63
* Výrobné nastavenie ** Minimálny nastaviteľný výkon			

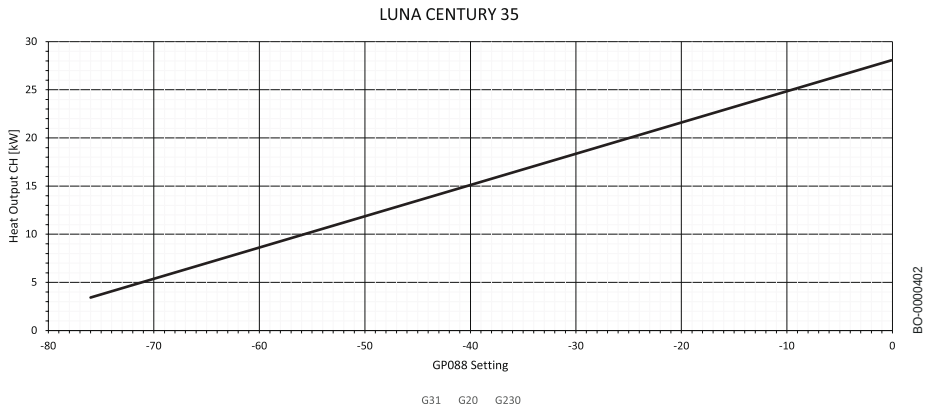

Tab.146 LUNA CENTURY -35

	Tepelný výkon v režime vykurovania [kW]		
	28,0	28,0*	3,4**
Druh plynu	GP088	GP088	GP088
G20	0	0	−76
G30	0	0	−76
G31	0	0	−76
* Výrobné nastavenie ** Minimálny nastaviteľný výkon			

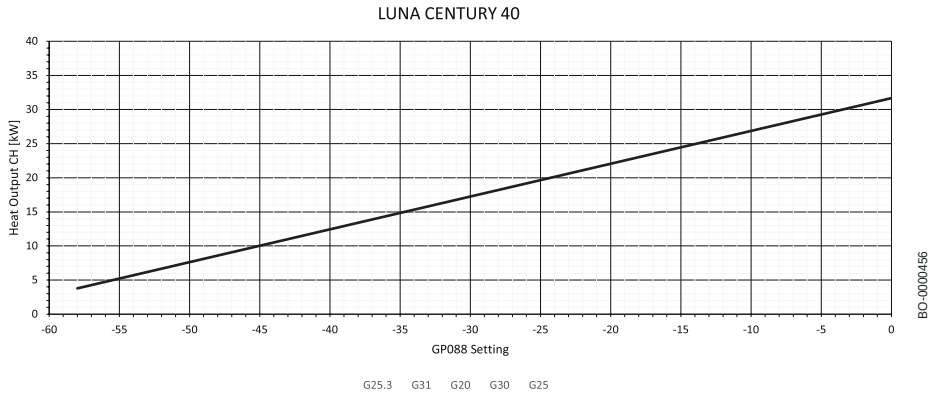

Tab.147 LUNA CENTURY - 40

	Tepelný výkon v režime vykurovania [kW]		
	32,0	32,0*	3,9**
Druh plynu	GP088	GP088	GP088
G20	0	0	−58
G30	0	0	−58
G31	0	0	−58
* Výrobné nastavenie ** Minimálny nastaviteľný výkon			

3.7.6 Resetovanie konfiguračných čísel CN1 a CN2

Konfiguračné čísla sa musia resetovať, keď je indikované chybové hlásenie alebo keď bola vymenená riadiaca jednotka. Konfiguračné čísla možno nájsť na typovom štítku spotrebiča.

Dôležité
Po resetovaní konfiguračných čísel sa vymažú všetky vlastné nastavenia. V závislosti od spotrebiča môžu byť z výroby nastavené parametre, ktoré povolia niektoré príslušenstvo. Pred resetovaním si zapíšte vlastné nastavenia. Obsiahnite všetky príslušné parametre súvisiace s príslušenstvom.

▶▶ Hlavná ponuka > **Servisný technik** > **Pokročilá ponuka** > **Nastavenie konfiguračného kódu**

Otáčaním otočného gombíka navigujte.
Pomocou tlačidla ⊙ potvrdíte voľbu.

1. Stlačením tlačidla ponuky ≡ vstúpite do hlavnej ponuky.
2. Prejdite do ponuky **Servisný technik** .
   Na povolenie prístupu inštalatéra použite kód **0012**.
3. Zvoľte **Pokročilá ponuka**.
4. Zvoľte **Nastavenie konfiguračného kódu**.
5. Vyberte zariadenie, ktoré chcete resetovať.
   Ak je k dispozícii len jedno zariadenie, zariadenie sa vyberie automaticky.
6. Otáčaním otočného ovládača zvoľte a zmeňte nastavenia **CN1** a **CN2** .
7. Zvoľte **Potvrdiť**.
   ⇨ Systém sa reštartuje.

Obr.156 Zmena CN1 a CN2

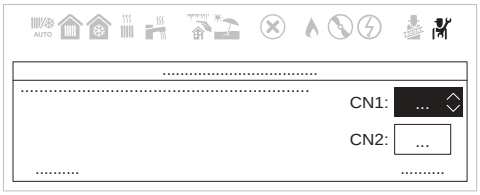

AD-3002297-01

3.7.7 Nastavenie detailov o inštalatérovi

V ovládacom paneli môžete uložiť vaše meno a telefónne číslo, ktoré si môže prečítať používateľ. Ak dôjde k chybe, zobrazia sa tieto kontaktné údaje.

▶▶ Hlavná ponuka > **Servisný technik** > **Údaje o technikovi**

Otáčaním otočného gombíka navigujte.
Pomocou tlačidla ⊙ potvrdíte voľbu.

1. Stlačením tlačidla ponuky ≡ vstúpite do hlavnej ponuky.
2. Prejdite do ponuky **Servisný technik** .
   Na povolenie prístupu inštalatéra použite kód **0012**.
3. Zvoľte **Údaje o technikovi**.
4. Zadajte meno inštalačného technika.
   4.1. Zvoľte **Meno technika**.
   4.2. Pomocou otočného ovládača vyberte typ abecedy: veľké písmená, malé písmená, číslice, symboly alebo špeciálne znaky.
   4.3. Vyberte **Del** , ak chcete odstrániť aktuálne **Meno technika**.

Obr.157 Vyberte typ abecedy

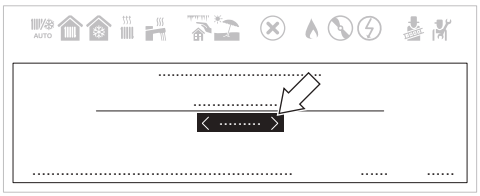

AD-3002303-01

Obr.158 Vyberte znaky na napísanie nového mena

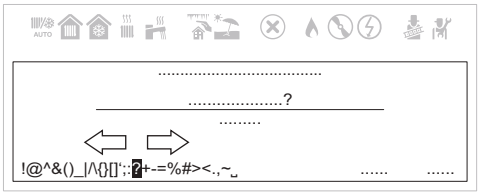

AD-3002304-01

   4.4. Vyberte nové znaky, čísla alebo symboly a napíšte nové **Meno technika**.

Pri prechádzaní znakov sa môžete posunúť doľava, aby ste sa vrátili na výber typu abecedy.

   4.5. Zvoľte **OK**.

5. Zadajte telefónne číslo inštalačného technika.
   5.1. Zvoľte **Telefón na technika**.
   5.2. Pomocou otočného ovládača vyberte príslušný typ abecedy.
   5.3. Zadajte **Telefón na technika**.
   5.4. Zvoľte **OK**.

Teraz môžete prejsť na domovskú obrazovku stlačením a podržaním tlačidla návratu ⮌ alebo vstúpiť do hlavnej ponuky stlačením tlačidla ponuky ≡.

3.7.8 Obnovenie nastavení z výroby

Spotrebič môžete resetovať na predvolené výrobné nastavenia.

▶▶ Hlavná ponuka > **Servisný technik** > **Pokročilá ponuka** > **Vynulovan. do továrenského nastavenia**

Otáčaním otočného gombíka navigujte.
Pomocou tlačidla ⊙ potvrdíte voľbu.

1. Stlačením tlačidla ponuky ≡ vstúpite do hlavnej ponuky.
2. Prejdite do ponuky **Servisný technik** 🧑‍🔧.
   Na povolenie prístupu inštalatéra použite kód **0012**.
3. Zvoľte **Pokročilá ponuka**.
4. Zvoľte **Vynulovan. do továrenského nastavenia**
5. Zvoľte **Potvrdiť**.
   ⇨ Systém sa reštartuje.

3.7.9 Nastavenie vykurovacej krivky

Klimatickú krivku je možné nastaviť priamo z ovládacieho panela alebo pripojením rozhrania Service Tool.

Pre nastavenie klimatickej krivky nastavte nasledujúce parametre:

- CP000: maximálna teplota prietoku (Tm).
- CP230: gradient krivky (00 do 4.0).
- CP210: mení minimálnu hodnotu teploty na výstupe (Tm). Nemení sklon krivky.

Obr.159 Grafika klimatickej krivky

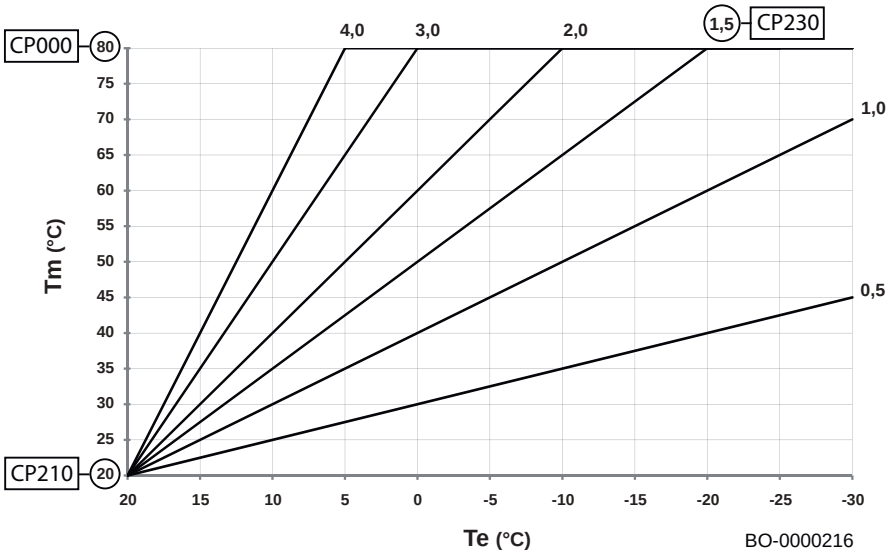

Tm	Prietoková teplota
Te	Vonkajšia teplota

■ Nastavenie vykurovacej krivky

Keď je snímač vonkajšej teploty pripojený k inštalácii, je vzťah medzi vonkajšou teplotou a výstupnou teplotou ústredného kúrenia regulovaný vykurovacou krivkou. Túto krivku možno prispôsobiť požiadavkám inštalácie.

▶▶ Hlavná ponuka > **Servisný technik** > **Nastavenie inštalácie** > Zvoľte zónu > **Vykurovacia krivka**

Otáčaním otočného gombíka navigujte.
Pomocou tlačidla ⊙ potvrdíte voľbu.

1. Stlačením tlačidla ponuky ≡ vstúpite do hlavnej ponuky.
2. Prejdite do ponuky **Servisný technik** .
   Na povolenie prístupu inštalatéra použite kód **0012**.
3. Zvoľte **Nastavenie inštalácie**.
4. Zvoľte požadovanú zónu.
5. Zvoľte **Vykurovacia krivka**.
   ⇨ Zobrazené je grafické znázornenie vykurovacej krivky.
6. Prispôsobte nasledujúce parametre:
   Tab.148 Nastavenia vykurovacej krivky

	Nastavenie	Opis
A	Max	Maximálna teplota vykurovacieho okruhu.
B	Krivka	• Podlahový vykurovací okruh: sklon medzi 0,4 a 0,7 • Okruh radiátorov: sklon približne 1,5
C	Základňa	Požadovaná hodnota teploty prostredia.
D	Pokročilé	Rozšírené nastavenia vykurovacej krivky.

7. Zvoľte **Pokročilé** , ak chcete upraviť nasledujúce parametre:

Obr.160 Nastavenia vykurovacej krivky

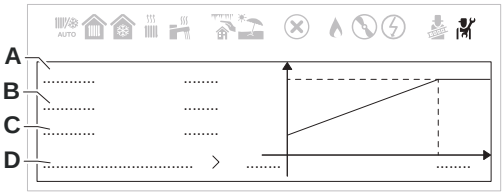

Tab.149 Pokročilé nastavenia vykurovacej krivky

Kód	Text na displeji parametra	Opis
CP230 (1)	Vykur.krivka okruhu	Definujte sklon vykurovacej krivky a zadajte túto hodnotu. Je možné nastaviť minimálnu prevádzkovú teplotu okruhu, napríklad na ovládanie ohrievača vzduchu. Nastavte sklon okruhu na (0), aby bola táto spodná krivka teplotne konštantná.
CP210 (1)	SpodnTeplZónyKomfort	Definujte minimálnu výstupnú teplotu v komfortnom režime a zadajte túto hodnotu.
CP220 (1)	SpodnTeplZónyÚtlm	Definujte minimálnu výstupnú teplotu v zníženom režime a zadajte túto hodnotu.
CP000 (1)	MaxPožVýstTeplOkruhu	Definujte maximálnu výstupnú teplotu a vyplňte túto hodnotu.
(1) Posledné číslo kódu tohto parametra sa líši v závislosti od zóny.		

3.7.10 Možnosti automatickej detekcie a príslušenstvo

Táto funkcia by sa mala používať po výmene dosky plošných spojov kotla, aby ste zistili všetky zariadenia pripojené k lokálnej zbernici (L-Bus).

1. Prejdite do ponuky: **Nastavenie konfiguračného kódu**.

Tab.150

Typ prístupu	Postup
Priamy prístup: z hlavnej domovskej obrazovky	Nie je k dispozícii
Rýchly prístup: z akejkoľvek obrazovky	→ Prejdite na úroveň **Servisný technik** → Zadajte kód **0012** → Zvoľte: **Pokročilá ponuka** → Zvoľte: **Automatická detekcia**

2. Vyberte: **Potvrdiť** na spustenie automatickej detekcie
   ⇨ Systém sa automaticky reštartuje.

3.8 Údržba

3.8.1 Všeobecne

Kotol si nevyžaduje zložitú údržbu. Odporúčame však častú kontrolu a pravidelnú údržbu.

Údržbu a čistenie kotla je potrebné vykonávať najmenej raz ročne a musí ju vykonať autorizovaná servisná sieť spoločnosti Baxi.

- Dbajte na to, aby bolo zariadenie pri údržbe odpojené od elektrického napájania.
- Nefunkčné alebo opotrebované diely nahraďte originálnymi náhradnými dielmi.
- Pri kontrole a údržbe vždy vymeňte všetky tesnenia na demontovaných dieloch.
- Skontrolujte, či sú všetky tesnenia správne umiestnené (umiestnenie je správne a narovnané v príslušnej drážke a uzavretý spoj bude vodotesný a vzduchotesný).
- Voda (kvapky, postriekanie) sa nesmie počas inšpekčných a údržbových činností nikdy dostať do kontaktu s elektrickými časťami, pretože hrozí nebezpečenstvo úrazu elektrickým prúdom.

Pozri tiež
Spustenie funkcie manuálnej kalibrácie, strana 184

3.8.2 Postup pravidelnej kontroly a údržby

Varovanie
Pred akoukoľvek činnosťou sa uistite, že kotol nie je zapnutý a pod napätím. Po dokončení údržby vynulujte (resetujte) parametre kotla na pôvodné prevádzkové hodnoty, ak boli zmenené.

Nebezpečenstvo
V prípade údržby/demontáže spaľovacieho okruhu kotla inštalovaného na spoločnom dymovode pod pretlakom vykonajte potrebné preventívne opatrenia, aby sa zabránilo vnikaniu výparov z iných kotlov nainštalovaných na spoločnom dymovode do miestnosti, kde je nainštalovaný kotol.

Varovanie
Počkajte na vychladnutie spaľovacej komory a potrubí.

Dôležité
Zariadenie sa nesmie čistiť pomocou abrazívnych, agresívnych a/alebo ľahko horľavých látok (napr. benzín alebo acetón).

Aby sa zabezpečila efektívna prevádzka kotla, musia sa každoročne vykonať nasledujúce kontroly:

1. Skontrolujte vzhľad a tesnenie na plynovom okruhu a spaľovacom okruhu. Pri kontrole a údržbe vždy vymeňte všetky tesnenia na demontovaných dieloch;
2. Skontrolujte stav a správnu polohu elektródy na detekciu plameňa a zapaľovacej elektródy.
3. Skontrolujte stav horáka a jeho správne upevnenie.
4. Skontrolujte prípadné nečistoty vo vnútri spaľovacej komory. Na vyčistenie použite vysávač alebo čistiacu súpravu Baxi dostupnú ako príslušenstvo.
5. Skontrolujte tlak vo vykurovacom systéme.
6. Skontrolujte tlak v expanznej nádobe.
7. Skontrolujte, či ventilátor pracuje správne.
8. Skontrolujte, či nie je upchané prívodné (sacie) a odvodové (výfukové) potrubie.
9. Skontrolujte prípadné nečistoty vo vnútri sifónu.
10. Pri kotloch vybavených výmenníkovým zásobníkom skontrolujte stav horčíkovej anódy, ak je namontovaná.

Kontrola tlaku vody

Obr.161 Tlak systému zobrazený na displeji

Ak je kotol napájaný elektricky, na displeji sa zobrazuje tlak vykurovacieho systému, ako je znázornené na obrázku na boku.

Kontrola expanznej nádoby

Skontrolujte expanznú nádobu a v prípade potreby ju vymeňte. Každoročne skontrolujte jeho natlakovanie a v prípade potreby obnovte tlak na 1 bar.

Kontrola odvodu spalín a prívodu spaľovacieho vzduchu

Skontrolujte celé potrubie spalín, najmä tesnosť spojov na odvod spalín a prípojky nasávania spaľovacieho vzduchu.

Kontrola spaľovania

Zmerajte obsah CO_2/O_2 a teplotu vypúšťania spalín v určenom meracom bode.

Kontrola automatického odvzdušňovacieho ventilu

Na sprístupnenie čerpadla kotla demontujte predný panel a spustite nadol ovládací panel. Skontrolujte funkčnosť odvzdušňovacieho ventilu čerpadla. V prípade úniku vymeňte ventil.

Čistenie sifónu

Obr.162 Demontáž sifónu

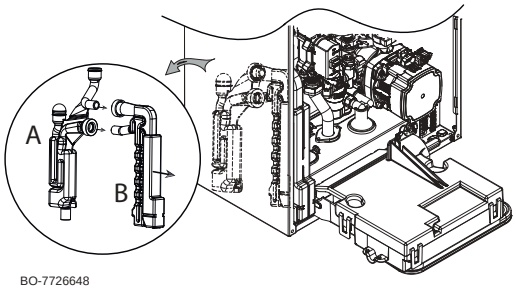

Predný panel musí byť odstránený, aby sa sifón (B) vytiahol z pevného telesa (A).

Vyberte sifón a vyčistite ho. Skontrolujte stav tesnení a v prípade potreby ich vymeňte. Naplňte vodný sifón a umiestnite ho do telesa (A).

■ Kontrola horáka a čistenie tepelného výmenníka

Varovanie
Prach uvoľnený z predného izolačného panelu a zadného izolačného panelu môže poškodiť vaše zdravie.

- Výmenník tepla čistite len pomocou špeciálnych prostriedkov na čistenie spalinovej strany.
- Nedotýkajte sa zadnej a prednej dosky
- Nepoužívajte oceľové kefy ani stlačený vzduch.

Nebezpečenstvo
V prípade údržby/demontáže spaľovacieho okruhu kotla inštalovaného na spoločnom dymovode pod pretlakom vykonajte potrebné preventívne opatrenia, aby sa zabránilo vnikaniu výparov z iných kotlov nainštalovaných na spoločnom dymovode do miestnosti, kde je nainštalovaný kotol.

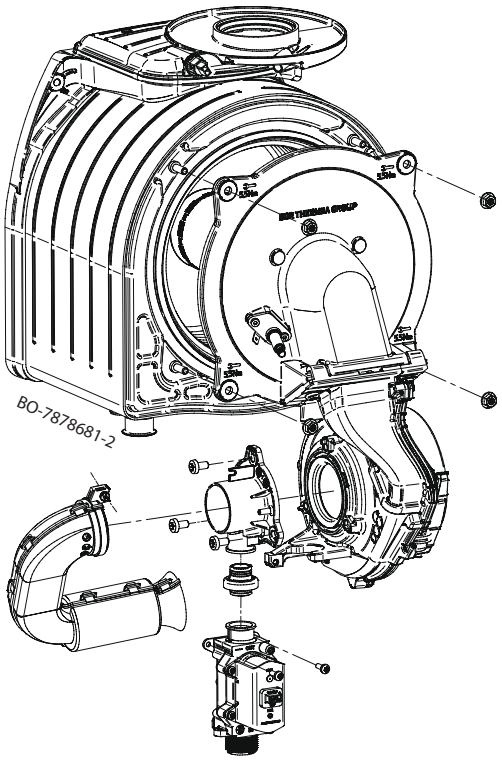

Pri čistení postupujte nasledovne:

1. Odpojte zariadenie od napájania (odpojte kotol od hlavného zdroja napájania).
2. Prerušte prívod plynu do kotla.
3. Zatvorte hydraulické ventily.
4. Vyberte predný panel.
5. Otvorte vrchnú časť ochranného krytu ventilátora a odstráňte všetky zátky.
6. Jednotku vzduch-plyn úplne odstráňte odskrutkovaním štyroch upevňovacích matíc M6 na prírube a odskrutkovaním 3/4 prípojky umiestnenej pod plynovým ventilom.
7. Skontrolujte opotrebenie zapaľovacej/detekčnej elektródy. Elektródu v prípade potreby vymeňte.
8. Skontrolujte stav horáka, tesnenia a izolačného panela.
9. Horák nevyžaduje žiadnu údržbu, je samočistiaci. Skontrolujte, či sa na povrchu demontovaného horáka nevyskytujú praskliny a/alebo iné poškodenia. Ak je horák poškodený, vymeňte ho.
10. Výmena tesnenia príruby horáka.
11. Skontrolujte, či na prednom izolačnom paneli nie sú trhliny, poškodenia, vlhkosť, známky starnutia a deformácie. V prípade pochybností vymeňte izolačný panel.
12. Pred čistením zakryte izolačný panel.
13. Na vyčistenie vrchnej časti tepelného výmenníka (spaľovacej komory) použite vysávač kefovú hubicu s plastovými štetinami.
14. Znovu miesto dôkladne povysávajte už bez kefovej hubice.
15. Uistite sa (napríklad pomocou zrkadla), že na ňom nie sú viditeľné žiadne zvyšky prachu. Povysávajte všetky zvyšky nečistôt.
16. Je zakázané čistiť spaľovaciu komoru pomocou akéhokoľvek neautorizovaného chemického výrobku a najmä amoniaku, kyseliny chlorovodíkovej, hydroxidu sodného (potaš) atď.
17. Opláchnutím vodou odstráňte akékoľvek nečistoty. Voda bude vytekať z tepelného výmenníka cez sifón odtoku kondenzátu. Nesmerujte prúd vody priamo na izolujúci povrch na zadnej strane tepelného výmenníka. Ak je výmenník tepla čistý, prejdite na posledný bod, ak nie, postupujte podľa nižšie uvedeného opisu.
18. Čistené povrchy dôkladne navlhčite pomocou špeciálneho prípravku na čistenie spalinovej strany výmenníka tepla. Prípravok nepoužívajte na príliš horúce povrchy (max. 40 °C). Počkajte cca 7 – 8 minút a potom povrch kefou vyčistite, ale neoplachujte ho. Zopakujte postup. Po uplynutí ďalších 8 minút znova povrch vykefujte. Ak je výsledok neuspokojivý, zopakujte postup (tieto prípravky sú dostupné ako príslušenstvo BAXI).
19. Opláchnutím vodou odstráňte akékoľvek nečistoty. Voda bude vytekať z tepelného výmenníka cez sifón odtoku kondenzátu. Nesmerujte prúd vody priamo na izolujúci povrch na zadnej strane tepelného výmenníka.
20. Ak voda zo špirál výmenníka nevyteká bez problémov, znamená to, že výmenník nie je čistý. Ak sa výmenník nedá dostatočne vyčistiť, je nutné ho vymeniť.
21. Pri opätovnej montáži vykonajte uvedený postup v opačnom poradí.

Tab.151 Uťahovacie momenty sú nasledovné:

Dvierka horáka	Výmenník tepla	5,5 Nm (±0,5)
Zmiešavač	Ventilátor	3,5 Nm (+0,5 −0)
Plynový ventil	Ventilátor	3,0 Nm (± 1)
Plynové potrubie	Plynový ventil	30 Nm (±2)
Tlmič	Zmiešavač	1,2 Nm (±0,2)

■ Vzdialenosti elektródy

Obr.163 Vzdialenosť elektródy

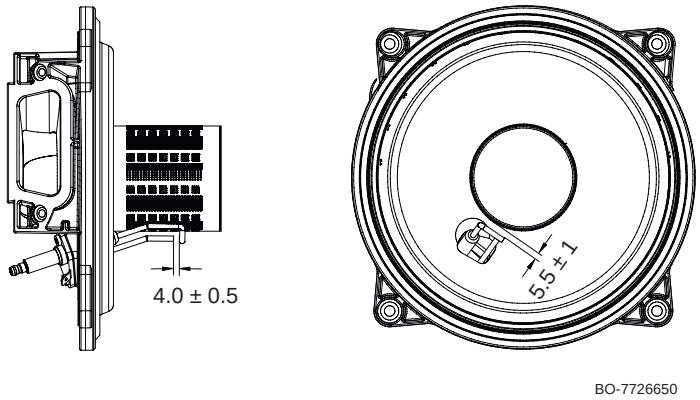

Skontrolujte vzdialenosti medzi elektródou a horákom a medzi zapaľovacou elektródou a elektródou na detekciu plameňa.

■ Hydroblok

Upozornenie
Na demontáž komponentov zvnútra hydraulickej zostavy (napr. filtra) nepoužívajte žiadne nástroje ani náradie.

V určitých používateľských oblastiach, kde hodnoty tvrdosti vody v domácnosti presahujú 15 °F (1 °F = 10 mg uhličitanu vápenatého na liter vody), sa odporúča nainštalovať polyfosforečnanový zmäkčovač alebo ekvivalentný systém spĺňajúci platné normy.

ČISTENIE FILTROV

Vodný filter úžitkovej vody je umiestnený vo vymeniteľnej vložke. Okruh úžitkovej vody je umiestnený na prítoku studenej vody. Na vyčistenie filtra postupujte nasledovne:

1. Odpojte napájanie kotla.
2. Zatvorte hlavný prívod úžitkovej vody.
3. Vyberte filter uvoľnením vložky (B).
4. Vložte filter späť do vložky a vložku vložte späť na jej miesto, zaistite ju vhodným kľúčom.
5. V prípade kotla určeného iba na vykurovanie vyberte prítokový filter studenej úžitkovej vody (L) jeho podvihnutím pomocou plochého skrutkovača a vyčistite ho.

Obr.164 Časť pre kúrenie + TÚV kombinovaná jednotka kotlovej vody

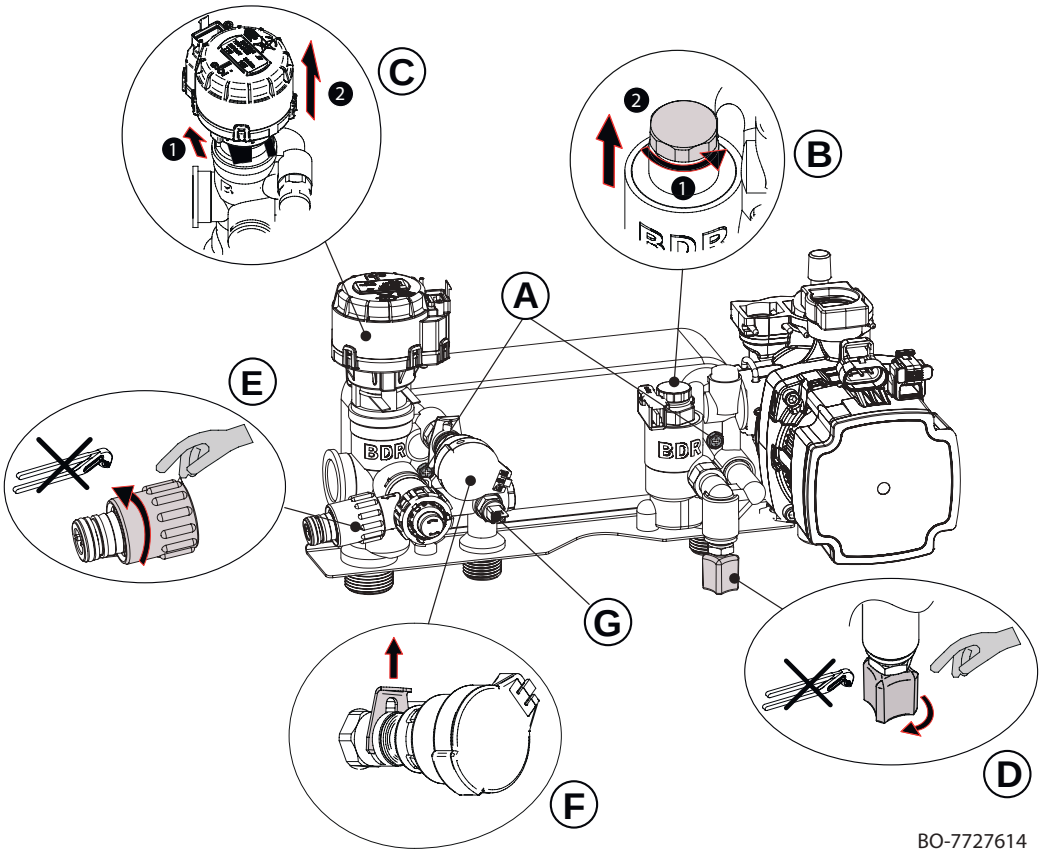

Obr.165 Časť na vykurovanie kotlovej vody je vopred pripravená na pripojenie k zásobníku TÚV

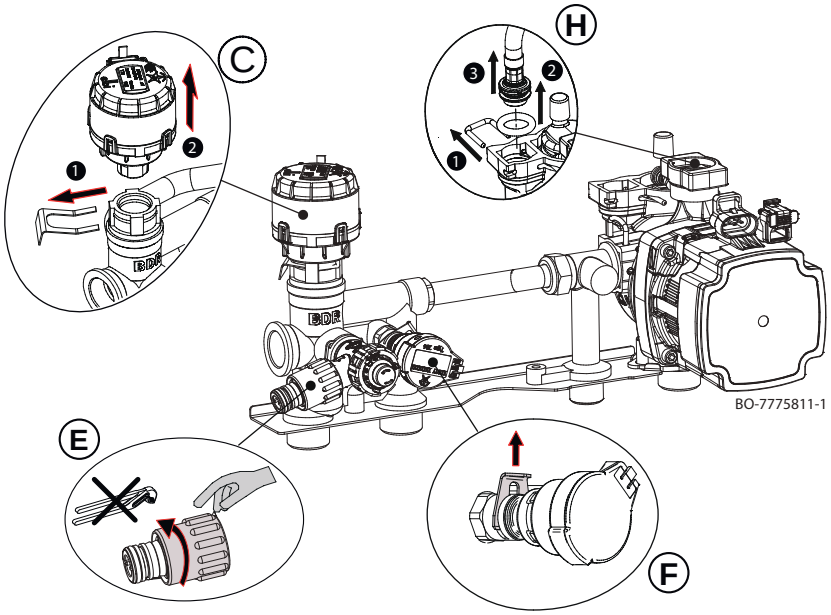

Dôležité

Ak je potrebné vymeniť a/alebo vyčistiť okrúhle tesnenia (O-krúžky) vo vodnej jednotke, nepoužívajte ako mazivo olej alebo vazelínu, ale len mazivo Molykote 111.

3.8.3 Špecifické údržbové práce

■ Výmena detekčnej/zapaľovacej elektródy

Ak je detekčná/zapaľovacia elektróda opotrebovaná, vymeňte ju. Postup na demontovanie elektródy:

1. V hornej časti otvorte ochranný kryt ventilátora a vyberte kolík elektródy a uzemňovací kábel.
2. Vyskrutkujte 2 skrutky na zapaľovacej elektróde a vyberte ju.
3. Osaďte novú elektródu s tesnením. Pri opätovnej montáži vykonajte uvedený postup v opačnom poradí.

■ Výmena trojcestného ventilu

Ak je nutné vymeniť trojcestný ventil, postupujte nasledovne:

1. Odpojte napájanie kotla.
2. Zatvorte plynový ventil.
3. Zatvorte spiatočku vykurovacieho systému a prietokové ventily vykurovacieho systému.
4. Vypustite systém, ak je to možné len do kotla, pomocou špeciálneho vypúšťacieho kohútika (A);
5. Demontujte motor trojcestného ventilu (C), odstráňte upevňovaciu sponu (1) a vyberte motor (2).
6. Vymeňte trojcestný ventil.
7. Pri opätovnej montáži vykonajte uvedený postup v opačnom poradí.

■ Výmena expanznej nádoby

Pred výmenou expanznej nádoby najskôr vykonajte nasledujúce postupy:

1. Odpojte napájanie kotla.
2. Zatvorte plynový ventil.
3. Zavrite ventil úžitkovej vody.
4. Zatvorte spiatočku vykurovacieho systému a prietokové ventily vykurovacieho systému.
5. Otvorte vypúšťací ventil kotla (E)

3.9 Riešenie problémov

3.9.1 Dočasné a permanentné poruchy

Na displeji sa nachádzajú tri kódy: dva typy porúch a jeden typ výstrahy:

1. Výstraha **(A)**
2. Dočasné zastavenie **(H)**
3. Blokovanie **(E)**

Prvá položka zobrazená na displeji je písmeno, za ktorým nasleduje dvojciferné číslo. Pri poruchách písmeno označuje typ poruchy: dočasnú **(H)** alebo trvalú **(E)**. Číslo označuje skupinu, do akej sa vzniknutá porucha klasifikuje podľa jej vplyvu na bezpečnú a spoľahlivú prevádzku. Druhá položka, ktorá je zobrazená striedavo s prvou, poskytuje zobrazuje špecifický kód a pozostáva z dvojciferného čísla, ktoré označuje, ku ktorému typu poruchy došlo (pozri nasledujúce tabuľky chýb).

1. Výstraha je na displeji označená písmenom **"A"**, za ktorým nasledujú dve čísla oddelené bodkou **"XX . XX"** (kód skupiny . špecifický kód). Kód pred aktiváciou poruchy je výstraha, ktorá informuje používateľa, čo má robiť pred vytvorením poruchy. Postupujte podľa pokynov na obrazovke, aby ste predišli poruche.
2. Dočasné zastavenie je na displeji označené písmenom **"H"**, po ktorom nasledujú dve čísla oddelené desatinnou bodkou **"XX . XX"** (kód skupiny. špecifický kód). Dočasná anomália je typ poruchy, ktorá nespôsobuje trvalé zablokovanie zariadenia, ale vyrieši sa hneď po odstránení príčiny, ktorá ju spôsobila
3. Trvalé zastavenie je na displeji označené písmenom **"E"**, po ktorom nasledujú dve čísla oddelené desatinnou bodkou **"XX . XX"** (kód skupiny. špecifický kód). Trvalá porucha je porucha, ktorá zastaví činnosť kotla natrvalo. Po odstránení príčiny zablokovania je potrebné poruchu resetovať podržaním tlačidla výberu/potvrdenia ⊙ na dve sekundy.

Druh kódu	Formát kódu	Farba displeja
Výstraha	Axx.xx	–
Blokovanie	Hxx.xx	Svieti načerveno
Trvalé zastavenie	Exx.xx	Bliká načerveno

Dôležité
Pri pripájaní izbovej jednotky/riadiacej jednotky „Open Therm“ ku kotlu sa v prípade poruchy vždy zobrazuje kód „**254**“. Na displeji zariadenia vyhľadajte kód poruchy.

Dôležité
Ak sa poruchy vyskytujú často, obráťte sa na autorizovanú servisnú sieť spoločnosti Baxi.
Chybový kód je potrebný na to, aby sa rýchlo a správne zistila príčina poruchy, a na získanie podpory vášho dodávateľa.

3.9.2 Zobrazenie chybových kódov

Keď sa v inštalácii objaví chyba, ovládací panel zobrazí:

Obr.166 Displej chybového kódu

A
B Zobrazte príslušný kód a správu.
C Zobrazte ikonu chyby v stavovom riadku ovládacieho panela.

Ak sa objaví chyba, postupujte takto:

1. Prečítajte si kód chyby a správu.

Z domovskej obrazovky sa môžete vždy vrátiť späť k detailom aktívnej chyby.

2. Stlačením tlačidla výberu ⊙ zobrazíte ďalšie podrobnosti.
3. Postupujte podľa pokynov v podrobnostiach kódu chyby.
   ⇨ Chybový kód ostáva viditeľný až do vyriešenia problému.
4. Keď problém nie je možné vyriešiť, poznačte si chybový kód a kontaktujte vášho technika.

Dôležité
Na spotrebiči a systéme sú oprávnení pracovať len kvalifikovaní pracovníci.

3.9.3 Chybové kódy kotla CU-GH-21

Tab.152 Zoznam varovaní

ZOBRAZOVANIE	POPIS VÝSTRAHY	PRÍČINA – kontrola/riešenie
A00.34	Chýba vonkajší snímač	Skontrolujte nízkonapäťovú kabeláž Skontrolujte prepojovaciu dosku Skontrolujte snímač vonkajšej teploty Skontrolujte zariadenia pripojené k systému pomocou funkcie „rozšírené menu údržby“ Skontrolujte/vymeňte DPS
A02.06	Nízky tlak vykurovacieho okruhu	Skontrolujte tlak v systéme a opravte ho Skontrolujte tlak v expanznej nádobe Skontroluje, či v kotle/systéme nedochádza k priesakom
A02.18	Nesprávna konfigurácia	Zadajte CN1/CN2 Skontrolujte/vymeňte DPS
A02.33	Chyba prekročenia maximálneho trvania dopĺňania	Skontrolujte kabeláž tlakového spínača Skontrolujte plniaci ventil na vodou Skontrolujte/vymeňte DPS Skontroluje, či v kotle/systéme nedochádza k priesakom
A02.34	Pri automatickom plnení nebol dosiahnutý minimálny časový interval medzi dvoma požiadavkami	Skontrolujte kabeláž tlakového spínača Skontrolujte plniaci ventil na vodou Skontrolujte/vymeňte DPS Skontroluje, či v kotle/systéme nedochádza k priesakom
A02.36	Funkčné zariadenie je odpojené	KOMUNIKAČNÁ CHYBA Spustite funkciu automatickej detekcie
A02.37	Pasívne funkčné zariadenie je odpojené	KOMUNIKAČNÁ CHYBA Spustite funkciu automatickej detekcie
A02.45	Chyba spojenia	KOMUNIKAČNÁ CHYBA Spustite funkciu automatickej detekcie

ZOBRAZO-VANIE	POPIS VÝSTRAHY	PRÍČINA – kontrola/riešenie
A02.46	Chyba priority zariadenia	KOMUNIKAČNÁ CHYBA Spustite funkciu automatickej detekcie
A02.48	Chyba konfigurácie funkcie jednotky (zariadenia)	CHYBA ELEKTRICKÉHO PRIPOJENIA Spustite funkciu automatickej detekcie Skontrolujte elektrické pripojenia externých zariadení.
A02.49	Inicializácia uzla zlyhala	CHYBA ELEKTRICKÉHO PRIPOJENIA Spustite funkciu automatickej detekcie Skontrolujte elektrické pripojenia externých zariadení.
A02.55	Nesprávne alebo chýbajúce výrobné číslo	Kontaktujte tím (pracovníka) servisnej siete
A02.76	Interná pamäť vyhradená pre úplné prispôsobenie nastavení. Nie je možné vykonať žiadne ďalšie zmeny	Kontaktujte tím (pracovníka) servisnej siete
A02.80	Žiadny zakončovací odpor na zbernici	Skontrolujte, či je na zbernici prítomný zakončovací odpor
A05.29	Tlak plynu pod limitom	Skontrolujte tlak prívodu plynu pri maximálnom a minimálnom výkone
A05.30	Kontrola tlaku plynu zlyhala	Skontrolujte tlak prívodu plynu pri maximálnom a minimálnom výkone
A05.95	Zistilo sa krátke prerušenie signálu plameňa	
A08.02	Chyba časovača sprchovania	Skontrolujte komunikačnú zbernicu Skontrolujte, či je pripojená izbová jednotka Skontrolujte/vymeňte DPS

Tab.153 Zoznam dočasných porúch

ZOBRAZO-VANIE	POPIS DOČASNÝCH PORÚCH	PRÍČINA – kontrola/riešenie *Pre väčšinu kontrol a riešení je potrebný inštalatér.*
H00.42	Prerušený/chybný snímač tlaku alebo príliš vysoký tlak	CHYBA SNÍMAČA TLAKU VODY Skontrolujte alebo vymeňte tlakový snímač vody Skontrolujte vedenie snímača tlaku vody Skontrolujte alebo vymeňte DPS Skontrolujte tlak v systéme
H00.81	Chýba snímač okolitej teploty vzduchu	Skontrolujte komunikačnú zbernicu Skontrolujte, či je pripojená izbová jednotka Skontrolujte/vymeňte DPS
H01.00	Dočasné zlyhanie komunikácie na DPS	Chyba sa vyriešila automaticky
H01.05	Dosiahnutý maximálny rozdiel teploty medzi výstupom a spiatočkou	NEDOSTATOČNÁ CIRKULÁCIA Skontrolujte cirkuláciu v kotle/systéme Aktivujte manuálny odvzdušnovací cyklus Skontrolujte tlak v systéme INÉ PRÍČINY Skontrolujte čistotu výmenníka Skontrolujte funkčnosť snímačov teploty Skontrolujte pripojenie snímačov teploty
H01.08	Zvýšenie prietokovej teploty vo vykurovacom systéme je príliš rýchle	NEDOSTATOČNÁ CIRKULÁCIA Skontrolujte cirkuláciu v kotle/systéme Aktivujte manuálny cyklus odvzdušnenia Skontrolujte tlak v systéme INÉ PRÍČINY Skontrolujte čistotu výmenníka Skontrolujte funkčnosť snímačov teploty Skontrolujte pripojenie snímačov teploty
H01.09	Tlakový spínač plynu	PORUCHA NA VSTUPE BLOKOVANIA KOTLA Skontrolujte kontakt vstupu blokovania kotla Skontrolujte externé zariadenie, ktoré ovláda vstup blokovania kotla
H01.14	Dosiahla sa maximálna hodnota nábehovej (prietokovej) teploty alebo teploty spiatočky	NEDOSTATOČNÁ CIRKULÁCIA Skontrolujte snímač prietoku a spiatočky Skontrolujte cirkuláciu v kotle/systéme Aktivujte manuálny cyklus odvzdušnenia

ZOBRAZO-VANIE	POPIS DOČASNÝCH PORÚCH	PRÍČINA – kontrola/riešenie *Pre väčšinu kontrol a riešení je potrebný inštalatér.*
H01.18	Nie je cirkulácia vody (dočasne)	NEDOSTATOČNÁ CIRKULÁCIA Skontrolujte tlak v systéme Aktivujte manuálny cyklus odvzdušnenia Skontrolujte funkčnosť čerpadla Skontrolujte cirkuláciu v kotle/systéme CHYBA SNÍMAČA TEPLOTY Skontrolujte funkčnosť snímačov teploty Skontrolujte pripojenie snímačov teploty
H01.21	Prietoková teplota sa počas prevádzky režimu teplej úžitkovej vody zvyšuje príliš rýchlo.	NEDOSTATOČNÁ CIRKULÁCIA Skontrolujte tlak v systéme Aktivujte manuálny cyklus odvzdušnenia Skontrolujte funkčnosť čerpadla Skontrolujte cirkuláciu v kotle/systéme CHYBA SNÍMAČA TEPLOTY Skontrolujte funkčnosť snímačov teploty Skontrolujte pripojenie snímačov teploty
H01.26	Prekročený tlak plynu	PORUCHA NA VSTUPE BLOKOVANIA KOTLA Skontrolujte kontakt vstupu blokovania kotla Skontrolujte externé zariadenie, ktoré ovláda vstup blokovania kotla
H02.00	Prebieha reset.	Problém sa vyrieši sám
H02.02	Čaká sa na zadanie konfiguračných nastavení (CN1,CN2).	CN1/CN2 CHÝBA KONFIGURÁCIA Konfiguruje sa CN1/CN2
H02.03	Konfiguračné nastavenia (CN1,CN2) neboli zadané správne	CHYBA KONFIGURÁCIE PRE PARAMETRE CN1–CN2 Skontrolujte konfiguráciu CN1/CN2 Nakonfigurujte správne CN1/CN2
H02.04	Nie je možné načítať nastavenia DPS	CHYBA DPS Konfiguruje sa CN1/CN2 Vymeňte CSU (externá konfiguračná pamäť) Vymeňte dosku
H02.05	Nastavenie pamäte nie je kompatibilné s typom DPS kotla.	Kontaktujte tím (pracovníka) servisnej siete
H02.07	Nízky tlak vo vykurovacom okruhu (vyžaduje sa naplnenie vodou).	CHYBA SNÍMAČA TLAKU VODY Skontrolujte tlak v systéme Skontrolujte tlak v expanznej nádobe Aktivujte manuálny odvzdušnovací cyklus Skontrolujte funkčnosť čerpadla Skontrolujte cirkuláciu v kotle/systéme CHYBA SNÍMAČA Skontrolujte funkčnosť snímačov teploty Skontrolujte pripojenie snímačov teploty
H02.12	Porucha na vstupe blokovania kotla RL (uvoľnenie)	PORUCHA NA VSTUPE BLOKOVANIA KOTLA Skontrolujte, či je kontakt RL (uvoľňovací) otvorený Skontrolujte externé zariadenie, ktoré ovláda vstup uvoľnenia
H02.31	Zariadenie vyžaduje automatické plnenie systému z dôvodu nízkeho tlaku	ŽIADOSŤ O NAPLNENIE KOTLA/SYSTÉMU (MANUÁLNA AKTIVÁCIA) Povolenie automatického doplňovania Skontrolujte tlak v expanznej nádobe Skontroluje, či v kotle/systéme nedochádza k priesakom
H02.38	Maximálny počet dosiahnutých cyklov automatického napĺňania	CHYBA AUTOMATICKÉHO PLNENIA KOTLA / SYSTÉMU Bol dosiahnutý maximálny povolený počet automatických plnení Skontroluje, či v kotle/systéme nedochádza k priesakom Kontaktujte tím (pracovníka) servisnej siete

ZOBRAZO-VANIE	POPIS DOČASNÝCH PORÚCH	PRÍČINA – kontrola/riešenie *Pre väčšinu kontrol a riešení je potrebný inštalatér.*
H02.70	Test rekuperácie tepla externej jednotky (zariadenia) zlyhal	Chyba DSP príslušenstva SCB-09 Skontrolujte zariadenie pripojené ku kontaktu X9
H02.91	Dopyt tepla na ÚK je blokovaný multifunkčným vstupom	PORUCHA NA VSTUPE BLOKOVANIA KOTLA Skontrolujte kontakt vstupu blokovania kotla Skontrolujte externé zariadenie, ktoré ovláda vstup blokovania kotla
H02.92	Dopyt tepla na TÚV je blokovaný multifunkčným vstupom	PORUCHA NA VSTUPE BLOKOVANIA KOTLA Skontrolujte kontakt vstupu blokovania kotla Skontrolujte externé zariadenie, ktoré ovláda vstup blokovania kotla
H02.93	Dopyty tepla na ÚK a TÚV sú blokované multifunkčným vstupom	PORUCHA NA VSTUPE BLOKOVANIA KOTLA Skontrolujte kontakt vstupu blokovania kotla Skontrolujte externé zariadenie, ktoré ovláda vstup blokovania kotla
H03.00	Žiadne identifikačné údaje pre bezpečnostné zariadenie kotla	PORUCHA DPS Vymeňte DPS
H03.01	Porucha komunikácie v softvéri Comfort (interná porucha v DPS kotla)	PORUCHA DPS Vymeňte DPS
H03.02	Dočasná strata plameňa	PROBLÉM S ELEKTRÓDOU Skontrolujte elektrické pripojenia elektródy Skontrolujte stav elektródy PRÍVOD PLYNU Skontrolujte tlak prívodu plynu Skontrolujte kalibráciu plynového ventilu VÝFUKOVÉ POTRUBIE SPALÍN Skontrolujte terminál prívodu vzduchu a odvodu plynov spalín INÉ PRÍČINY Skontrolujte napájacie napätie.
H03.05	Interné zastavenie	PORUCHA DPS Skontrolujte/vymeňte prepojenie DPS Zadajte CN1/CN2 Skontrolujte/vymeňte DPS
H03.08	Falošný plameň	PROBLÉM S ELEKTRÓDOU Skontrolujte elektrické pripojenia elektródy Skontrolujte stav elektródy FALOŠNÝ PLAMEŇ Skontrolujte zemný okruh Skontrolujte napájacie napätie. PORUCHA DPS Skontrolujte/vymeňte DPS
H03.09	Nízke napätie	PORUCHA NAPÁJANIA Skontrolujte prívod napätia kotla Skontrolujte/vymeňte DPS
H03.17	Porucha v systéme riadenia plynu	PORUCHA DPS Zadajte CN1/CN2 Skontrolujte/vymeňte DPS
H03.26	Žiadosť o kalibráciu kotla	ŽIADOSŤ O KALIBRÁCIU Nastavenie funkcie manuálnej kalibrácie na kotle Skontrolujte/vymeňte DPS
H03.28	Chyba synchronizácie	PORUCHA NAPÁJANIA Skontrolujte frekvenciu napájania kotla
H03.31	Porucha zablokovaného komína	PORUCHA VÝFUKOVÉHO POTRUBIA SPALÍN Skontrolujte terminál prívodu vzduchu a odvodu plynov spalín Aktivujte manuálnu kalibráciu
H03.45	Manuálne jemné vyladenie nastavenia lambdy zakázané	Nastavte GP090=GP091=GP092=1 a potom nastavte GP090=GP091=GP092=0

ZOBRAZO-VANIE	POPIS DOČASNÝCH PORÚCH	PRÍČINA – kontrola/riešenie *Pre väčšinu kontrol a riešení je potrebný inštalatér.*
H03.54	Neznáma chyba	NEDEFINOVANÁ CHYBA Skontrolujte/vymeňte DPS Skontrolujte napájanie kotla Skontrolujte elektromagnetické rušenie napájania kotla
H03.254		NEDEFINOVANÁ CHYBA Skontrolujte/vymeňte DPS Skontrolujte napájanie kotla Skontrolujte elektromagnetické rušenie napájania kotla
H08.07	Čerpadlo v poruche	PROBLÉM S ČERPADLOM Skontrolujte prevádzku/vymeňte čerpadlo
H08.09	Doska plošných spojov kotla nekomunikuje s čerpadlom	PROBLÉM S ČERPADLOM/DOSKOU PLOŠNÝCH SPOJOV Skontrolujte/vymeňte kabeláž čerpadla Skontrolujte/vymeňte čerpadlo
H20.36	Manuálna kalibrácia zlyhala	PROBLÉM S ELEKTRÓDOU Skontrolujte elektrické pripojenia elektródy Skontrolujte stav elektródy PRÍVOD PLYNU Skontrolujte tlak prívodu plynu Skontrolujte nastavenie VÝFUKOVÉ POTRUBIE SPALÍN Skontrolujte terminál prívodu vzduchu a odvodu plynov spalín INÉ PRÍČINY Skontrolujte napájacie napätie Skontrolujte/vymeňte DPS Počas kalibrácie skontrolujte, či dochádza k dostatočnej výmene tepla
H20.39	Žiadna primárna kalibrácia	POTREBNÁ KALIBRÁCIA Ak primárna kalibrácia nebola dokončená, mala by sa vykonať manuálna kalibrácia. Skontrolujte/vymeňte DPS
H20.40	Žiadna konfigurácia plynu	DRUH PLYNU Ak primárna kalibrácia nebola dokončená, je potrebné vykonať manuálnu kalibráciu a zadať druh použitého plynu. Skontrolujte/vymeňte DPS

Tab.154 Zoznam trvalých porúch (je potrebné zastavenie kotla a reset)

ZOBRAZO-VANIE	OPIS TRVALÝCH ANOMÁLIÍ (VYŽADUJE SA RESET)	PRÍČINA – kontrola/riešenie *Pre väčšinu kontrol a riešení je potrebný inštalatér.*
E00.04	Snímač teploty spiatočky nie je pripojený k zapaľovaniu kotla (keď sa kotol zapne na DPS zistí, či je prítomný a pripojený snímač)	PROBLÉM SNÍMAČA/PRIPOJENIA Skontrolujte pripojenie snímača/DPS Skontrolujte funkčnosť snímača teploty Meranie ohmickej hodnoty
E00.05	Skrat snímača vratnej teploty	PROBLÉM SNÍMAČA/PRIPOJENIA Skontrolujte pripojenie snímača/DPS Skontrolujte funkčnosť snímača teploty Meranie ohmickej hodnoty
E00.06	Snímač spiatočky nie je počas prevádzky kotla pripojený (DPS zistila, že sa snímač počas prevádzky odpojil)	PROBLÉM SNÍMAČA/PRIPOJENIA Skontrolujte pripojenie snímača/DPS Skontrolujte funkčnosť snímača teploty Zmerajte hodnotu odporu
E00.07	Príliš vysoká teplota vratného snímača	PROBLÉM SNÍMAČA/PRIPOJENIA Skontrolujte pripojenie snímača/DPS Skontrolujte funkčnosť snímača teploty Zmerajte hodnotu odporu

ZOBRAZO-VANIE	OPIS TRVALÝCH ANOMÁLIÍ (VYŽADUJE SA RESET)	PRÍČINA – kontrola/riešenie *Pre väčšinu kontrol a riešení je potrebný inštalatér.*
E00.16	Snímač teploty zásobníka TÚV nie je pripojený	PROBLÉM SNÍMAČA/PRIPOJENIA Skontrolujte pripojenie snímača/DPS Skontrolujte funkčnosť snímača teploty Zmerajte hodnotu odporu Pri demontáži zásobníka teplej úžitkovej vody zadajte nastavenie DP150 = ON
E00.17	Skrat snímača teploty zásobníka TÚV	PROBLÉM SNÍMAČA/PRIPOJENIA Skontrolujte pripojenie snímača/DPS Skontrolujte funkčnosť snímača teploty Zmerajte hodnotu odporu
E00.40	Otvorený vstup snímača tlaku vody	PORUCHA SNÍMAČA TLAKU VODY Skontrolujte tlak v systéme a opravte ho Skontrolujte tlak v expanznej nádobe Skontroluje, či v kotle/systéme nedochádza k priesakom
E00.41	Zatvorený vstup snímača tlaku vody	PORUCHA SNÍMAČA TLAKU VODY Skontrolujte tlak v systéme a opravte ho Skontrolujte tlak v expanznej nádobe Skontroluje, či v kotle/systéme nedochádza k priesakom
E00.44	Prerušený snímač TÚV	PROBLÉM SNÍMAČA/PRIPOJENIA Skontrolujte pripojenie snímača/DPS Skontrolujte funkčnosť snímača teploty Meranie ohmickej hodnoty
E00.45	Skrat snímača TÚV	PROBLÉM SNÍMAČA/PRIPOJENIA Skontrolujte pripojenie snímača/DPS Skontrolujte funkčnosť snímača teploty Zmerajte hodnotu odporu
E01.12	Teplota zistená snímačom vratnej vody je vyššia ako prietoková teplota	PROBLÉM SNÍMAČA/PRIPOJENIA Skontrolujte, či sú snímače umiestnené správnym smerom Skontrolujte, či je snímač prietoku v správnej polohe Skontrolujte teplotu spiatočky v kotle Skontrolujte funkčnosť snímačov AK PROBLÉM PRETRVÁVA 1 – reštartujte CN1/CN2 2 – vymeňte DPS
E01.17	Nie je cirkulácia vody (trvalá)	NEDOSTATOČNÁ CIRKULÁCIA Skontrolujte tlak v systéme Aktivujte manuálny odvzdušnovací cyklus Skontrolujte funkčnosť čerpadla Skontrolujte cirkuláciu v kotle/systéme CHYBA SNÍMAČA Skontrolujte funkčnosť snímačov teploty Skontrolujte pripojenie snímačov teploty
E01.20	Bola dosiahnutá maximálna teplota spalín	VÝMENNÍK JE NA STRANE SPALÍN UPCHATÝ Skontrolujte čistotu výmenníka
E02.13	Blokovací vstup regulačnej jednotky z externého prostredia zariadenia	PORUCHA NA VSTUPE BLOKOVANIA KOTLA Skontrolujte kontakt vstupu blokovania kotla Skontrolujte externé zariadenie, ktoré ovláda vstup blokovania kotla
E02.15	Prekročenie minimálneho času na rozpoznanie kľúča CSU	ČASOVÝ LIMIT KĽÚČA CSU VYPRŠAL Kľúč nie je pripojený alebo nie je rozpoznaný
E02.17	Permanentné zlyhanie komunikácie na DPS	CHYBA DPS Skontrolujte elektromagnetické rušenie Kontaktujte tím (pracovníka) servisnej siete
E02.32	Čas na automatické plnenie vypršal	PORUCHA DPS Skontrolujte kabeláž tlakového spínača Skontrolujte plniaci ventil na vodou Skontrolujte/vymeňte DPS
E02.35	Kritické bezpečnostné zariadenie odpojené	KOMUNIKAČNÁ CHYBA Spustite funkciu automatickej detekcie (nastavenie AD)

ZOBRAZO-VANIE	OPIS TRVALÝCH ANOMÁLIÍ (VYŽADUJE SA RESET)	PRÍČINA – kontrola/riešenie *Pre väčšinu kontrol a riešení je potrebný inštalatér.*
E02.39	Nedostatočné zvýšenie tlaku po automatickom plnení	PORUCHA DPS Skontrolujte kabeláž tlakového spínača Skontrolujte plniaci ventil na vodou Skontrolujte/vymeňte DPS Skontroluje, či v kotle/systéme nedochádza k priesakom
E02.47	Pripojenie k externému zariadeniu bolo neúspešné	CHYBA ELEKTRICKÉHO PRIPOJENIA Spustite funkciu automatickej detekcie (nastavenie AD) Skontrolujte elektrické pripojenia externých zariadení.
E04.00	Porucha bezpečnostných nastavení	CHYBA DPS Vymeňte DPS
E04.01	Skrat snímača prietokovej teploty	PROBLÉM SNÍMAČA/PRIPOJENIA Skontrolujte pripojenie snímača/DPS Skontrolujte funkčnosť snímača
E04.02	Odpojený snímač teploty prietokovej vody	PROBLÉM SNÍMAČA/PRIPOJENIA Skontrolujte pripojenie snímača/DPS Skontrolujte funkčnosť snímača
E04.03	Prekročená maximálna prietoková teplota	NEDOSTATOČNÁ CIRKULÁCIA Skontrolujte cirkuláciu v kotle/systéme Aktivujte manuálny odvzdušnovací cyklus Skontrolujte funkčnosť snímačov
E04.04	Skrat snímača spalín	PORUCHA ČINNOSTI SNÍMAČA SPALÍN Skontrolujte funkčnosť snímača spalín Skontrolujte pripojenie snímača/DPS
E04.05	Snímač spalín je odpojený	PROBLÉM SNÍMAČA/PRIPOJENIA Skontrolujte funkčnosť snímača spalín Skontrolujte pripojenie snímača/DPS
E04.06	Bola dosiahnutá kritická teplota spalín	UPCHATIE DYMOVODU Skontrolujte, či nie je dymovod upchatý PORUCHA ČINNOSTI SNÍMAČA SPALÍN Skontrolujte funkčnosť snímača
E04.07	Maximálny rozdiel dosiahnutý medzi výstupnými teplotami	SENZOROVÝ PRÍSTUP Skontrolujte správnu polohu snímača Skontrolujte správnu funkciu snímača NEDOSTATOČNÁ CIRKULÁCIA Skontrolujte tlak v systéme Aktivujte manuálny odvzdušnovací cyklus Skontrolujte funkčnosť čerpadla Skontrolujte cirkuláciu v kotle/systéme
E04.10	Horák sa nezapálil po piatich pokusoch	PRÍVOD PLYNU Skontrolujte tlak prívodu plynu Skontrolujte elektrické pripojenie plynového ventilu Skontrolujte kalibráciu plynového ventilu Skontrolujte funkčnosť plynového ventilu PROBLÉM S ELEKTRÓDOU Skontrolujte elektrické pripojenia elektródy Skontrolujte stav elektródy INÉ PRÍČINY Skontrolujte funkčnosť ventilátora Skontrolujte stav odvodu spalín (upchatie)
E04.11	Test plynového ventilu VPS zlyhal	KABELÁŽ/PLYNOVÝ VENTIL Vymeňte kabeláž. Vymeňte plynový ventil.
E04.12	Zlyhanie zapaľovania pre nesprávnu detekciu plameňa	FALOŠNÝ PLAMEŇ Skontrolujte zemný okruh Skontrolujte napájacie napätie.
E04.13	Lopatka ventilátora zablokovaná	PROBLÉM S VENTILÁTOROM/PCB Skontrolujte spojenie DPS – ventilátor Vymeňte jednotku vzduch-plyn

ZOBRAZO-VANIE	OPIS TRVALÝCH ANOMÁLIÍ (VYŽADUJE SA RESET)	PRÍČINA – kontrola/riešenie *Pre väčšinu kontrol a riešení je potrebný inštalatér.*
E04.14	Porucha spaľovania	KONTROLA ELEKTRÓDY Skontrolujte elektrické pripojenia elektródy Skontrolujte stav elektródy PRÍVOD PLYNU Skontrolujte tlak prívodu plynu Skontrolujte kalibráciu plynového ventilu VÝFUKOVÉ POTRUBIE SPALÍN Skontrolujte terminál prívodu vzduchu a odvodu plynov spalín Skontrolujte napájacie napätie
E04.15	Porucha blokovania výfukových plynov	KONTROLA ELEKTRÓDY Skontrolujte elektrické pripojenia elektródy Skontrolujte stav elektródy Spustite manuálnu kalibráciu VÝFUKOVÉ POTRUBIE SPALÍN Skontrolujte terminál prívodu vzduchu a odvodu plynov spalín Skontrolujte napájacie napätie.
E04.17	Porucha v riadiacom okruhu plynového ventilu	CHYBA DPS Vymeňte DPS Vymeňte plynový ventil
E04.18	Spodná teplota je nižšia ako minimálna teplota	PROBLÉM SNÍMAČA/PRIPOJENIA Skontrolujte pripojenie snímača/DPS Skontrolujte funkčnosť snímača
E04.23	Interné zastavenie komunikácie	PLYNOVÝ VENTIL Skontrolujte/vymeňte vedenie plynového ventilu Skontrolujte/vymeňte plynový ventil CHYBA DPS Vymeňte DPS Vypnite a znova zapnite napájanie, a potom vykonajte RESET
E04.24	Chyba nenájdeného plynu	PROBLÉM S ELEKTRÓDOU Skontrolujte elektrické pripojenia elektródy Skontrolujte stav elektródy PRÍVOD PLYNU Skontrolujte tlak prívodu plynu Skontrolujte kalibráciu plynového ventilu VÝFUKOVÉ POTRUBIE SPALÍN Skontrolujte terminál prívodu vzduchu a odvodu plynov spalín INÉ PRÍČINY Skontrolujte napájacie napätie. Zadajte správny druh plynu
E04.25	Strata plameňa počas chyby bezpečnostného času	PROBLÉM S ELEKTRÓDOU Skontrolujte elektrické pripojenia elektródy Skontrolujte stav elektródy PRÍVOD PLYNU Skontrolujte tlak prívodu plynu Skontrolujte kalibráciu plynového ventilu VÝFUKOVÉ POTRUBIE SPALÍN Skontrolujte terminál prívodu vzduchu a odvodu plynov spalín INÉ PRÍČINY Skontrolujte napájacie napätie. Zadajte správny druh plynu

ZOBRAZO-VANIE	OPIS TRVALÝCH ANOMÁLIÍ (VYŽADUJE SA RESET)	PRÍČINA – kontrola/riešenie *Pre väčšinu kontrol a riešení je potrebný inštalatér.*
E04.26	Chyba zapaľovania	PROBLÉM S ELEKTRÓDOU Skontrolujte elektrické pripojenia elektródy Skontrolujte stav elektródy PRÍVOD PLYNU Skontrolujte tlak prívodu plynu Skontrolujte kalibráciu plynového ventilu VÝFUKOVÉ POTRUBIE SPALÍN Skontrolujte terminál prívodu vzduchu a odvodu plynov spalín INÉ PRÍČINY Skontrolujte napájacie napätie. Zadajte správny druh plynu
E04.27	Otvorený plynový ventil s chybou detekcie plameňa	PROBLÉM S ELEKTRÓDOU Skontrolujte elektrické pripojenia elektródy Skontrolujte stav elektródy PRÍVOD PLYNU Skontrolujte tlak prívodu plynu Skontrolujte kalibráciu plynového ventilu VÝFUKOVÉ POTRUBIE SPALÍN Skontrolujte terminál prívodu vzduchu a odvodu plynov spalín INÉ PRÍČINY Skontrolujte napájacie napätie. Zadajte správny druh plynu
E04.28	Porucha spätnej väzby plynového ventilu	PLYNOVÝ VENTIL Skontrolujte/vymeňte DPS Skontrolujte/vymeňte plynový ventil Skontrolujte/vymeňte vedenie plynového ventilu
E04.29	Dosiahnutý maximálny povolený počet reštartov	Vypnite a znova zapnite napájanie, a potom vykonajte RESET Skontrolujte/vymeňte DPS
E04.50	Porucha plynového ventilu	PLYNOVÝ VENTIL Skontrolujte/vymeňte DPS Skontrolujte/vymeňte plynový ventil Skontrolujte/vymeňte vedenie plynového ventilu
E04.54	Neznáma chyba	CHYBA DPS Skontrolujte elektrické prípojky
E04.250	Porucha plynového ventilu	PLYNOVÝ VENTIL Skontrolujte/vymeňte DPS Skontrolujte/vymeňte plynový ventil Skontrolujte/vymeňte vedenie plynového ventilu
E04.254	Neznáma chyba	PRÍVOD PLYNU Skontrolujte tlak prívodu plynu Skontrolujte elektrické pripojenie plynového ventilu Skontrolujte kalibráciu plynového ventilu Skontrolujte funkčnosť plynového ventilu PROBLÉM S ELEKTRÓDOU Skontrolujte elektrické pripojenia elektródy Skontrolujte stav elektródy INÉ PRÍČINY Skontrolujte funkčnosť ventilátora Skontrolujte stav odvodu spalín (upchatie) Skontrolujte elektrické prípojky

3.10 Vyradenie z prevádzky

3.10.1 Postup vyradenia z prevádzky

Dôležité
Na kotle a vykurovacom systéme smie pracovať výlučne tím (pracovník) servisnej siete.

Pri demontáži kotla postupujte nasledovne:

1. Vypnite kotol.
2. Odpojte napájanie kotla.
3. Zatvorte plynový ventil kotla.
4. Zatvorte ventil prítoku studenej vodovodnej vody na kotle.
5. Vypustite úžitkovú vodu otvorením ventilu, aby ste uvoľnili tlak vo vodovodnom okruhu.
6. Vypustite vodu z vykurovacej sústavy.

Varovanie
Ak bol kotol v prevádzke, počkajte, kým voda vo vykurovacej sústave vychladne.

7. Odpojte potrubie, ktoré spája kotol s komínom, a uzatvorte prípojku zátkou.
8. Vyskrutkujte hydraulické a plynové prípojky v dolnej časti kotla.

Varovanie
Na presun kotla sú potrebné dve osoby.

3.10.2 Proces opätovného uvedenia do prevádzky

Dôležité
Na kotle a vykurovacom systéme smie pracovať výlučne tím (pracovník) servisnej siete.

Ak potrebujete znovu uviesť kotol do prevádzky, postupujte podľa pokynov na demontáž v opačnom poradí.

3.11 Likvidácia

3.11.1 Likvidácia a recyklovanie

Zariadenie sa skladá z viacerých komponentov vyrobených z rôznych materiálov, ako sú napríklad oceľ, meď, plast, sklolaminát, hliník, guma atď.

DEMONTÁŽ A LIKVIDÁCIA ZARIADENIA (PODĽA SMERNICE OEEZ)

Po demontáži nepotrebného zariadenia sa toto zariadenie nesmie likvidovať v zmiešanom komunálnom odpade.

Tento druh odpadu sa musí triediť, aby sa materiály, z ktorých je zariadenie vyrobené, mohli recyklovať a znovu použiť.

Ďalšie informácie o dostupných možnostiach recyklovania žiadajte od miestnej samosprávy.

Nesprávne nakladanie s odpadom môže mať potenciálne negatívne účinky na životné prostredie a ľudské zdravie.

Ak sa nepotrebné zariadenia vymenia za nové, predávajúci je zo zákona povinný staré zariadenie odobrať a bezplatne zlikvidovať.

Symbol na zariadení indikuje, že je zakázané likvidovať daný výrobok v zmiešanom komunálnom odpade.

Varovanie
Demontáž a likvidáciu zariadenia musí uskutočniť kvalifikovaný inštalatér podľa miestnych a národných predpisov.

Pri demontáži kotla postupujte nasledovne:

1. Odpojte napájanie kotla.
2. Zatvorte zariadenie na prívod plynu pred kotlom.
3. Odpojte káble vedúce k elektrických súčastiam.
4. Zatvorte prívod vody z vodovodu.
5. Vypustite vodu zo sústavy.
6. Odpojte odvzdušňovaciu hadicu nad sifónom.
7. Odoberte sifón.
8. Demontujte potrubie na vzduch/spaliny.
9. Odpojte všetky potrubia na spodnej strane kotla.
10. Zariadenie zlikvidujte podľa pokynov uvedených v smernici o odpade z elektrických a elektronických zariadení (OEEZ).

Původní návod k používání - © Autorské právo

Veškeré technické údaje v tomto dokumentu včetně výkresů a schémat zapojení zůstávají výhradním majetkem výrobce a nesmí být reprodukovány bez předchozího písemného souhlasu. Změny vyhrazeny.

Pôvodný návod na použitie - © Autorské práva

Všetky technické údaje v tomto dokumente vrátane výkresov a schém zostávajú výhradným majetkom výrobcu a nesmú byť reprodukované bez predchádzajúceho písomného súhlasu. Zmeny vyhradené.

36061 BASSANO DEL GRAPPA (VI) - ITALY
Via Trozzetti, 20
Customer care: Tel +39 0424 517800 - Fax +39 0424 38089
www.baxi.it

BDR THERMEA GROUP

7883644 - 02 - 09062025

7883644